ՀՀ, ԵՐԵՎԱՆ ՔԱՂԱՔԻ, ԿԵՆՏՐՈՆ ՎԱՐՉԱԿԱՆ ՇՐՋԱՆԻ ԲԱՅՐՈՆ ՓՈՂՈՑԻ ՀԻՄՆԱՆՈՐՈԳՄԱՆ ԱՇԽԱՏԱՆՔՆԵՐ

INITIATIVE ARCHITECTS

Պատվիրատու՝ Երևանի քաղաքապետարան

Պայմանագիր՝ № ԵՔ-ՀՄԱԽԱՇՁԲ-25/7

Հասցե՝ ՀՀ, Երևան քաղաքի, Կենտրոն վարչական շրջանի Բայրոն փողոց

2026

ԲԱՑԱՏՐԱԳԻՐ

Նախագծային աշխատանքները իրականացվել են համաձայն ԵՔ-ՀՄԱԽԱՇՁԲ-25/7 կնքված պայմանագրի
Տեխնիկական բնութագրի պահանջներին : Նախագիծը կազմվել է տեղում կատարված փաստացի չափագրությունների եվ տեղազննության աշխատանքների հիման վրա

Մայթերի վերանորոգման աշխատանքներ :
1 նախագծով նախատեսված է հետեվյալ հիմնական աշխատանքների կատարումը.
- Տարածքի ազատում գոյություն ունեցող շենք շինություններից
- Սվելորդ բնահողի եվ շինաղբի բարձում եվ տեղափոխում 15կմ հեռավորության աղբավայր
- Տարածքի հարթեցում եվ պլանավորում
- Հորերի իրականացում ե/բ կլոր ելեմենտներից
- Պազալտե եվ տուֆե եզրաքարերի տեղադրում
- Մայթերի ծածկույթի իրականացում բազալտե (бучарда) եվ տուֆե սալիկներից
- Փայտե նստարանների եվ աղբամանների տեղադրում
- Գոյություն ունեցող պիտանի եզրաքարերը վերամշակել եվ վերատեղադրել

Քանդման եւ ապամոնտաժման աշխատանքներ
Ապամոնտաժել գոյություն ունեցող հին եզրաքարերը, քանդել գոյություն ունեցող ասֆալտյա շերտի մի մասը իր նախաշերտով

Շրջակա միջավայրի պահպանություն
Շինարարության ընթացքում շրջակա միջավայրի վրա ազդեցության աստիճանը որոշելու եվ մեղմացնող
Միջոցառումներ կիրառելու նպատակով իրականացվել է ուղղակի պարզ հետազոտություն:
Շինարարության եվ վերակառուցման ժամանակ շրջակա միջավայրի ազդեցության հիմնական ռիսկերը հետեվյալն են.
- ճանապարհից, շին հրապարակից եվ բեռնատար ավտոմեքենաներից բարձրացող փոշի,
- շին. Հրապարակում օգտագործվող ջուր,
- թափոնների վերացում,
- նյութերի օգտագործում եվ տեղափոխում որոնք վնաս են առողջությանը (կապար պարունակող ներկեր, ասբեստ
Պարունակող նյութեր եվ այլն),
- շին աղբի տեղափոխում,
- հողային աշխատանքներ,
Կապալառուի կողմից կատարվող աշխատանքների ընթացքում շրջակա միջավայրի վրա ազդեցության մեղմացման եվ
Մոնիտորինգի պարտականությունները տվյալ շին հրապարակում դրվում է տեխնիկական հսկիչի վրա :
Իրականացվող շինարարական

<u>Ուշադրություն</u>
Շինարարական աշխատանքների կազմակերպումը և անվտանգության ապահովումը պետք է համապատասխանի ''Правила охраны труда при строительстве ремонте и содержании автомобильных дорог 1993-01-01'' նորմատիվային փաստաթղթին:
Բարեկարգման աշխատանքների ժամանակ կարող են լինել նախագծային և ծավալային շտկումներ՝ ապամոնտաժման աշխատանքներից կախված:

Նախքան քանդման աշխատանքների սկսելը համապատասխան մարմիններից ճշտել գոյություն ունեցող ենթակառուցվածնքերի անցկացման վայրերը:

ՀԻՄՆԱԿԱՆ ՆՇՈՒՄՆԵՐ

1. Սույն նախագծում առկա տեղեկատվությունը պետք է դիտվի բոլոր համապատասխան թերթերի և մասնագրերի հետ համատեղ:
2. Ցանկացած վրիպակ և անհամապատասխանություն գծագրերի միջև պետք է ճշգրտվի և համապատասխանեցվի նախագծային ընկերության հետ:
3. Սույն նախագծում ընդգրկված գծագրերի մասշտաբները չպետք է խախտվեն: Աշխատել գծագրերում առկա չափադրությամբ կամ համապատասխան մասնագրերով:
4. Ստուգված է ըստ նախագծային առաջադրանքի և համապատասխանեցված պայմանագրային փաստաթղթերում առկա տեղեկատվությանը:
5. Սույն նախագծում ներկայացված բոլոր գծագրերը և գրավոր նյութերը իրենցից ներկայացնում են օրիգինալ և չհրապաևակված նյութեր և չեն կարող բազմացվել, օգտագործվել և/կամ հրապարակվել առանց ճարտարապետի հետ նախորոք գրավոր համաձայնեցման:

ՆԱԽԱԳԾԱՅԻՆ ԸՆԿԵՐՈՒԹՅՈՒՆ՝
ПРОЕКТИРУЮЩАЯ КОМПАНИЯ:

INITIATIVE ARCHITECTS

ՀԱՍՑԵ՝ АДРЕС:	Նոր Նորքի 7-րդ զանգված, 34 շենք, 36 բնակարան Нор Норк, 7-й массив, дом 34, квартира 36.
ՔԱՂԱՔ՝ ГОРОД:	ՀՀ, ԵՐԵՎԱՆ РА, ЕРЕВАН
ՓՈՍՏ. ԻՆԴԵՔՍ՝ ПОЧТ. ИНДЕКС	0092
ՀԵՌԱԽՈՍ՝ ТЕЛЕФОН	+374094500038
ԷԼ. ՓՈՍՏ՝ ЭЛ. ПОЧТА	initiativearchitects@gmail.com
ԼԻՑԵՆԶԻԱ՝ ЛИЦЕНЗИЯ	ՃԲԴ-Ա-0110

ՆԱԽԱԳԾԻ ԱՆՎԱՆՈՒՄԸ՝
НАЗВАНИЕ ПРОЕКТА:
ՀՀ, ԵՐԵՎԱՆ ՔԱՂԱՔԻ, ԿԵՆՏՐՈՆ ՎԱՐՉԱԿԱՆ ՇՐՋԱՆԻ ԲԱՅՐՈՆ ՓՈՂՈՑԻ ՀԻՄՆԱՆՈՐՈԳՄԱՆ ԱՇԽԱՏԱՆՔՆԵՐ

ՆԱԽԱԳԾԻ ՀԱՍՑԵ՝
АДРЕС ПРОЕКТА:
ՀՀ, քաղաք Երևան, Կենտրոն վարչական շրջան, Բայրոն փողոց

ՊԱՏՎԻՐԱՏՈՒ՝
КЛИЕНТ:
ԵՐԵՎԱՆԻ ՔԱՂԱՔԱՊԵՏԱՐԱՆ
МЭРИЯ ЕРЕВАНА

ՊԱՅՄԱՆԱԳՐԻ ՀԱՄԱՐ՝
НОМЕР ДОГОВОРА:
№ ԵՔ-ՀՄԱԽԱՇՁԲ-25/7

ՆԱԽԱԳԾԱՅԻՆ ՓՈՒԼ ԵՎ ՄԱՍ՝
РАЗДЕЛ:
Աշխատանքային նախագիծ
Ճարտարապետաշինարարական մաս
Рабочий проект
Архитектурно-строительный раздел

ԳԾԱԳՐԻ ԱՆՎԱՆՈՒՄԸ՝
НАЗВАНИЕ ЧЕРТЕЖА:
Բացատրագիր / Հիմնական նշումներ

ԹԵՐԹ՝ СТРАНИЦА:	ՃՇ-1
ՄԱՍՇՏԱԲ՝ МАСШТАБ:	
ԹԵՐԹԵՐ՝ СТРАНИЦЫ:	44

ՊԱՇՏՈՆԸ՝ ДОЛЖНОСТЬ:	ԱՆՈՒՆ/ԱԶԳԱՆՈՒՆ՝ ИМЯ/ФАМИЛИЯ:	ՍՏՈՐ.՝ ПОДПИСИ:
ՏՆՕՐԵՆ՝ ДИРЕКТОР:	Վ. Խաչատրյան В. Хачатрян	
ՆԳՃ՝ ГАП:	Ա. Սահակյան А. Саакян	
ՆԱԽԱԳԾՈՂ՝ АРХИТЕКТОР:	Դ. Զալինյան Д. Залинян	
ՆԱԽԱԳԾՈՂ՝ АРХИТЕКТОР:	Ն. Խաչատրյան Н. Хачатрян	
ՆԱԽԱԳԾՈՂ՝ АРХИТЕКТОР:	Ս. Գրիգորյան С. Григорян	
ՍՏՈՒԳԵՑ՝ ПРОВЕРЕНО:	Ա. Սահակյան А. Саакян	

Սա համակարգչով իրականացված /CAD/ գծագիր է և չպետք է փոփոխվի ձեռքով
Этот чертёж выполнен на компьютере (CAD) и не подлежит ручным изменениям

ՀԻՄՆԱԿԱՆ ԼՐԱԿԱԶՄԻ ԱՇԽԱՏԱՆՔԱՅԻՆ ԳԾԱԳՐԵՐԻ ՑԱՆԿ

ՀՀ	ԱՇԽԱՏԱՆՔԻ ԱՆՎԱՆՈՒՄԸ	ԹԵՐԹԻ ՀԱՄԱՐԸ
01	Բացատրագիր / Հիմնական նշումներ	ՃՇ-01
02	Հիմնական լրակազմ	ՃՇ-02
03	Տեխնիկական մասնագիր	ՃՇ-03
04	Դիտարկվող տարածքի տեղադիրքը	ՃՇ-04
05	Իրավիճակային հատակագիծ	ՃՇ-05
06	Իրավիճակային հատակագիծ	ՃՇ-06
07	Գոյություն ունեցող վիճակի գլխավոր հատակագիծ	ՃՇ-07
08	Գոյություն ունեցող վիճակի հատակագիծ - Հատված 1	ՃՇ-08
09	Գոյություն ունեցող վիճակի հատակագիծ - Հատված 2	ՃՇ-09
10	Գոյություն ունեցող վիճակի հատակագիծ - Հատված 3	ՃՇ-10
11	Գոյություն ունեցող վիճակի հատակագիծ - Հատված 4	ՃՇ-11
12	Քանդման աշխատանքների գլխավոր հատակագիծ	ՃՇ-12
13	Քանդման աշխատանքների գլխավոր հատակագիծ - Հատված 1	ՃՇ-13
14	Քանդման աշխատանքների գլխավոր հատակագիծ - Հատված 2	ՃՇ-14
15	Քանդման աշխատանքների գլխավոր հատակագիծ - Հատված 3	ՃՇ-15
16	Քանդման աշխատանքների գլխավոր հատակագիծ - Հատված 4	ՃՇ-16
17	Բարեկարգման ընդհանուր հատակագիծ	ՃՇ-17
18	Բարեկարգման հատակագիծ - մաս 1	ՃՇ-18
19	Բարեկարգման հատակագիծ - մաս 2	ՃՇ-19
20	Բարեկարգման հատակագիծ - մաս 3	ՃՇ-20
21	Բարեկարգման հատակագիծ - մաս 4	ՃՇ-21
22	Փողոցային կահույքի տվյալներ - Աղբաման	ՃՇ-22
23	Փողոցային կահույքի տվյալներ - Նստարան 1	ՃՇ-23
24	100մմ Հաստությամբ բազալտից (1) / 60մմ Հաստությամբ Տուֆից ...	ՃՇ-24
25	Լուսասյան իրականացման գծագիր	ՃՇ-25
26	Լուսավորության համակարգի իրականացման հանգույց(4,5)	ՃՇ-26
27	Լուսավորության իրականացման տեխնիկական բնութագիր	ՃՇ-27
28	Թեքահարթակների իրականացման հանգույց (3)	ՃՇ-28
29	Ոռոգման իրականացման ընդհանուր հատակագիծ	ՋՋ-01
30	Ոռոգման իրականացման հատակագիծ - Հատված 1	ՋՋ-02
31	Ոռոգման իրականացման հատակագիծ - Հատված 2	ՋՋ-03
32	Ոռոգման իրականացման հատակագիծ - Հատված 3	ՋՋ-04
33	Ոռոգման իրականացման հատակագիծ - Հատված 4	ՋՋ-05
34	Ոռոգման համակարգի իրականացման հանգույցներ	ՋՋ-06
35	Ոռոգման համակարգի իրականացման հանգույցներ	ՋՋ-07
36	Ոռոգման համակարգի իրականացման հանգույցներ	ՋՋ-08
37	Ոռոգման համակարգի իրականացման հանգույցներ	ՋՋ-09
38	Լուսավորության բարեկարգման ընդհանուր հատակագիծ	ԷԼ-01
39	Լուսավորության բարեկարգման հատակագիծ - հատված 1	ԷԼ-02
40	Լուսավորության բարեկարգման հատակագիծ - հատված 2	ԷԼ-03
41	Լուսավորության բարեկարգման հատակագիծ - հատված 3	ԷԼ-04
42	Լուսավորության բարեկարգման հատակագիծ - հատված 4	ԷԼ-05
43	Շինհրապարակի կազմակերպում - Հատված 1	ՇԿ-01
44	Շինհրապարակի կազմակերպում - Հատված 2	ՇԿ-02

ՆԱԽԱԳԾԱՅԻՆ ԸՆԿԵՐՈՒԹՅՈՒՆ`
ПРОЕКТИРУЮЩАЯ КОМПАНИЯ:

INITIATIVE ARCHITECTS

ՀԱՍՑԵ` / АДРЕС: Նոր Նորքի 7-րդ զանգված, 34 շենք, 36 բնակարան / Нор Норк, 7-й массив, дом 34, квартира 36.

ՔԱՂԱՔ` / ГОРОД: ՀՀ, ԵՐԵՎԱՆ / РА, ЕРЕВАН

ՓՈՍՏ. ԻՆԴԵՔՍ` / ПОЧТ. ИНДЕКС: 0092

ՀԵՌԱԽՈՍ / ТЕЛЕФОН`: +374094500038

ԷԼ. ՓՈՍՏ` / ЭЛ. ПОЧТА: initiativearchitects@gmail.com

ԼԻՑԵՆԶԻԱ` / ЛИЦЕНЗИЯ: ՃԲԴ-Ա-0110

ՆԱԽԱԳԾԻ ԱՆՎԱՆՈՒՄԸ`
НАЗВАНИЕ ПРОЕКТА:

ՀՀ, ԵՐԵՎԱՆ ՔԱՂԱՔԻ, ԿԵՆՏՐՈՆ ՎԱՐՉԱԿԱՆ ՇՐՋԱՆԻ ԲԱՅՐՈՆ ՓՈՂՈՑԻ ՀԻՄՆԱՆՈՐՈԳՄԱՆ ԱՇԽԱՏԱՆՔՆԵՐ

ՆԱԽԱԳԾԻ ՀԱՍՑԵ`
АДРЕС ПРОЕКТА:

ՀՀ, քաղաք Երևան, Կենտրոն վարչական շրջան, Բայրոն փողոց

ՊԱՏՎԻՐԱՏՈՒ`
КЛИЕНТ:

ԵՐԵՎԱՆԻ ՔԱՂԱՔԱՊԵՏԱՐԱՆ
МЭРИЯ ЕРЕВАНА

ՊԱՅՄԱՆԱԳՐԻ ՀԱՄԱՐ`
НОМЕР ДОГОВОРА:

№ ԵՔ-ՀՄԱԽԱՇՁԲ-25/7

ՆԱԽԱԳԾԱՅԻՆ ՓՈՒԼ ԵՎ ՄԱՍ`
РАЗДЕЛ:

Աշխատանքային նախագիծ
Ճարտարապետաշինարարական մաս
Рабочий проект
Архитектурно-строительный раздел

ԳԾԱԳՐԻ ԱՆՎԱՆՈՒՄԸ`
НАЗВАНИЕ ЧЕРТЕЖА:

Հիմնական լրակազմ

ԹԵՐԹ` / СТРАНИЦА: ՃՇ-2

ՄԱՍՇՏԱԲ` / МАСШТАБ:

ԹԵՐԹԵՐ` / СТРАНИЦЫ: 44

ՊԱՇՏՈՆԸ` ДОЛЖНОСТЬ:	ԱՆՈՒՆ/ԱԶԳԱՆՈՒՆ` ИМЯ/ФАМИЛИЯ:	ՍՏՈՐ.` ПОДПИСИ:
ՏՆՕՐԵՆ` ДИРЕКТОР:	Վ. Խաչատրյան В. Хачатрян	
ՆԳԾ` ГАП:	Ա. Սահակյան А. Саакян	
ՆԱԽԱԳԾՈՂ` АРХИТЕКТОР:	Դ. Զալինյան Д. Залинян	
ՆԱԽԱԳԾՈՂ` АРХИТЕКТОР:	Ն. Խաչատրյան Н. Хачатрян	
ՆԱԽԱԳԾՈՂ` АРХИТЕКТОР:	Ս. Գրիգորյան С. Григорян	
ՍՏՈՒԳԵՑ` ПРОВЕРЕНО:	Ա. Սահակյան А. Саакян	

Սա համակարգչով իրականացված /CAD/ գծագիր է և չպետք է փոփոխվի ձեռքով
Этот чертёж выполнен на компьютере (CAD) и не подлежит ручным изменениям

ՏԵԽՆԻԿԱԿԱՆ ՄԱՍՆԱԳԻՐ

1. Մասնակիցների «Աշխատանքային ռեսուրսներ» և «Տեխնիկական միջոցներ», «Մասնագիտական փորձառություն» և որակական չափանիշներին ներկայացվող պահանջներ

«Աշխատանքային ռեսուրսներ» որակավորման չափանիշ - մասնակցի աշխատակազմում պետք է ընդգրկված լինեն առնվազն՝

Հ/Հ	Անվանումը	Որակավորումը, ոլորտը	Քանակը (մարդ)	Աշխատանքային փորձ
1	Աշխղեկ	Բաձրագույն կրթությամբ ինժիներ-շինարար (քաղաքացիական և արդյունաբերական շինություններ)	1	3 տարի
2	Մետաղով աշխատանքի մասնագետ, եռակցման մասնագետ	ցանկացած	2	-
3	Բանվոր	ցանկացած	2	-

«Տեխնիկական միջոցների» որակավորման չափանիշ - մասնակիցը պետք է ընդգրկված ունենա հետևյալ տեխնիկական միջոցները՝

Տեխնիկական միջոցի անվանումը	Տիպը	Պահանջվող քանակը (միավոր)
Ավտոինքնաթափ, բեռնատար, առնվազն 8տ	ցանկացած	1
Հենահատ մուրճ	ցանկացած	2
Ձեռքի հարվածային մուրճ	ցանկացած	2
Բետոնախառնիչ	Էլեկտրական կամ դիզելային, ≥120 լ	1
Ձեռքի գլդոն	ցանկացած	1
Վիբրապլիտա	Բենզինային կամ դիզելային, ≥90 կգ	1
Վիբրոռելս / վիբրոռեյկա	ցանկացած	1
Էլեկտրական գեներատոր	≥5 կՎտ հզորությա	1
Ջրցան մեքենա կամ շարժական ջրաբաք	ցանկացած	1
Անկյունահղկիչ (болгрка)	ցանկացած	1
Կտրող սղոց (դիսկովկա)	ցանկացած	1
Լազերային մակարդակ	ցանկացած	1
Ձեռքի գործիքների հավաքածու	Մուրճեր, պտուտակահաններ, մետրեր, մակարդակներ և այլն	բավարար քանակով
Շարժական պահեստային կոնտեյներ	ցանկացած	1
Անվտանգության նշաններ և ցանկապատ	ցանկացած	բավարար քանակով
Աղբահանման տարաներ կամ պարկեր	ցանկացած	բավարար քանակով
Անվտանգության միջոցների հավաքածու	Սաղավարտներ, ձեռնոցներ, պաշտպանիչ ակնոցներ, ազդանշանային ժապավենն	բավարար քանակով
Հրդեհաշիջման միջոցներ	Կրակմարիչներ, ավազի տարաներ և այլն	բավարար քանակով

2. Աշխատանքների կատարման համար պահանջվող լիցենզիան

Աշխատանքի կատարման համար պահանջվում է լիցենզիայի հետևյալ տեսակը.
- Բնակելի, հասարակական, արտադրական, տրանսպորտային, էլեկտրականության և ջրային աշխատանքների

3. Ժամկետներ
Կապալի օբյեկտի, դրա առանձին մասերի (կոնստրուկցիաներ և այլն) և օգտագործված նյութերի երաշխիքային

Հ/Հ	Նյութի տեսակը	Երաշխիքային նվազագույն ժամկետը (տարի)
1	Մետաղական տարրերով կոնստրուկցիաներ	10
2	Ծածկույթների և դրանց առանձին նյութեր և շինվածքներ	20

ՇԻՆԱՐԱՐԱԿՆ ԱՇԽԱՏԱՆՔՆԵՐԻ ԿԱՏԱՐՄԱՆ ԺԱՄԱՆԱԿԱՑՈՒՅՑ

«ՀՀ, Երևան քաղաքի, Կենտրոն վարչական շրջանի Բայրոն փողոցի բարեկարգման աշխատանքներ»

Աշխատանքի անվանումը	Շինարարական աշխատանքների ժամանակացույցը ըստ ամինսերի (մեկ բաժանումը՝ 30 օր)			
	1 (30 օր)	2 (30 օր)	3 (30 օր)	4 (30 օր)
Շին. մոնտաժային աշխատանքների նախապատրատման աշխատանքներ				
Քանդման աշխատանքներ				
Կառուցման աշխատանքներ				
Հայտնաբերված թերությունների վերացման, տարածքի մաքրման աշխատանքներ				
Անհրաժեշտ փաստաթղթերի նախապատրաստում, շահագործման հանձնում				

ՆԱԽԱԳԾԱՅԻՆ ԸՆԿԵՐՈՒԹՅՈՒՆ՝
ПРОЕКТИРУЮЩАЯ КОМПАНИЯ:

INITIATIVE ARCHITECTS

ՀԱՍՑԵ՝ АДРЕС:	Նոր Նորքի 7-րդ զանգված, 34 շենք, 36 բնակարան Нор Норк, 7-й массив, дом 34, квартира 36.
ՔԱՂԱՔ՝ ГОРОД:	ՀՀ, ԵՐԵՎԱՆ РА, ЕРЕВАН
ՓՈՍՏ. ԻՆԴԵՔՍ՝ ПОЧТ. ИНДЕКС	0092
ՀԵՌԱԽՈՍ՝ ТЕЛЕФОН՝	+374094500038
ԷԼ. ՓՈՍՏ՝ ЭЛ. ПОЧТА	initiativearchitects@gmail.com
ԼԻՑԵՆԶԻԱ՝ ЛИЦЕНЗИЯ	ՃԲԴ-Ա-0110

ՆԱԽԱԳԾԻ ԱՆՎԱՆՈՒՄԸ՝
НАЗВАНИЕ ПРОЕКТА:

ՀՀ, ԵՐԵՎԱՆ ՔԱՂԱՔԻ, ԿԵՆՏՐՈՆ ՎԱՐՉԱԿԱՆ ՇՐՋԱՆԻ ԲԱՅՐՈՆ ՓՈՂՈՑԻ ՀԻՄՆԱՆՈՐՈԳՄԱՆ ԱՇԽԱՏԱՆՔՆԵՐ

ՆԱԽԱԳԾԻ ՀԱՍՑԵ՝
АДРЕС ПРОЕКТА:

ՀՀ, քաղաք Երևան, Կենտրոն վարչական շրջան, Բայրոն փողոց

ՊԱՏՎԻՐԱՏՈՒ՝
КЛИЕНТ:

ԵՐԵՎԱՆԻ ՔԱՂԱՔԱՊԵՏԱՐԱՆ
МЭРИЯ ЕРЕВАНА

ՊԱՅՄԱՆԱԳՐԻ ՀԱՄԱՐ՝
НОМЕР ДОГОВОРА:

№ ԵՔ-ՀՄԱԽԱՇՁԲ-25/7

ՆԱԽԱԳԾԱՅԻՆ ՓՈՒԼ ԵՎ ՄԱՍ՝
РАЗДЕЛ:

Աշխատանքային նախագիծ
Ճարտարապետաշինարարական մաս
Рабочий проект
Архитектурно-строительный раздел

ԳԾԱԳՐԻ ԱՆՎԱՆՈՒՄԸ՝
НАЗВАНИЕ ЧЕРТЕЖА:

Տեխնիկական մասնագիր

ԹԵՐԹ՝ СТРАНИЦА:	ՃՇ-3
ՄԱՍՇՏԱԲ՝ МАСШТАБ:	
ԹԵՐԹԵՐ՝ СТРАНИЦЫ:	44

ՊԱՇՏՈՆԸ՝ ДОЛЖНОСТЬ:	ԱՆՈՒՆ/ԱԶԳԱՆՈՒՆ՝ ИМЯ/ФАМИЛИЯ:	ՍՏՈՐ.՝ ПОДПИСИ:
ՏՆՕՐԵՆ՝ ДИРЕКТОР:	Վ. Խաչատրյան В. Хачатрян	
ՆԳԾ՝ ГАП:	Ա. Սահակյան А. Саакян	
ՆԱԽԱԳԾՈՂ՝ АРХИТЕКТОР:	Դ. Զալինյան Д. Залинян	
ՆԱԽԱԳԾՈՂ՝ АРХИТЕКТОР:	Ն. Խաչատրյան Н. Хачатрян	
ՆԱԽԱԳԾՈՂ՝ АРХИТЕКТОР:	Ս. Գրիգորյան С. Григорян	
ՍՏՈՒԳԵՑ՝ ПРОВЕРЕНО:	Ա. Սահակյան А. Саакян	

Սա համակարգչով իրականացված /CAD/ գծագիր է և չպետք է փոփոխվի ձեռքով
Этот чертёж выполнен на компьютере (CAD) и не подлежит ручным изменениям

ԴԻՏԱՐԿՎՈՂ ՏԱՐԱԾՔԻ ՏԵՂԱԴԻՐՔԸ

ՊԱՅՄԱՆԱԿԱՆ ՆՇԱՆՆԵՐ

Դիտարկվող տարածք

ՆԱԽԱԳԾԱՅԻՆ ԸՆԿԵՐՈՒԹՅՈՒՆ`
ПРОЕКТИРУЮЩАЯ КОМПАНИЯ:

INITIATIVE ARCHITECTS

ՀԱՍՑԵ` АДРЕС:	Նոր Նորքի 7-րդ զանգված, 34 շենք, 36 բնակարան Нор Норк, 7-й массив, дом 34, квартира 36.
ՔԱՂԱՔ` ГОРОД:	ՀՀ, ԵՐԵՎԱՆ РА, ЕРЕВАН
ՓՈՍՏ. ԻՆԴԵՔՍ` ПОЧТ. ИНДЕКС	0092
ՀԵՌԱԽՈՍ` ТЕЛЕФОН	+374094500038
ԷԼ. ՓՈՍՏ` ЭЛ. ПОЧТА	initiativearchitects@gmail.com
ԼԻՑԵՆԶԻԱ` ЛИЦЕНЗИЯ	ՃԲԴ-Ա-0110

ՆԱԽԱԳԾԻ ԱՆՎԱՆՈՒՄԸ`
НАЗВАНИЕ ПРОЕКТА:

ՀՀ, ԵՐԵՎԱՆ ՔԱՂԱՔԻ, ԿԵՆՏՐՈՆ ՎԱՐՉԱԿԱՆ ՇՐՋԱՆԻ ԲԱՅՐՈՆ ՓՈՂՈՑԻ ՀԻՄՆԱՆՈՐՈԳՄԱՆ ԱՇԽԱՏԱՆՔՆԵՐ

ՆԱԽԱԳԾԻ ՀԱՍՑԵ`
АДРЕС ПРОЕКТА:

ՀՀ, քաղաք Երևան, Կենտրոն վարչական շրջան, Բայրոն փողոց

ՊԱՏՎԻՐԱՏՈՒ`
КЛИЕНТ:

ԵՐԵՎԱՆԻ ՔԱՂԱՔԱՊԵՏԱՐԱՆ
МЭРИЯ ЕРЕВАНА

ՊԱՅՄԱՆԱԳՐԻ ՀԱՄԱՐ`
НОМЕР ДОГОВОРА:

№ ԵՔ-ՀՄԱԽԱՇՁԲ-25/7

ՆԱԽԱԳԾԱՅԻՆ ՓՈՒԼ ԵՎ ՄԱՍ`
РАЗДЕЛ:

Աշխատանքային նախագիծ
Ճարտարապետաշինարարական մաս
Рабочий проект
Архитектурно-строительный раздел

ԳԾԱԳՐԻ ԱՆՎԱՆՈՒՄԸ`
НАЗВАНИЕ ЧЕРТЕЖА:

Դիտարկվող տարածքի տեղադիրքը

ԹԵՐԹ` СТРАНИЦА:	ՃՇ-4
ՄԱՍՇՏԱԲ` МАСШТАБ:	1:2000
ԹԵՐԹԵՐ` СТРАНИЦЫ:	44

ՊԱՇՏՈՆԸ` ДОЛЖНОСТЬ:	ԱՆՈՒՆ/ԱԶԳԱՆՈՒՆ` ИМЯ/ФАМИЛИЯ:	ՍՏՈՐ.` ПОДПИСИ:
ՏՆՕՐԵՆ` ДИРЕКТОР:	Վ. Խաչատրյան В. Хачатрян	
ՆԳԾ` ГАП:	Ա. Սահակյան А. Саакян	
ՆԱԽԱԳԾՈՂ` АРХИТЕКТОР:	Դ. Զալինյան Д. Залинян	
ՆԱԽԱԳԾՈՂ` АРХИТЕКТОР:	Ն. Խաչատրյան Н. Хачатрян	
ՆԱԽԱԳԾՈՂ` АРХИТЕКТОР:	Ս. Գրիգորյան С. Григорян	
ՍՏՈՒԳԵՑ` ПРОВЕРЕНО:	Ա. Սահակյան А. Саакян	

Սա համակարգչով իրականացված /CAD/ գծագիր է և չպետք է փոփոխվի ձեռքով
Этот чертёж выполнен на компьютере (CAD) и не подлежит ручным изменениям

ՏԱՐԱԾՔԻ ԻՐԱՎԻՃԱԿԱՅԻՆ ՀԱՏԱԿԱԳԻԾ Մ 1:2000

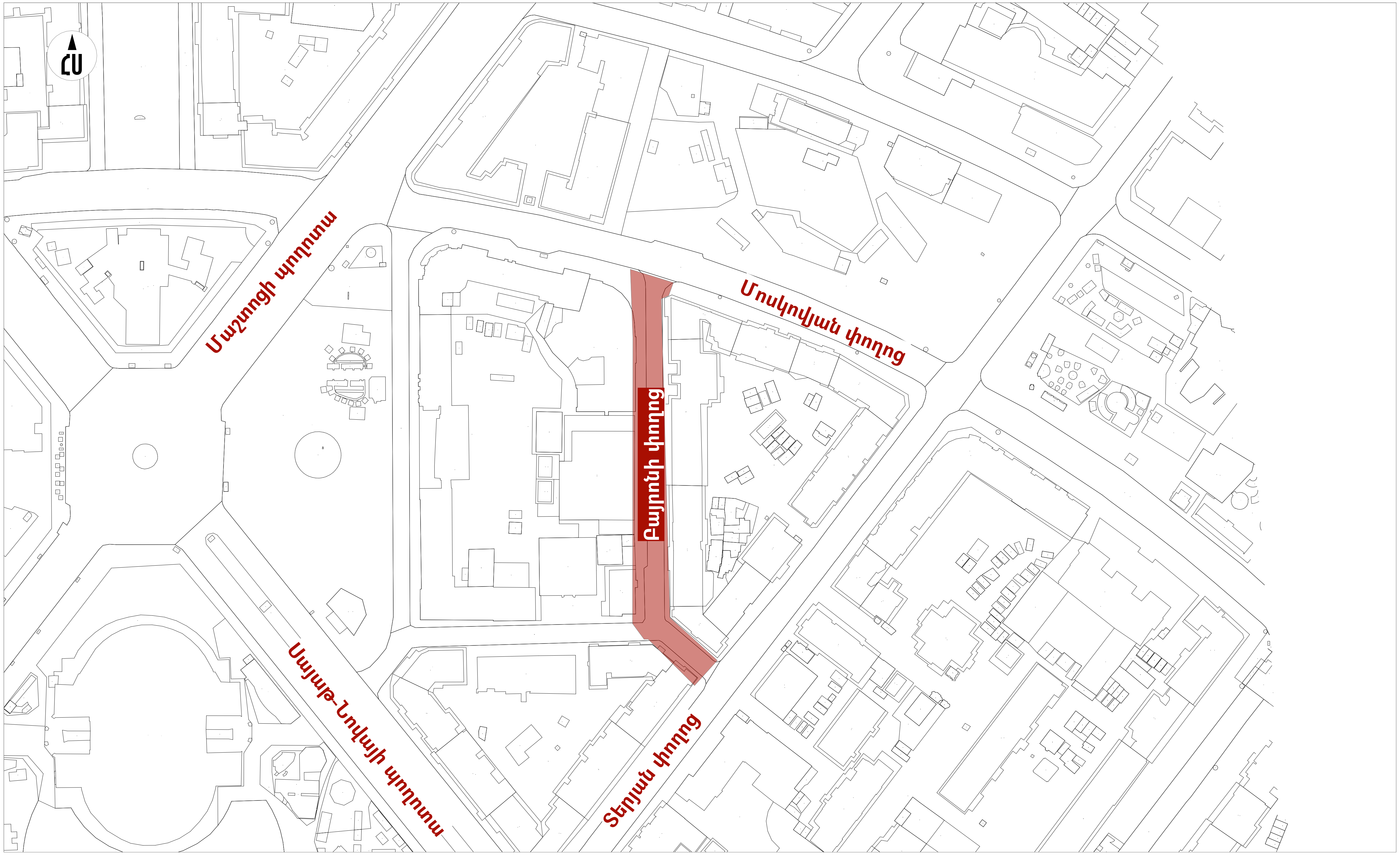

Համաձայնեցված է

Կենտրոն վարչական շրջանի ղեկավար` ______________________ Պ. Պետոյան

ՊԱՅՄԱՆԱԿԱՆ ՆՇԱՆՆԵՐ

Դիտարկվող տարածք

ՆԱԽԱԳԾԱՅԻՆ ԸՆԿԵՐՈՒԹՅՈՒՆ`
ПРОЕКТИРУЮЩАЯ КОМПАНИЯ:

INITIATIVE ARCHITECTS

ՀԱՍՑԵ` АДРЕС:	Նոր Նորքի 7-րդ զանգված, 34 շենք, 36 բնակարան Нор Норк, 7-й массив, дом 34, квартира 36.
ՔԱՂԱՔ` ГОРОД:	ՀՀ, ԵՐԵՎԱՆ РА, ЕРЕВАН
ՓՈՍՏ. ԻՆԴԵՔՍ` ПОЧТ. ИНДЕКС	0092
ՀԵՌԱԽՈՍ` ТЕЛЕФОН	+374094500038
ԷԼ. ՓՈՍՏ` ЭЛ. ПОЧТА	initiativearchitects@gmail.com
ԼԻՑԵՆԶԻԱ` ЛИЦЕНЗИЯ	ՃԲԴ-Ա-0110

ՆԱԽԱԳԾԻ ԱՆՎԱՆՈՒՄԸ`
НАЗВАНИЕ ПРОЕКТА:

ՀՀ, ԵՐԵՎԱՆ ՔԱՂԱՔԻ, ԿԵՆՏՐՈՆ ՎԱՐՉԱԿԱՆ ՇՐՋԱՆԻ ԲԱՅՐՈՆ ՓՈՂՈՑԻ ՀԻՄՆԱՆՈՐՈԳՄԱՆ ԱՇԽԱՏԱՆՔՆԵՐ

ՆԱԽԱԳԾԻ ՀԱՍՑԵ`
АДРЕС ПРОЕКТА:

ՀՀ, քաղաք Երևան, Կենտրոն վարչական շրջան, Բայրոն փողոց

ՊԱՏՎԻՐԱՏՈՒ`
КЛИЕНТ:

ԵՐԵՎԱՆԻ ՔԱՂԱՔԱՊԵՏԱՐԱՆ
МЭРИЯ ЕРЕВАНА

ՊԱՅՄԱՆԱԳՐԻ ՀԱՄԱՐ`
НОМЕР ДОГОВОРА:

№ ԵՔ-ՀՄԱԽԱՇՁԲ-25/7

ՆԱԽԱԳԾԱՅԻՆ ՓՈՒԼ ԵՎ ՄԱՍ`
РАЗДЕЛ:

Աշխատանքային նախագիծ
Ճարտարապետաշինարարական մաս
Рабочий проект
Архитектурно-строительный раздел

ԳԾԱԳՐԻ ԱՆՎԱՆՈՒՄԸ`
НАЗВАНИЕ ЧЕРТЕЖА:

Իրավիճակային հատակագիծ

ԹԵՐԹ` СТРАНИЦА:	ՃՇ-5
ՄԱՍՇՏԱԲ` МАСШТАБ:	1:2000
ԹԵՐԹԵՐ` СТРАНИЦЫ:	44

ՊԱՇՏՈՆԸ` ДОЛЖНОСТЬ:	ԱՆՈՒՆ/ԱԶԳԱՆՈՒՆ` ИМЯ/ФАМИЛИЯ:	ՍՏՈՐ.` ПОДПИСИ:
ՏՆՕՐԵՆ` ДИРЕКТОР:	Վ. Խաչատրյան В. Хачатрян	
ՆԳՃ` ГАП:	Ա. Սահակյան А. Саакян	
ՆԱԽԱԳԾՈՂ` АРХИТЕКТОР:	Դ. Զալինյան Д. Залинян	
ՆԱԽԱԳԾՈՂ` АРХИТЕКТОР:	Ն. Խաչատրյան Н. Хачатрян	
ՆԱԽԱԳԾՈՂ` АРХИТЕКТОР:	Ս. Գրիգորյան С. Григорян	
ՍՏՈՒԳԵՑ` ПРОВЕРЕНО:	Ա. Սահակյան А. Саакян	

Սա համակարգչով իրականացված /CAD/ գծագիր է և չպետք է փոփոխվի ձեռքով
Этот чертёж выполнен на компьютере (CAD) и не подлежит ручным изменениям

ՏԱՐԱԾՔԻ ԻՐԱՎԻՃԱԿԱՅԻՆ ՀԱՏԱԿԱԳԻԾ Մ 1:1000

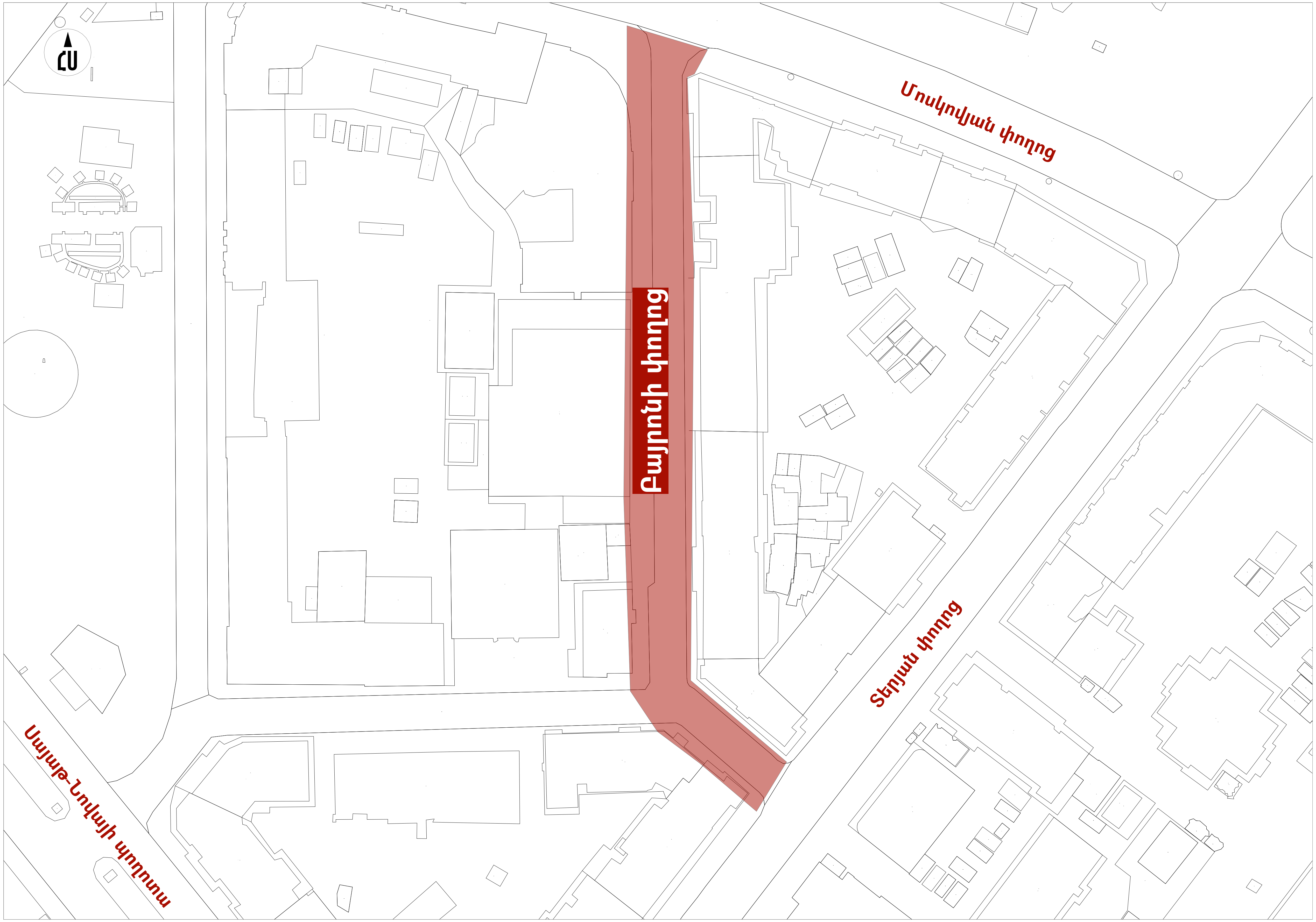

ՊԱՅՄԱՆԱԿԱՆ ՆՇԱՆՆԵՐ

Դիտարկվող տարածք

ՆԱԽԱԳԾԱՅԻՆ ԸՆԿԵՐՈՒԹՅՈՒՆ՝
ПРОЕКТИРУЮЩАЯ КОМПАНИЯ:

INITIATIVE ARCHITECTS

ՀԱՍՑԵ՝ АДРЕС:	Նոր Նորքի 7-րդ զանգված, 34 շենք, 36 բնակարան Нор Норк, 7-й массив, дом 34, квартира 36.
ՔԱՂԱՔ՝ ГОРОД:	ՀՀ, ԵՐԵՎԱՆ РА, ЕРЕВАН
ՓՈՍՏ. ԻՆԴԵՔՍ՝ ПОЧТ. ИНДЕКС	0092
ՀԵՌԱԽՈՍ ТЕЛЕФОН՝	+374094500038
ԷԼ. ՓՈՍՏ՝ ЭЛ. ПОЧТА	initiativearchitects@gmail.com
ԼԻՑԵՆԶԻԱ՝ ЛИЦЕНЗИЯ	ՃԲԴ-Ա-0110

ՆԱԽԱԳԾԻ ԱՆՎԱՆՈՒՄԸ՝
НАЗВАНИЕ ПРОЕКТА:

ՀՀ, ԵՐԵՎԱՆ ՔԱՂԱՔԻ, ԿԵՆՏՐՈՆ ՎԱՐՉԱԿԱՆ ՇՐՋԱՆԻ ԲԱՅՐՈՆ ՓՈՂՈՑԻ ՀԻՄՆԱՆՈՐՈԳՄԱՆ ԱՇԽԱՏԱՆՔՆԵՐ

ՆԱԽԱԳԾԻ ՀԱՍՑԵ՝
АДРЕС ПРОЕКТА:

ՀՀ, քաղաք Երևան, Կենտրոն վարչական շրջան, Բայրոն փողոց

ՊԱՏՎԻՐԱՏՈՒ՝
КЛИЕНТ:

ԵՐԵՎԱՆԻ ՔԱՂԱՔԱՊԵՏԱՐԱՆ
МЭРИЯ ЕРЕВАНА

ՊԱՅՄԱՆԱԳՐԻ ՀԱՄԱՐ՝
НОМЕР ДОГОВОРА:

№ ԵՔ-ՀՄԱԽԱՇՁԲ-25/7

ՆԱԽԱԳԾԱՅԻՆ ՓՈՒԼ ԵՎ ՄԱՍ՝
РАЗДЕЛ:

Աշխատանքային նախագիծ
Ճարտարապետաշինարարական մաս
Рабочий проект
Архитектурно-строительный раздел

ԳԾԱԳՐԻ ԱՆՎԱՆՈՒՄԸ՝
НАЗВАНИЕ ЧЕРТЕЖА:

Իրավիճակային հատակագիծ

ԹԵՐԹ՝ СТРАНИЦА:	ՃՇ-6
ՄԱՍՇՏԱԲ՝ МАСШТАБ:	1:1000
ԹԵՐԹԵՐ՝ СТРАНИЦЫ:	44

ՊԱՇՏՈՆԸ՝ ДОЛЖНОСТЬ:	ԱՆՈՒՆ/ԱԶԳԱՆՈՒՆ՝ ИМЯ/ФАМИЛИЯ:	ՍՏՈՐ.՝ ПОДПИСИ:
ՏՆՕՐԵՆ՝ ДИРЕКТОР:	Վ. Խաչատրյան В. Хачатрян	
ՆԳՃ՝ ГАП:	Ա. Սահակյան А. Саакян	
ՆԱԽԱԳԾՈՂ՝ АРХИТЕКТОР:	Դ. Զալինյան Д. Залинян	
ՆԱԽԱԳԾՈՂ՝ АРХИТЕКТОР:	Ն. Խաչատրյան Н. Хачатрян	
ՆԱԽԱԳԾՈՂ՝ АРХИТЕКТОР:	Ս. Գրիգորյան С. Григорян	
ՍՏՈՒԳԵՑ՝ ПРОВЕРЕНО:	Ա. Սահակյան А. Саакян	

Սա համակարգչով իրականացված /CAD/ գծագիր է և չպետք է փոփոխվի ձեռքով
Этот чертёж выполнен на компьютере (CAD) и не подлежит ручным изменениям

ԳՈՅՈՒԹՅՈՒՆ ՈՒՆԵՑՈՂ ՎԻՃԱԿԻ ԸՆԴՀԱՆՈՒՐ ՀԱՏԱԿԱԳԻԾ Մ 1:650

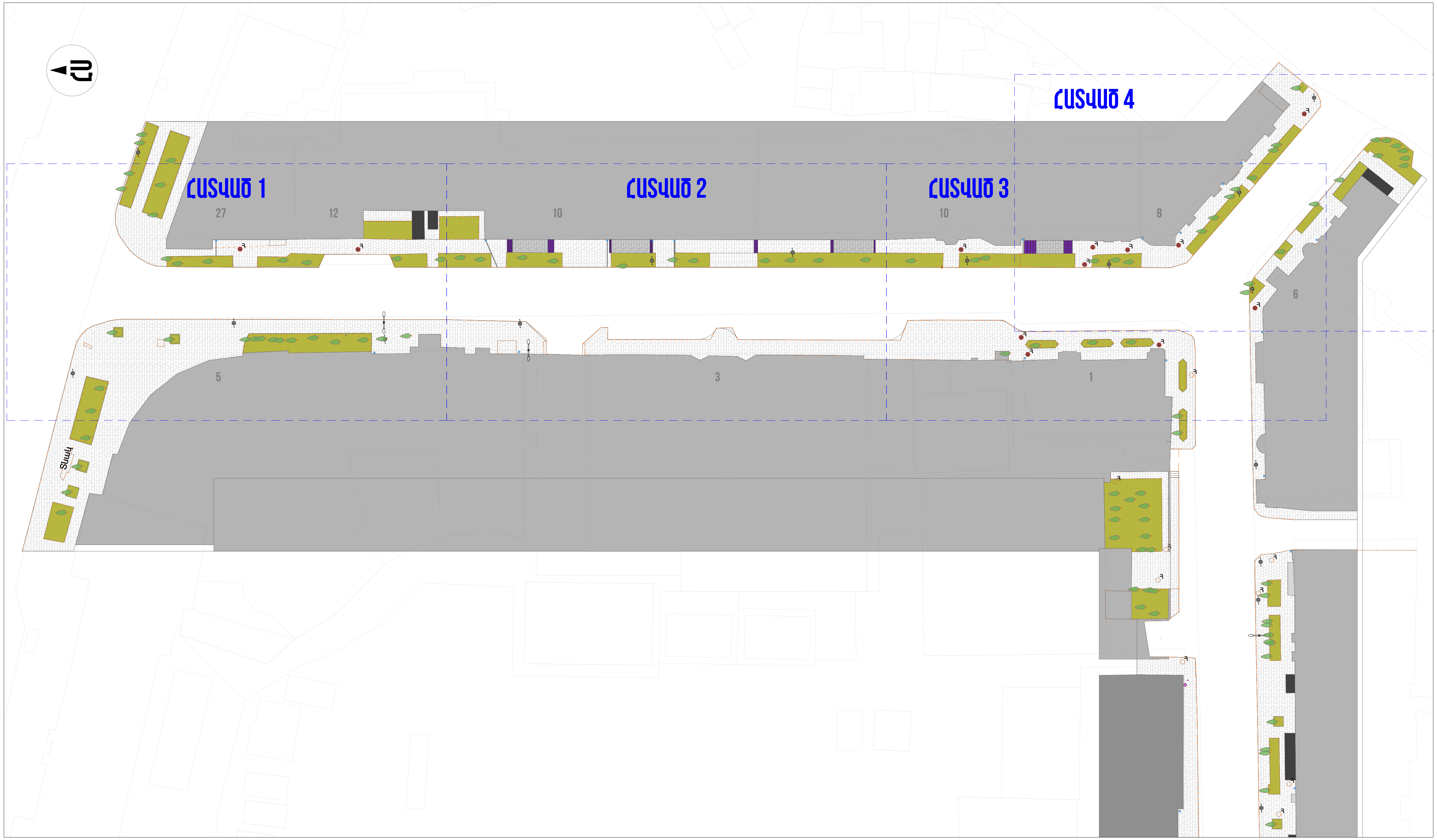

Պայմանական Նշաններ

	Էլեկտրական հենասյուն
	Դիտահոր
	Տանիքի ջրահեռացման խողովակ
	Փողոցային լուսասյուն

Ծանոթագրություն

Բոլոր չափերը տրված են միլիմետրերով:
Իրական չափերը և նշումները ճշգրտել տեղում:

ՆԱԽԱԳԾԱՅԻՆ ԸՆԿԵՐՈՒԹՅՈՒՆ՝
ПРОЕКТИРУЮЩАЯ КОМПАНИЯ:

INITIATIVE ARCHITECTS

ՀԱՍՑԵ՝ АДРЕС: Նոր Նորքի 7-րդ զանգված, 34 շենք, 36 բնակարան
Нор Норк, 7-й массив, дом 34, квартира 36.

ՔԱՂԱՔ՝ ГОРОД: ՀՀ, ԵՐԵՎԱՆ
РА, ЕРЕВАН

ՓՈՍՏ. ԻՆԴԵՔՍ՝ ПОЧТ. ИНДЕКС 0092

ՀԵՌԱԽՈՍ ТЕЛЕФОН՝ +374094500038

ԷԼ. ՓՈՍՏ՝ ЭЛ. ПОЧТА initiativearchitects@gmail.com

ԼԻՑԵՆԶԻԱ՝ ЛИЦЕНЗИЯ ՃԲԴ-Ա-0110

ՆԱԽԱԳԾԻ ԱՆՎԱՆՈՒՄԸ՝
НАЗВАНИЕ ПРОЕКТА:

ՀՀ, ԵՐԵՎԱՆ ՔԱՂԱՔԻ, ԿԵՆՏՐՈՆ ՎԱՐՉԱԿԱՆ ՇՐՋԱՆԻ ԲԱՅՐՈՆ ՓՈՂՈՑԻ ՀԻՄՆԱՆՈՐՈԳՄԱՆ ԱՇԽԱՏԱՆՔՆԵՐ

ՆԱԽԱԳԾԻ ՀԱՍՑԵ՝
АДРЕС ПРОЕКТА:

ՀՀ, քաղաք Երևան, Կենտրոն վարչական շրջան, Բայրոն փողոց

ՊԱՏՎԻՐԱՏՈՒ՝
КЛИЕНТ:

ԵՐԵՎԱՆԻ ՔԱՂԱՔԱՊԵՏԱՐԱՆ
МЭРИЯ ЕРЕВАНА

ՊԱՅՄԱՆԱԳՐԻ ՀԱՄԱՐ՝
НОМЕР ДОГОВОРА:

№ ԵՔ-ՀՄԱԽԱՃՁԲ-25/7

ՆԱԽԱԳԾԱՅԻՆ ՓՈՒԼ ԵՎ ՄԱՍ՝
РАЗДЕЛ:

Աշխատանքային նախագիծ
Ճարտարապետաշինարարական մաս
Рабочий проект
Архитектурно-строительный раздел

ԳԾԱԳՐԻ ԱՆՎԱՆՈՒՄԸ՝
НАЗВАНИЕ ЧЕРТЕЖА:

Գոյություն ունեցող վիճակի գլխավոր հատակագիծ

ԹԵՐԹ՝ СТРАНИЦА:	ՃԾ-7
ՄԱՍՇՏԱԲ՝ МАСШТАБ:	1:650
ԹԵՐԹԵՐ՝ СТРАНИЦЫ:	44

ՊԱՇՏՈՆԸ՝ ДОЛЖНОСТЬ:	ԱՆՈՒՆ/ԱԶԳԱՆՈՒՆ՝ ИМЯ/ФАМИЛИЯ:	ՍՏՈՐ.՝ ПОДПИСИ:
ՏՆՕՐԵՆ՝ ДИРЕКТОР:	Վ. Խաչատրյան В. Хачатрян	
ՆԳԾ՝ ГАП:	Ա. Սահակյան А. Саакян	
ՆԱԽԱԳԾՈՂ՝ АРХИТЕКТОР:	Դ. Զալինյան Д. Залинян	
ՆԱԽԱԳԾՈՂ՝ АРХИТЕКТОР:	Ն. Խաչատրյան Н. Хачатрян	
ՆԱԽԱԳԾՈՂ՝ АРХИТЕКТОР:	Ս. Գրիգորյան С. Григорян	
ՍՏՈՒԳԵՑ՝ ПРОВЕРЕНО:	Ա. Սահակյան А. Саакян	

Սա համակարգչով իրականացված /CAD/ գծագիր է և չպետք է փոփոխվի ձեռքով
Этот чертёж выполнен на компьютере (CAD) и не подлежит ручным изменениям

ԳՈՅՈՒԹՅՈՒՆ ՈՒՆԵՑՈՂ ՎԻՃԱԿԻ ՀԱՏԱԿԱԳԻԾ - ՀԱՏՎԱԾ 1

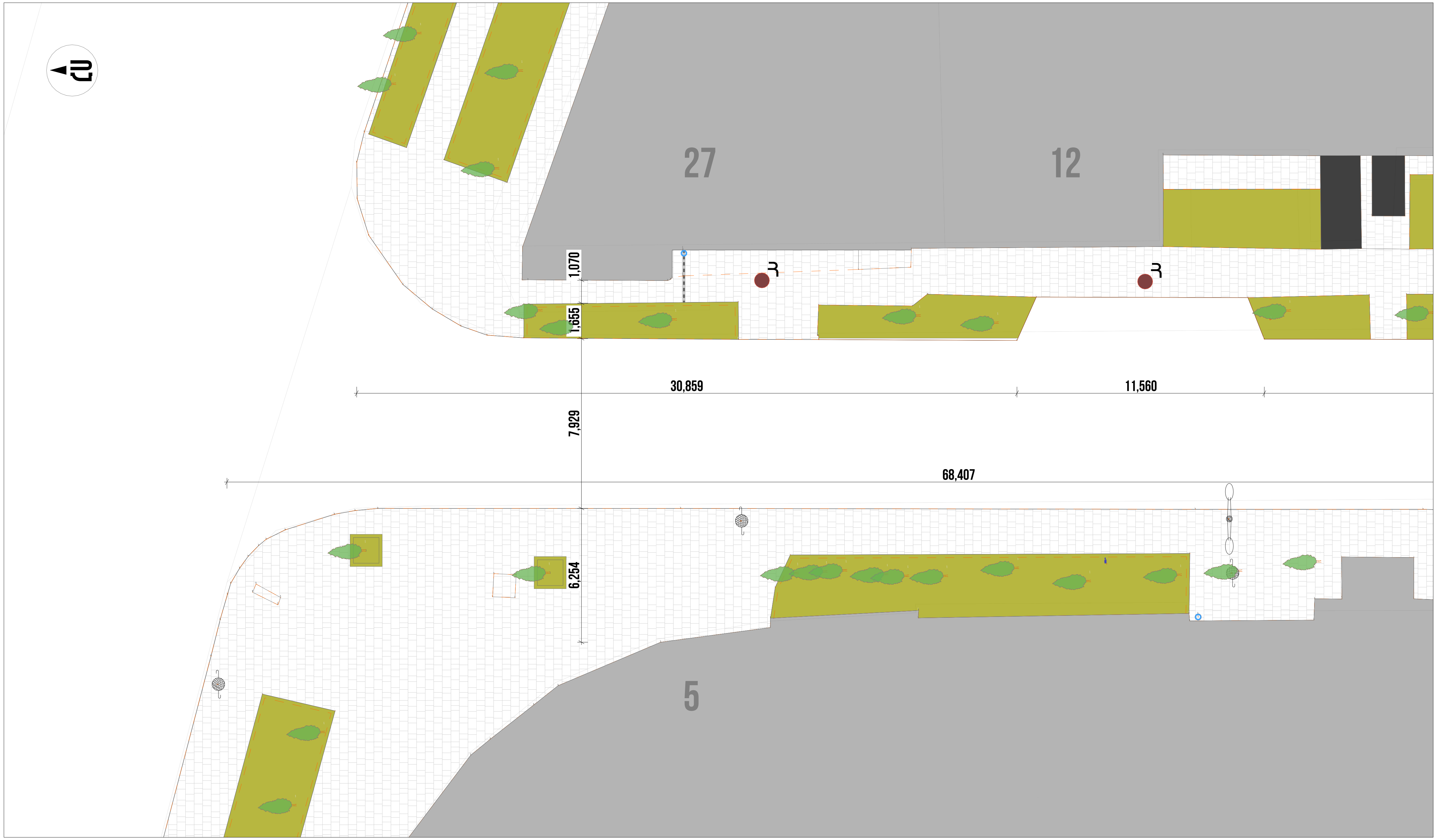

Պայմանական Նշաններ

- Էլեկտրական հենասյուն
- Դիտահոր
- Տանիքի ջրահեռացման խողովակ
- Փողոցային լուսասյուն

Ծանոթագրություն

Բոլոր չափերը տրված են միլիմետրերով:
Իրական չափերը և նշումները ճշգրտել տեղում:

ՆԱԽԱԳԾԱՅԻՆ ԸՆԿԵՐՈՒԹՅՈՒՆ՝
ПРОЕКТИРУЮЩАЯ КОМПАНИЯ:

INITIATIVE ARCHITECTS

ՀԱՍՑԵ՝ АДРЕС:	Նոր Նորքի 7-րդ զանգված, 34 շենք, 36 բնակարան Нор Норк, 7-й массив, дом 34, квартира 36.
ՔԱՂԱՔ՝ ГОРОД:	ՀՀ, ԵՐԵՎԱՆ РА, ЕРЕВАН
ՓՈՍՏ. ԻՆԴԵՔՍ՝ ПОЧТ. ИНДЕКС	0092
ՀԵՌԱԽՈՍ ТЕЛЕФОН՝	+374094500038
ԷԼ. ՓՈՍՏ՝ ЭЛ. ПОЧТА	initiativearchitects@gmail.com
ԼԻՑԵՆԶԻԱ՝ ЛИЦЕНЗИЯ	ՃԲԴ-Ա-0110

ՆԱԽԱԳԾԻ ԱՆՎԱՆՈՒՄԸ՝
НАЗВАНИЕ ПРОЕКТА:

ՀՀ, ԵՐԵՎԱՆ ՔԱՂԱՔԻ, ԿԵՆՏՐՈՆ ՎԱՐՉԱԿԱՆ ՇՐՋԱՆԻ ԲԱՅՐՈՆ ՓՈՂՈՑԻ ՀԻՄՆԱՆՈՐՈԳՄԱՆ ԱՇԽԱՏԱՆՔՆԵՐ

ՆԱԽԱԳԾԻ ՀԱՍՑԵ՝
АДРЕС ПРОЕКТА:

ՀՀ, քաղաք Երևան, Կենտրոն վարչական շրջան, Բայրոն փողոց

ՊԱՏՎԻՐԱՏՈՒ՝
КЛИЕНТ:

ԵՐԵՎԱՆԻ ՔԱՂԱՔԱՊԵՏԱՐԱՆ
МЭРИЯ ЕРЕВАНА

ՊԱՅՄԱՆԱԳՐԻ ՀԱՄԱՐ՝
НОМЕР ДОГОВОРА:

№ ԵՔ-ՀՄԱԽԱՇՁԲ-25/7

ՆԱԽԱԳԾԱՅԻՆ ՓՈՒԼ ԵՎ ՄԱՍ՝
РАЗДЕЛ:

Աշխատանքային նախագիծ
Ճարտարապետաշինարարական մաս
Рабочий проект
Архитектурно-строительный раздел

ԳԾԱԳՐԻ ԱՆՎԱՆՈՒՄԸ՝
НАЗВАНИЕ ЧЕРТЕЖА:

Գոյություն ունեցող վիճակի հատակագիծ - Հատված 1

ԹԵՐԹ՝ СТРАНИЦА:	ՃՇ-8
ՄԱՍՇՏԱԲ՝ МАСШТАБ:	1:200
ԹԵՐԹԵՐ՝ СТРАНИЦЫ:	44

ՊԱՇՏՈՆԸ՝ ДОЛЖНОСТЬ:	ԱՆՈՒՆ/ԱԶԳԱՆՈՒՆ՝ ИМЯ/ФАМИЛИЯ:	ՍՏՈՐ.՝ ПОДПИСИ:
ՏՆՕՐԵՆ՝ ДИРЕКТОР:	Վ. Խաչատրյան В. Хачатрян	
ՆԳԾ՝ ГАП:	Ա. Սահակյան А. Саакян	
ՆԱԽԱԳԾՈՂ՝ АРХИТЕКТОР:	Դ. Զալինյան Д. Залинян	
ՆԱԽԱԳԾՈՂ՝ АРХИТЕКТОР:	Ն. Խաչատրյան Н. Хачатрян	
ՆԱԽԱԳԾՈՂ՝ АРХИТЕКТОР:	Ս. Գրիգորյան С. Григорян	
ՍՏՈՒԳԵՑ՝ ПРОВЕРЕНО:	Ա. Սահակյան А. Саакян	

Սա համակարգչով իրականացված /CAD/ գծագիր է և չպետք է փոփոխվի ձեռքով
Этот чертёж выполнен на компьютере (CAD) и не подлежит ручным изменениям

ԳՈՅՈՒԹՅՈՒՆ ՈՒՆԵՑՈՂ ՎԻՃԱԿԻ ՀԱՏԱԿԱԳԻԾ - ՀԱՏՎԱԾ 2

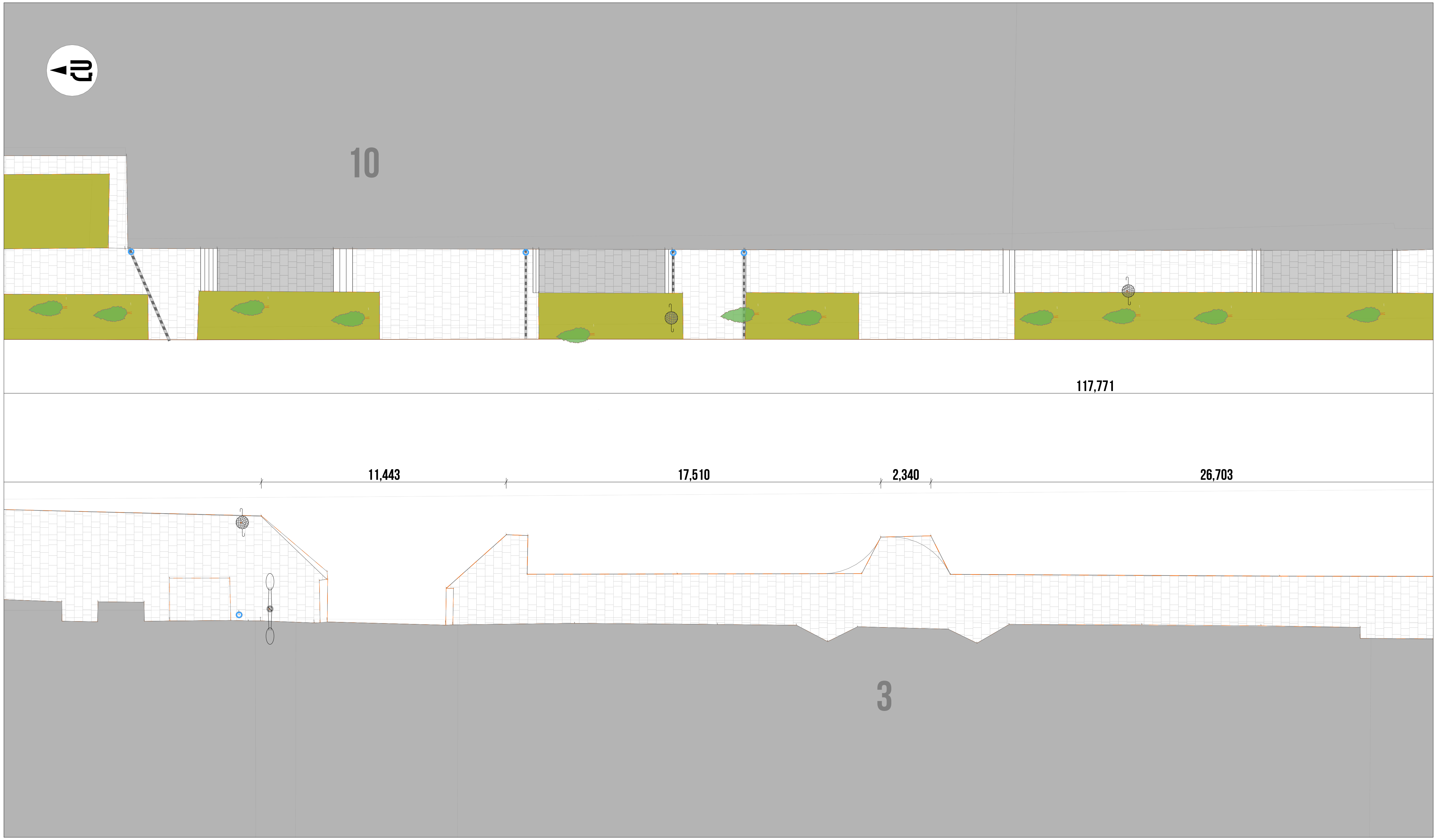

Պայմանական Նշաններ

- Էլեկտրական հենասյուն
- Դիտահոր
- Տանիքի ջրահեռացման խողովակ
- Փողոցային լուսասյուն

Ծանոթագրություն

Բոլոր չափերը տրված են միլիմետրերով:
Իրական չափերը և նշումները ճշգրտել տեղում:

ՆԱԽԱԳԾԱՅԻՆ ԸՆԿԵՐՈՒԹՅՈՒՆ՝
ПРОЕКТИРУЮЩАЯ КОМПАНИЯ:

INITIATIVE ARCHITECTS

ՀԱՍՑԵ՝ АДРЕС:	Նոր Նորքի 7-րդ զանգված, 34 շենք, 36 բնակարան Нор Норк, 7-й массив, дом 34, квартира 36.
ՔԱՂԱՔ՝ ГОРОД:	ՀՀ, ԵՐԵՎԱՆ РА, ЕРЕВАН
ՓՈՍՏ. ԻՆԴԵՔՍ՝ ПОЧТ. ИНДЕКС	0092
ՀԵՌԱԽՈՍ ТЕЛЕФОН՝	+374094500038
ԷԼ. ՓՈՍՏ՝ ЭЛ. ПОЧТА	initiativearchitects@gmail.com
ԼԻՑԵՆԶԻԱ՝ ЛИЦЕНЗИЯ	ՃԲԴ-Ա-0110

ՆԱԽԱԳԾԻ ԱՆՎԱՆՈՒՄԸ՝
НАЗВАНИЕ ПРОЕКТА:

ՀՀ, ԵՐԵՎԱՆ ՔԱՂԱՔԻ, ԿԵՆՏՐՈՆ ՎԱՐՉԱԿԱՆ ՇՐՋԱՆԻ ԲԱՅՐՈՆ ՓՈՂՈՑԻ ՀԻՄՆԱՆՈՐՈԳՄԱՆ ԱՇԽԱՏԱՆՔՆԵՐ

ՆԱԽԱԳԾԻ ՀԱՍՑԵ՝
АДРЕС ПРОЕКТА:

ՀՀ, քաղաք Երևան, Կենտրոն վարչական շրջան, Բայրոն փողոց

ՊԱՏՎԻՐԱՏՈՒ՝
КЛИЕНТ:

ԵՐԵՎԱՆԻ ՔԱՂԱՔԱՊԵՏԱՐԱՆ
МЭРИЯ ЕРЕВАНА

ՊԱՅՄԱՆԱԳՐԻ ՀԱՄԱՐ՝
НОМЕР ДОГОВОРА:

№ ԵՔ-ՀՄԱԽԱՇՁԲ-25/7

ՆԱԽԱԳԾԱՅԻՆ ՓՈՒԼ ԵՎ ՄԱՍ՝
РАЗДЕЛ:

Աշխատանքային նախագիծ
Ճարտարապետաշինարարական մաս
Рабочий проект
Архитектурно-строительный раздел

ԳԾԱԳՐԻ ԱՆՎԱՆՈՒՄԸ՝
НАЗВАНИЕ ЧЕРТЕЖА:

Գոյություն ունեցող վիճակի հատակագիծ - Հատված 2

ԹԵՐԹ՝ СТРАНИЦА:	ՃՇ-9
ՄԱՍՇՏԱԲ՝ МАСШТАБ:	1:200
ԹԵՐԹԵՐ՝ СТРАНИЦЫ:	44

ՊԱՇՏՈՆԸ՝ ДОЛЖНОСТЬ:	ԱՆՈՒՆ/ԱԶԳԱՆՈՒՆ՝ ИМЯ/ФАМИЛИЯ:	ՍՏՈՐ.՝ ПОДПИСИ:
ՏՆՕՐԵՆ՝ ДИРЕКТОР:	Վ. Խաչատրյան В. Хачатрян	
ՆԳՃ՝ ГАП:	Ա. Սահակյան А. Саакян	
ՆԱԽԱԳԾՈՂ՝ АРХИТЕКТОР:	Դ. Զալինյան Д. Залинян	
ՆԱԽԱԳԾՈՂ՝ АРХИТЕКТОР:	Ն. Խաչատրյան Н. Хачатрян	
ՆԱԽԱԳԾՈՂ՝ АРХИТЕКТОР:	Ս. Գրիգորյան С. Григорян	
ՍՏՈՒԳԵՑ՝ ПРОВЕРЕНО:	Ա. Սահակյան А. Саакян	

Սա համակարգչով իրականացված /CAD/ գծագիր է և չպետք է փոփոխվի ձեռքով
Этот чертёж выполнен на компьютере (CAD) и не подлежит ручным изменениям

ԳՈՅՈՒԹՅՈՒՆ ՈՒՆԵՑՈՂ ՎԻՃԱԿԻ ՀԱՏԱԿԱԳԻԾ - ՀԱՏՎԱԾ 3

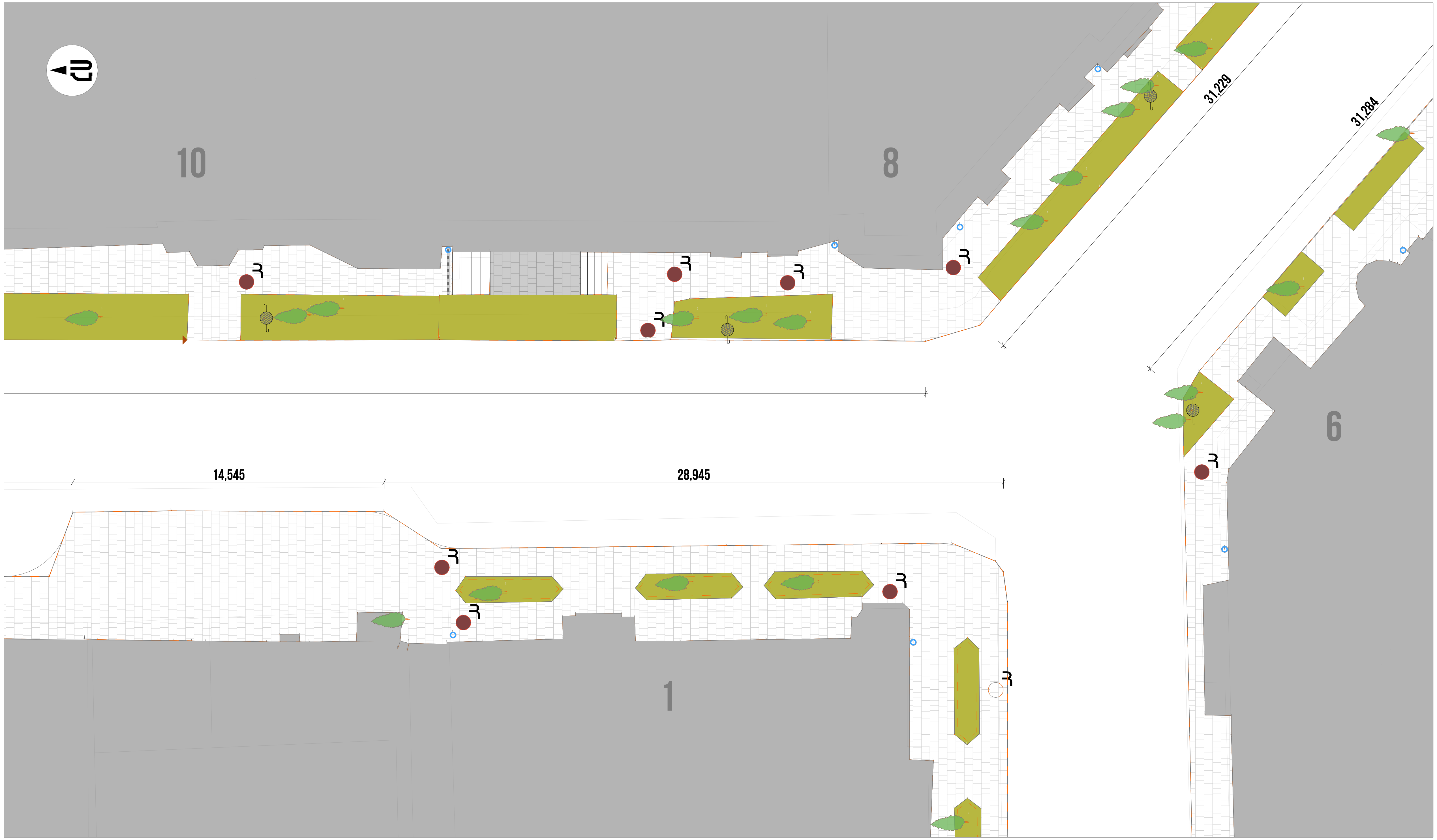

Պայմանական Նշաններ

- Էլեկտրական հենասյուն
- Դիտահոր
- Տանիքի ջրահեռացման խողովակ
- Փողոցային լուսասյուն

Ծանոթագրություն

Բոլոր չափերը տրված են միլիմետրերով:
Իրական չափերը և նշումները ճշգրտել տեղում:

ՆԱԽԱԳԾԱՅԻՆ ԸՆԿԵՐՈՒԹՅՈՒՆ՝
ПРОЕКТИРУЮЩАЯ КОМПАНИЯ:

INITIATIVE ARCHITECTS

ՀԱՍՑԵ՝ АДРЕС:	Նոր Նորքի 7-րդ զանգված, 34 շենք, 36 բնակարան Нор Норк, 7-й массив, дом 34, квартира 36.
ՔԱՂԱՔ՝ ГОРОД:	ՀՀ, ԵՐԵՎԱՆ РА, ЕРЕВАН
ՓՈՍՏ. ԻՆԴԵՔՍ՝ ПОЧТ. ИНДЕКС	0092
ՀԵՌԱԽՈՍ ТЕЛЕФОН՝	+374094500038
ԷԼ. ՓՈՍՏ՝ ЭЛ. ПОЧТА	initiativearchitects@gmail.com
ԼԻՑԵՆԶԻԱ՝ ЛИЦЕНЗИЯ	ՃԲԴ-Ա-0110

ՆԱԽԱԳԾԻ ԱՆՎԱՆՈՒՄԸ՝
НАЗВАНИЕ ПРОЕКТА:

ՀՀ, ԵՐԵՎԱՆ ՔԱՂԱՔԻ, ԿԵՆՏՐՈՆ ՎԱՐՉԱԿԱՆ ՇՐՋԱՆԻ ԲԱՅՐՈՆ ՓՈՂՈՑԻ ՀԻՄՆԱՆՈՐՈԳՄԱՆ ԱՇԽԱՏԱՆՔՆԵՐ

ՆԱԽԱԳԾԻ ՀԱՍՑԵ՝
АДРЕС ПРОЕКТА:

ՀՀ, քաղաք Երևան, Կենտրոն վարչական շրջան, Բայրոն փողոց

ՊԱՏՎԻՐԱՏՈՒ՝
КЛИЕНТ:

ԵՐԵՎԱՆԻ ՔԱՂԱՔԱՊԵՏԱՐԱՆ
МЭРИЯ ЕРЕВАНА

ՊԱՅՄԱՆԱԳՐԻ ՀԱՄԱՐ՝
НОМЕР ДОГОВОРА:

№ ԵՔ-ՀՄԱԽԱՇՁԲ-25/7

ՆԱԽԱԳԾԱՅԻՆ ՓՈՒԼ ԵՎ ՄԱՍ՝
РАЗДЕЛ:

Աշխատանքային նախագիծ
Ճարտարապետաշինարարական մաս
Рабочий проект
Архитектурно-строительный раздел

ԳԾԱԳՐԻ ԱՆՎԱՆՈՒՄԸ՝
НАЗВАНИЕ ЧЕРТЕЖА:

Գոյություն ունեցող վիճակի հատակագիծ - Հատված 3

ԹԵՐԹ՝ СТРАНИЦА:	ՃՇ-10
ՄԱՍՇՏԱԲ՝ МАСШТАБ:	1:200
ԹԵՐԹԵՐ՝ СТРАНИЦЫ:	44

ՊԱՇՏՈՆԸ՝ ДОЛЖНОСТЬ:	ԱՆՈՒՆ/ԱԶԳԱՆՈՒՆ՝ ИМЯ/ФАМИЛИЯ:	ՍՏՈՐ.՝ ПОДПИСИ:
ՏՆՕՐԵՆ՝ ДИРЕКТОР:	Վ. Խաչատրյան В. Хачатрян	
ՆԳՃ՝ ГАП:	Ա. Սահակյան А. Саакян	
ՆԱԽԱԳԾՈՂ՝ АРХИТЕКТОР:	Դ. Զալինյան Д. Залинян	
ՆԱԽԱԳԾՈՂ՝ АРХИТЕКТОР:	Ն. Խաչատրյան Н. Хачатрян	
ՆԱԽԱԳԾՈՂ՝ АРХИТЕКТОР:	Ս. Գրիգորյան С. Григорян	
ՍՏՈՒԳԵՑ՝ ПРОВЕРЕНО:	Ա. Սահակյան А. Саакян	

Սա համակարգչով իրականացված /CAD/ գծագիր է և չպետք է փոփոխվի ձեռքով
Этот чертёж выполнен на компьютере (CAD) и не подлежит ручным изменениям

ԳՈՅՈՒԹՅՈՒՆ ՈՒՆԵՑՈՂ ՎԻՃԱԿԻ ՀԱՏԱԿԱԳԻԾ - ՀԱՏՎԱԾ 4

Պայմանական Նշաններ

- Էլեկտրական հենասյուն
- Դիտահոր
- Տանիքի ջրահեռացման խողովակ
- Փողոցային լուսասյուն

Ծանոթագրություն

Բոլոր չափերը տրված են միլիմետրերով:
Իրական չափերը և նշումները ճշգրտել տեղում:

ՆԱԽԱԳԾԱՅԻՆ ԸՆԿԵՐՈՒԹՅՈՒՆ`
ПРОЕКТИРУЮЩАЯ КОМПАНИЯ:

INITIATIVE ARCHITECTS

ՀԱՍՑԵ` АДРЕС: Նոր Նորքի 7-րդ զանգված, 34 շենք, 36 բնակարան
Нор Норк, 7-й массив, дом 34, квартира 36.

ՔԱՂԱՔ` ГОРОД: ՀՀ, ԵՐԵՎԱՆ
РА, ЕРЕВАН

ՓՈՍՏ. ԻՆԴԵՔՍ` ПОЧТ. ИНДЕКС: 0092

ՀԵՌԱԽՈՍ` ТЕЛЕФОН: +374094500038

ԷԼ. ՓՈՍՏ` ЭЛ. ПОЧТА: initiativearchitects@gmail.com

ԼԻՑԵՆԶԻԱ` ЛИЦЕНЗИЯ: ՃԲԴ-Ա-0110

ՆԱԽԱԳԾԻ ԱՆՎԱՆՈՒՄԸ`
НАЗВАНИЕ ПРОЕКТА:

ՀՀ, ԵՐԵՎԱՆ ՔԱՂԱՔԻ, ԿԵՆՏՐՈՆ ՎԱՐՉԱԿԱՆ ՇՐՋԱՆԻ ԲԱՅՐՈՆ ՓՈՂՈՑԻ ՀԻՄՆԱՆՈՐՈԳՄԱՆ ԱՇԽԱՏԱՆՔՆԵՐ

ՆԱԽԱԳԾԻ ՀԱՍՑԵ`
АДРЕС ПРОЕКТА:

ՀՀ, քաղաք Երևան, Կենտրոն վարչական շրջան, Բայրոն փողոց

ՊԱՏՎԻՐԱՏՈՒ`
КЛИЕНТ:

ԵՐԵՎԱՆԻ ՔԱՂԱՔԱՊԵՏԱՐԱՆ
МЭРИЯ ЕРЕВАНА

ՊԱՅՄԱՆԱԳՐԻ ՀԱՄԱՐ`
НОМЕР ДОГОВОРА:

№ ԵՔ-ՀՄԱԽԱՇՁԲ-25/7

ՆԱԽԱԳԾԱՅԻՆ ՓՈՒԼ ԵՎ ՄԱՍ`
РАЗДЕЛ:

Աշխատանքային նախագիծ
Ճարտարապետաշինարարական մաս
Рабочий проект
Архитектурно-строительный раздел

ԳԾԱԳՐԻ ԱՆՎԱՆՈՒՄԸ`
НАЗВАНИЕ ЧЕРТЕЖА:

Գոյություն ունեցող վիճակի հատակագիծ - Հատված 4

ԹԵՐԹ` СТРАНИЦА:	ՃՃ-11
ՄԱՍՇՏԱԲ` МАСШТАБ:	1:200
ԹԵՐԹԵՐ` СТРАНИЦЫ:	44

ՊԱՇՏՈՆԸ` ДОЛЖНОСТЬ:	ԱՆՈՒՆ/ԱԶԳԱՆՈՒՆ` ИМЯ/ФАМИЛИЯ:	ՍՏՈՐ.` ПОДПИСИ:
ՏՆՕՐԵՆ` ДИРЕКТОР:	Վ. Խաչատրյան В. Хачатрян	
ՆԳԾ` ГАП:	Ա. Սահակյան А. Саакян	
ՆԱԽԱԳԾՈՂ` АРХИТЕКТОР:	Դ. Զալինյան Д. Залинян	
ՆԱԽԱԳԾՈՂ` АРХИТЕКТОР:	Ն. Խաչատրյան Н. Хачатрян	
ՆԱԽԱԳԾՈՂ` АРХИТЕКТОР:	Ս. Գրիգորյան С. Григорян	
ՍՏՈՒԳԵՑ` ПРОВЕРЕНО:	Ա. Սահակյան А. Саакян	

Սա համակարգչով իրականացված /CAD/ գծագիր է և չպետք է փոփոխվի ձեռքով
Этот чертёж выполнен на компьютере (CAD) и не подлежит ручным изменениям

ՔԱՆԴՄԱՆ ԱՇԽԱՏԱՆՔՆԵՐԻ ԸՆԴՀԱՆՈՒՐ ՀԱՏԱԿԱԳԻԾ Մ 1:650

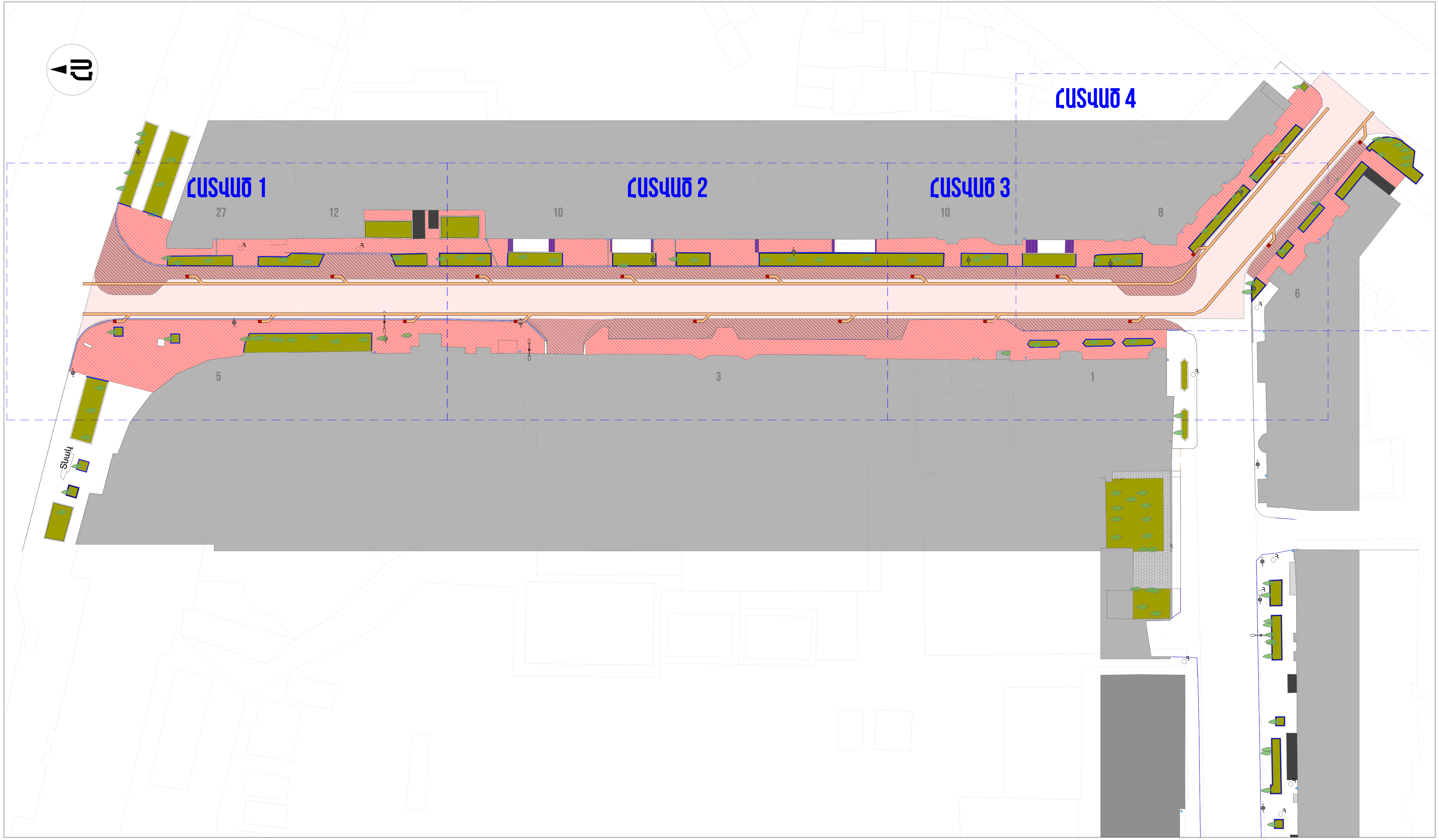

ՊԱՅՄԱՆԱԿԱՆ ՆՇԱՆՆԵՐ

- Մայթերի քանդվող հատակ
- Մայթի լայնացման համար Քանդվող ասֆալտ
- Հարակից շինություններ
- Փողոցի քանդվող ասֆալտ
- Աստիճաններ
- Ապամոնտաժվող եզրաքար

Ծանոթագրություն

Բոլոր չափերը տրված են միլիմետրերով:
Իրական չափերը և նշումները ճշգրտել տեղում:

Ուշադրություն

Նախքան քանդման աշխատանքների սկսելը համապատասխան մարմիններից ճշտել գոյություն ունեցող ենթակառուցվածքների անցկացման վայրերը:

ՆԱԽԱԳԾԱՅԻՆ ԸՆԿԵՐՈՒԹՅՈՒՆ՝
ПРОЕКТИРУЮЩАЯ КОМПАНИЯ:

INITIATIVE ARCHITECTS

ՀԱՍՑԵ՝ АДРЕС:	Նոր Նորքի 7-րդ զանգված, 34 շենք, 36 բնակարան Нор Норк, 7-й массив, дом 34, квартира 36.
ՔԱՂԱՔ՝ ГОРОД:	ՀՀ, ԵՐԵՎԱՆ РА, ЕРЕВАН
ՓՈՍՏ. ԻՆԴԵՔՍ՝ ПОЧТ. ИНДЕКС	0092
ՀԵՌԱԽՈՍ՝ ТЕЛЕФОН	+374094500038
ԷԼ. ՓՈՍՏ՝ ЭЛ. ПОЧТА	initiativearchitects@gmail.com
ԼԻՑԵՆԶԻԱ՝ ЛИЦЕНЗИЯ	ՃԲԴ-Ա-0110

**ՆԱԽԱԳԾԻ ԱՆՎԱՆՈՒՄԸ՝
НАЗВАНИЕ ПРОЕКТА:**

ՀՀ, ԵՐԵՎԱՆ ՔԱՂԱՔԻ, ԿԵՆՏՐՈՆ ՎԱՐՉԱԿԱՆ ՇՐՋԱՆԻ ԲԱՅՐՈՆ ՓՈՂՈՑԻ ՀԻՄՆԱՆՈՐՈԳՄԱՆ ԱՇԽԱՏԱՆՔՆԵՐ

**ՆԱԽԱԳԾԻ ՀԱՍՑԵ՝
АДРЕС ПРОЕКТА:**

ՀՀ, քաղաք Երևան, Կենտրոն վարչական շրջան, Բայրոն փողոց

**ՊԱՏՎԻՐԱՏՈՒ՝
КЛИЕНТ:**

ԵՐԵՎԱՆԻ ՔԱՂԱՔԱՊԵՏԱՐԱՆ
МЭРИЯ ЕРЕВАНА

**ՊԱՅՄԱՆԱԳՐԻ ՀԱՄԱՐ՝
НОМЕР ДОГОВОРА:**

№ ԵՔ-ՀՄԱԽԱՇՁԲ-25/7

**ՆԱԽԱԳԾԱՅԻՆ ՓՈՒԼ ԵՎ ՄԱՍ՝
РАЗДЕЛ:**

Աշխատանքային նախագիծ
Ճարտարապետաշինարարական մաս
Рабочий проект
Архитектурно-строительный раздел

**ԳԾԱԳՐԻ ԱՆՎԱՆՈՒՄԸ՝
НАЗВАНИЕ ЧЕРТЕЖА:**

Քանդման աշխատանքների գլխավոր հատակագիծ

ԹԵՐԹ՝ СТРАНИЦА:	ՃՇ-12
ՄԱՍՇՏԱԲ՝ МАСШТАБ:	1:650
ԹԵՐԹԵՐ՝ СТРАНИЦЫ:	44

ՊԱՇՏՈՆԸ՝ ДОЛЖНОСТЬ:	ԱՆՈՒՆ/ԱԶԳԱՆՈՒՆ՝ ИМЯ/ФАМИЛИЯ:	ՍՏՈՐ.՝ ПОДПИСИ:
ՏՆՕՐԵՆ՝ ДИРЕКТОР:	Վ. Խաչատրյան В. Хачатрян	
ՆԳՃ՝ ГАП:	Ա. Սահակյան А. Саакян	
ՆԱԽԱԳԾՈՂ՝ АРХИТЕКТОР:	Դ. Զալինյան Д. Залинян	
ՆԱԽԱԳԾՈՂ՝ АРХИТЕКТОР:	Ն. Խաչատրյան Н. Хачатрян	
ՆԱԽԱԳԾՈՂ՝ АРХИТЕКТОР:	Ս. Գրիգորյան С. Григорян	
ՍՏՈՒԳԵՑ՝ ПРОВЕРЕНО:	Ա. Սահակյան А. Саакян	

Սա համակարգչով իրականացված /CAD/ գծագիր է և չպետք է փոփոխվի ձեռքով
Этот чертёж выполнен на компьютере (CAD) и не подлежит ручным изменениям

ՔԱՆԴՄԱՆ ԱՇԽԱՏԱՆՔՆԵՐԻ ՀԱՏԱԿԱԳԻԾ - ՀԱՏՎԱԾ 1

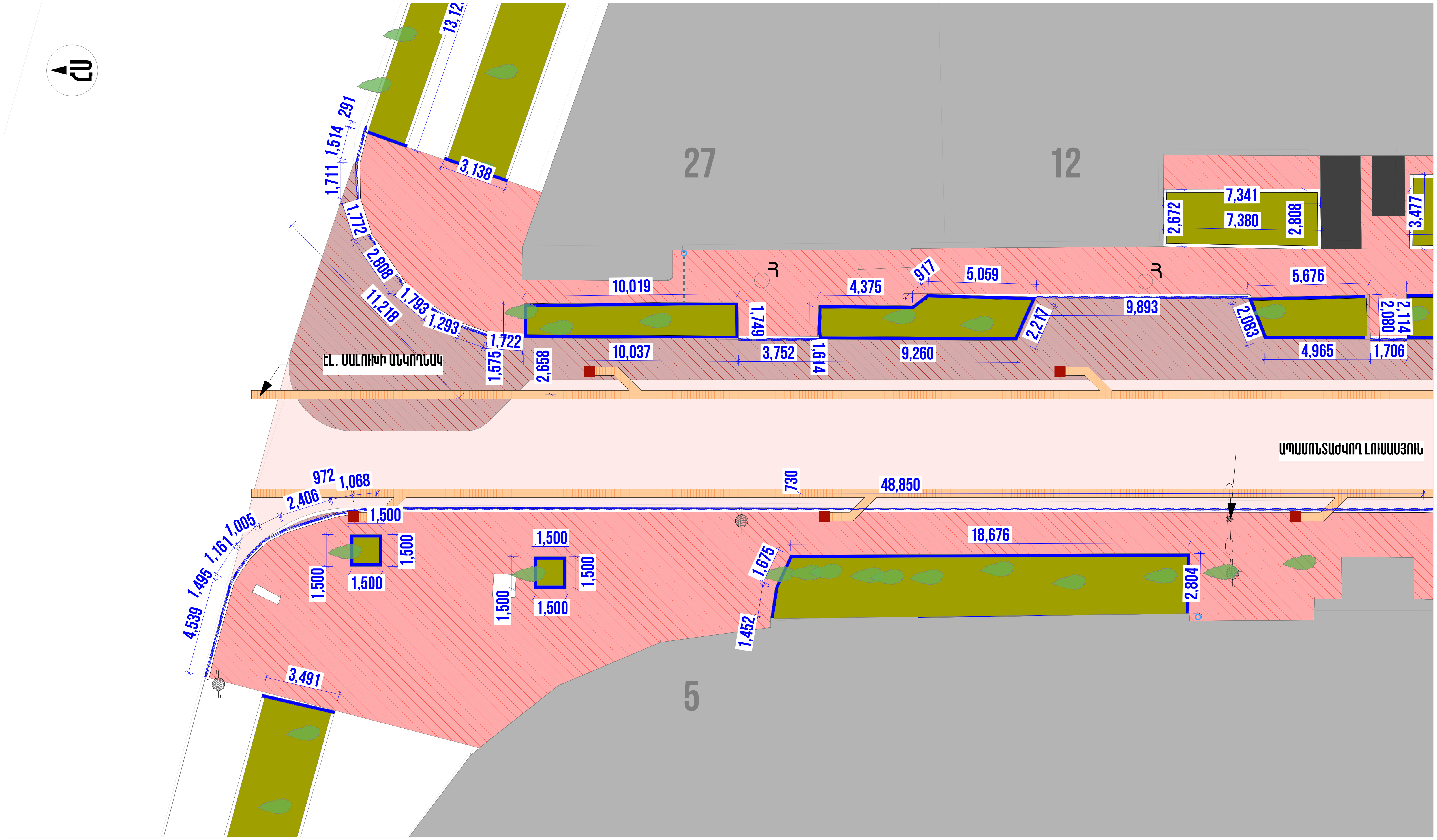

ՊԱՅՄԱՆԱԿԱՆ ՆՇԱՆՆԵՐ

- Մայթերի քանդվող հատակ
- Մայթի լայնացման համար Քանդվող ասֆալտ
- Փողոցի քանդվող ասֆալտ
- լուսասյան հիմքեր
- Հարակից շինություններ
- Ապամոնտաժվող էլեկտրական հենասյուն
- Ապամոնտաժվող եզրաքար
- Ապամոնտաժվող փողոցային լուսասյուն

Ծանոթագրություն

Բոլոր չափերը տրված են միլիմետրերով:
Իրական չափերը և նշումները ճշգրտել տեղում:

ՆԱԽԱԳԾԱՅԻՆ ԸՆԿԵՐՈՒԹՅՈՒՆ՝
ПРОЕКТИРУЮЩАЯ КОМПАНИЯ:

INITIATIVE ARCHITECTS

ՀԱՍՑԵ՝ АДРЕС:	Նոր Նորքի 7-րդ զանգված, 34 շենք, 36 բնակարան Нор Норк, 7-й массив, дом 34, квартира 36.
ՔԱՂԱՔ՝ ГОРОД:	ՀՀ, ԵՐԵՎԱՆ РА, ЕРЕВАН
ՓՈՍՏ. ԻՆԴԵՔՍ՝ ПОЧТ. ИНДЕКС	0092
ՀԵՌԱԽՈՍ՝ ТЕЛЕФОН	+374094500038
ԷԼ. ՓՈՍՏ՝ ЭЛ. ПОЧТА	initiativearchitects@gmail.com
ԼԻՑԵՆԶԻԱ՝ ЛИЦЕНЗИЯ	ՃԲԴ-Ա-0110

ՆԱԽԱԳԾԻ ԱՆՎԱՆՈՒՄԸ՝
НАЗВАНИЕ ПРОЕКТА:

ՀՀ, ԵՐԵՎԱՆ ՔԱՂԱՔԻ, ԿԵՆՏՐՈՆ ՎԱՐՉԱԿԱՆ ՇՐՋԱՆԻ ԲԱՅՐՈՆ ՓՈՂՈՑԻ ՀԻՄՆԱՆՈՐՈԳՄԱՆ ԱՇԽԱՏԱՆՔՆԵՐ

ՆԱԽԱԳԾԻ ՀԱՍՑԵ՝
АДРЕС ПРОЕКТА:

ՀՀ, քաղաք Երևան, Կենտրոն վարչական շրջան, Բայրոն փողոց

ՊԱՏՎԻՐԱՏՈՒ՝
КЛИЕНТ:

ԵՐԵՎԱՆԻ ՔԱՂԱՔԱՊԵՏԱՐԱՆ
МЭРИЯ ЕРЕВАНА

ՊԱՅՄԱՆԱԳՐԻ ՀԱՄԱՐ՝
НОМЕР ДОГОВОРА:

№ ԵՔ-ՀՄԱԽԱՃՁԲ-25/7

ՆԱԽԱԳԾԱՅԻՆ ՓՈՒԼ ԵՎ ՄԱՍ՝
РАЗДЕЛ:

Աշխատանքային նախագիծ
Ճարտարապետաշինարարական մաս
Рабочий проект
Архитектурно-строительный раздел

ԳԾԱԳՐԻ ԱՆՎԱՆՈՒՄԸ՝
НАЗВАНИЕ ЧЕРТЕЖА:

Քանդման աշխատանքների գլխավոր հատակագիծ - Հատված 1

ԹԵՐԹ՝ СТРАНИЦА:	ՃՇ-13
ՄԱՍՇՏԱԲ՝ МАСШТАБ:	1:200
ԹԵՐԹԵՐ՝ СТРАНИЦЫ:	44

ՊԱՇՏՈՆԸ՝ ДОЛЖНОСТЬ:	ԱՆՈՒՆ/ԱԶԳԱՆՈՒՆ՝ ИМЯ/ФАМИЛИЯ:	ՍՏՈՐ.՝ ПОДПИСИ:
ՏՆՕՐԵՆ՝ ДИРЕКТОР:	Վ. Խաչատրյան В. Хачатрян	
ՆԳԾ՝ ГАП:	Ա. Սահակյան А. Саакян	
ՆԱԽԱԳԾՈՂ՝ АРХИТЕКТОР:	Դ. Զալինյան Д. Залинян	
ՆԱԽԱԳԾՈՂ՝ АРХИТЕКТОР:	Ն. Խաչատրյան Н. Хачатрян	
ՆԱԽԱԳԾՈՂ՝ АРХИТЕКТОР:	Ս. Գրիգորյան С. Григорян	
ՍՏՈՒԳԵՑ՝ ПРОВЕРЕНО:	Ա. Սահակյան А. Саакян	

Սա համակարգչով իրականացված /CAD/ գծագիր է և չպետք է փոփոխվի ձեռքով
Этот чертёж выполнен на компьютере (CAD) и не подлежит ручным изменениям

ՔԱՆԴՄԱՆ ԱՇԽԱՏԱՆՔՆԵՐԻ ՀԱՏԱԿԱԳԻԾ - ՀԱՏՎԱԾ 2

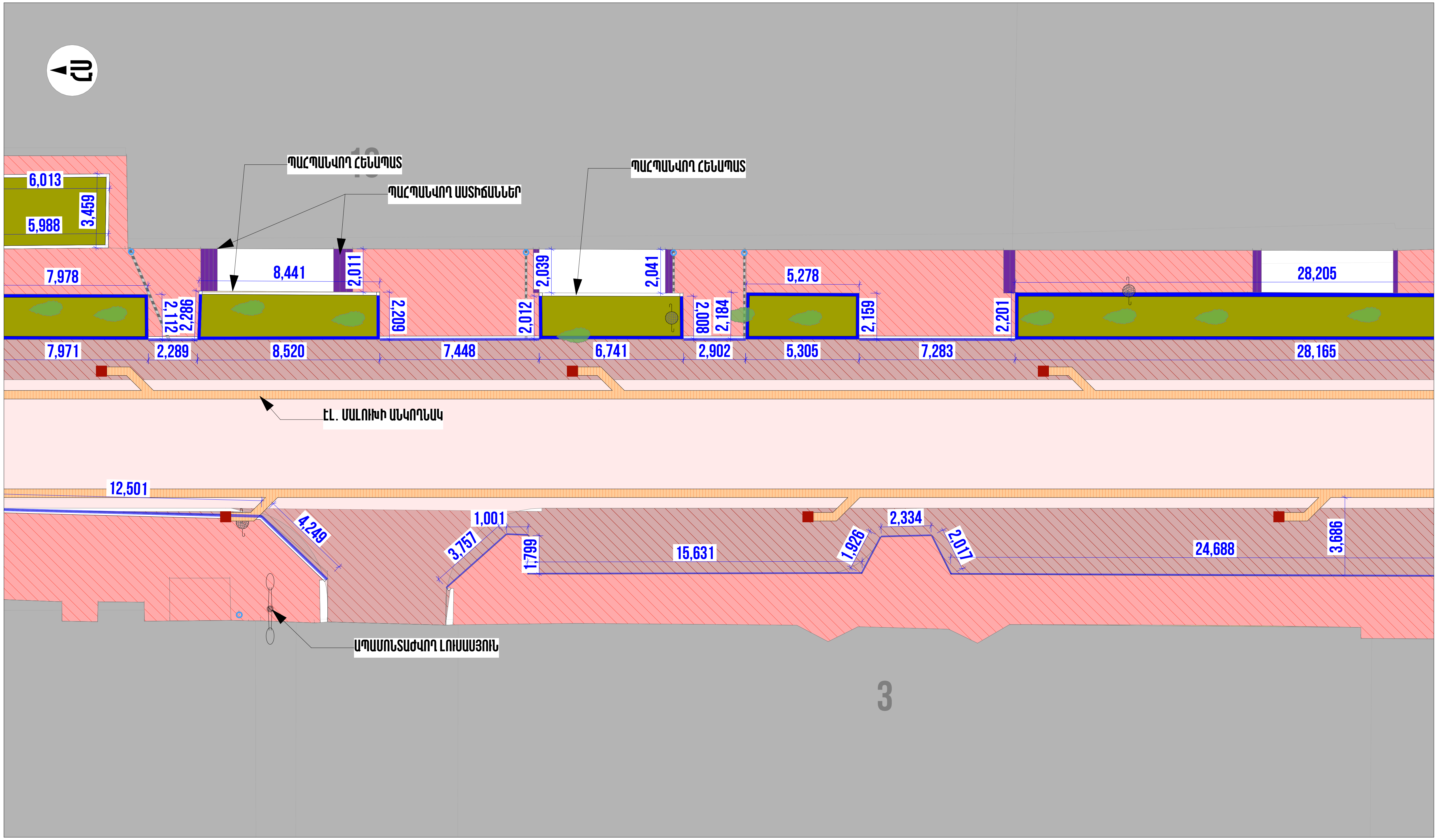

ՊԱՅՄԱՆԱԿԱՆ ՆՇԱՆՆԵՐ

- Մայթերի քանդվող հատակ
- Մայթի լայնացման համար Քանդվող ասֆալտ
- Փողոցի քանդվող ասֆալտ
- լուսասյան հիմքեր
- Հարակից շինություններ
- Ապամոնտաժվող էլեկտրական հենասյուն
- Ապամոնտաժվող եզրաքար
- Ապամոնտաժվող փողոցային լուսասյուն

Ծանոթագրություն

Բոլոր չափերը տրված են միլիմետրերով:
Իրական չափերը և նշումները ճշգրտել տեղում:

ՆԱԽԱԳԾԱՅԻՆ ԸՆԿԵՐՈՒԹՅՈՒՆ՝
ПРОЕКТИРУЮЩАЯ КОМПАНИЯ:

INITIATIVE ARCHITECTS

ՀԱՍՑԵ՝ АДРЕС:	Նոր Նորքի 7-րդ զանգված, 34 շենք, 36 բնակարան Нор Норк, 7-й массив, дом 34, квартира 36.
ՔԱՂԱՔ՝ ГОРОД:	ՀՀ, ԵՐԵՎԱՆ РА, ЕРЕВАН
ՓՈՍՏ. ԻՆԴԵՔՍ՝ ПОЧТ. ИНДЕКС	0092
ՀԵՌԱԽՈՍ՝ ТЕЛЕФОН	+374094500038
ԷԼ. ՓՈՍՏ՝ ЭЛ. ПОЧТА	initiativearchitects@gmail.com
ԼԻՑԵՆԶԻԱ՝ ЛИЦЕНЗИЯ	ՃԲԴ-Ա-0110

ՆԱԽԱԳԾԻ ԱՆՎԱՆՈՒՄԸ՝
НАЗВАНИЕ ПРОЕКТА:

ՀՀ, ԵՐԵՎԱՆ ՔԱՂԱՔԻ, ԿԵՆՏՐՈՆ ՎԱՐՉԱԿԱՆ ՇՐՋԱՆԻ ԲԱՅՐՈՆ ՓՈՂՈՑԻ ՀԻՄՆԱՆՈՐՈԳՄԱՆ ԱՇԽԱՏԱՆՔՆԵՐ

ՆԱԽԱԳԾԻ ՀԱՍՑԵ՝
АДРЕС ПРОЕКТА:

ՀՀ, քաղաք Երևան, Կենտրոն վարչական շրջան, Բայրոն փողոց

ՊԱՏՎԻՐԱՏՈՒ՝
КЛИЕНТ:

ԵՐԵՎԱՆԻ ՔԱՂԱՔԱՊԵՏԱՐԱՆ
МЭРИЯ ЕРЕВАНА

ՊԱՅՄԱՆԱԳՐԻ ՀԱՄԱՐ՝
НОМЕР ДОГОВОРА:

№ ԵՔ-ՀՄԱԽԱՇՁԲ-25/7

ՆԱԽԱԳԾԱՅԻՆ ՓՈՒԼ ԵՎ ՄԱՍ՝
РАЗДЕЛ:

Աշխատանքային նախագիծ
Ճարտարապետաշինարարական մաս
Рабочий проект
Архитектурно-строительный раздел

ԳԾԱԳՐԻ ԱՆՎԱՆՈՒՄԸ՝
НАЗВАНИЕ ЧЕРТЕЖА:

Քանդման աշխատանքների գլխավոր հատակագիծ - Հատված 2

ԹԵՐԹ՝ СТРАНИЦА:	ՃՇ-14
ՄԱՍՇՏԱԲ՝ МАСШТАБ:	1:200
ԹԵՐԹԵՐ՝ СТРАНИЦЫ:	44

ՊԱՇՏՈՆԸ՝ ДОЛЖНОСТЬ:	ԱՆՈՒՆ/ԱԶԳԱՆՈՒՆ՝ ИМЯ/ФАМИЛИЯ:	ՍՏՈՐ.՝ ПОДПИСИ:
ՏՆՕՐԵՆ՝ ДИРЕКТОР:	Վ. Խաչատրյան В. Хачатрян	
ՆԳԾ՝ ГАП:	Ա. Սահակյան А. Саакян	
ՆԱԽԱԳԾՈՂ՝ АРХИТЕКТОР:	Դ. Զալինյան Д. Залинян	
ՆԱԽԱԳԾՈՂ՝ АРХИТЕКТОР:	Ն. Խաչատրյան Н. Хачатрян	
ՆԱԽԱԳԾՈՂ՝ АРХИТЕКТОР:	Ս. Գրիգորյան С. Григорян	
ՍՏՈՒԳԵՑ՝ ПРОВЕРЕНО:	Ա. Սահակյան А. Саакян	

Սա համակարգչով իրականացված /CAD/ գծագիր է և չպետք է փոփոխվի ձեռքով
Этот чертёж выполнен на компьютере (CAD) и не подлежит ручным изменениям

ՔԱՆԴՄԱՆ ԱՇԽԱՏԱՆՔՆԵՐԻ ՀԱՏԱԿԱԳԻԾ - ՀԱՏՎԱԾ 3

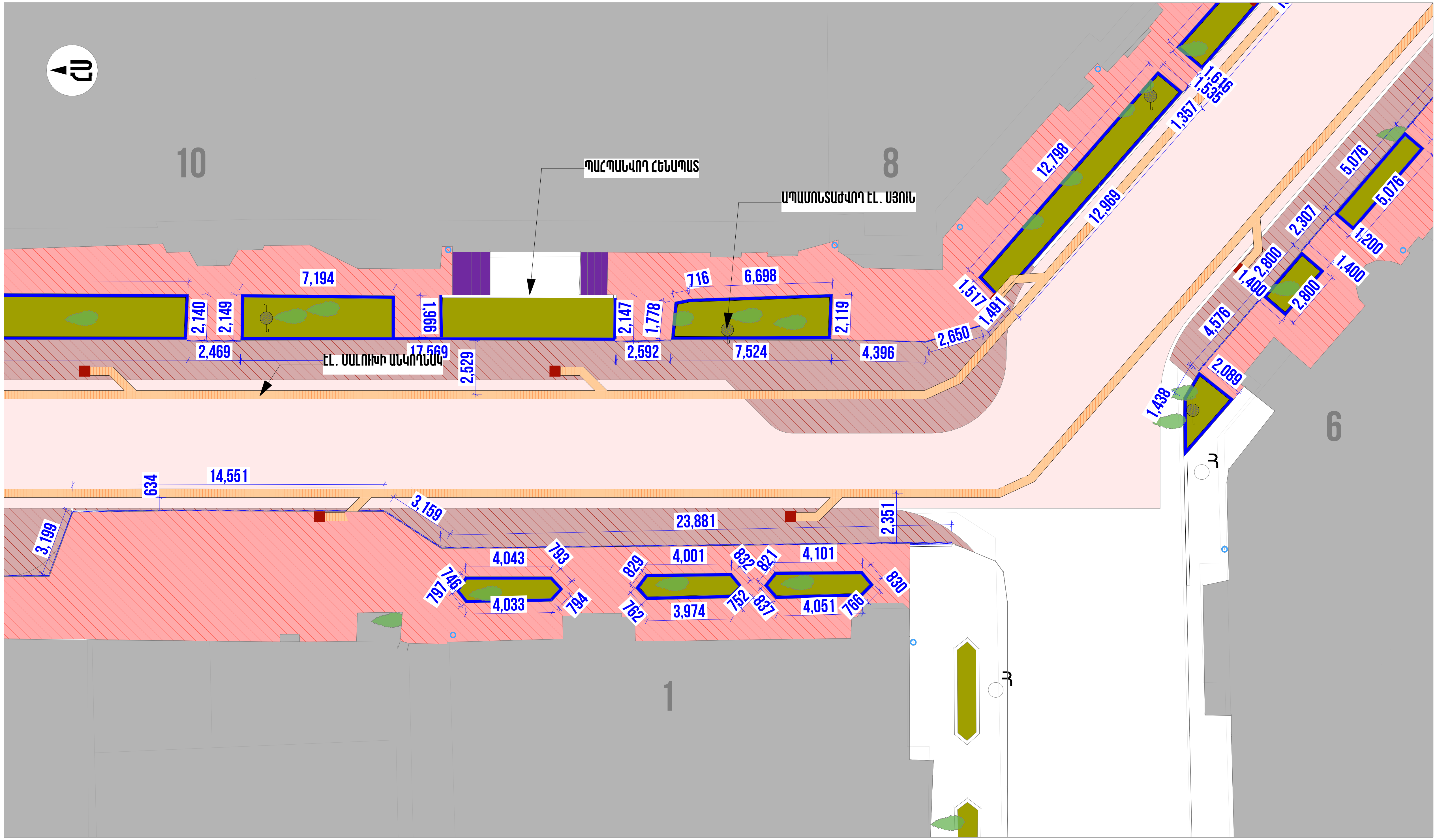

ՊԱՅՄԱՆԱԿԱՆ ՆՇԱՆՆԵՐ

- Մայթերի քանդվող հատակ
- Մայթի լայնացման համար Քանդվող ասֆալտ
- Փողոցի քանդվող ասֆալտ
- լուսավոյան հիմքեր
- Հարակից շինություններ
- Ապամոնտաժվող էլեկտրական հենասյուն
- Ապամոնտաժվող եզրաքար
- Ապամոնտաժվող փողոցային լուսայուն

Ծանոթագրություն

Բոլոր չափերը տրված են միլիմետրերով:
Իրական չափերը և նշումները ճշգրտել տեղում:

ՆԱԽԱԳԾԱՅԻՆ ԸՆԿԵՐՈՒԹՅՈՒՆ՝
ПРОЕКТИРУЮЩАЯ КОМПАНИЯ:

INITIATIVE ARCHITECTS

ՀԱՍՑԵ՝ АДРЕС:	Նոր Նորքի 7-րդ զանգված, 34 շենք, 36 բնակարան Нор Норк, 7-й массив, дом 34, квартира 36.
ՔԱՂԱՔ՝ ГОРОД:	ՀՀ, ԵՐԵՎԱՆ РА, ЕРЕВАН
ՓՈՍՏ. ԻՆԴԵՔՍ՝ ПОЧТ. ИНДЕКС	0092
ՀԵՌԱԽՈՍ՝ ТЕЛЕФОН՝	+374094500038
ԷԼ. ՓՈՍՏ՝ ЭЛ. ПОЧТА	initiativearchitects@gmail.com
ԼԻՑԵՆԶԻԱ՝ ЛИЦЕНЗИЯ	ՃԲԴ-Ա-0110

ՆԱԽԱԳԾԻ ԱՆՎԱՆՈՒՄԸ՝
НАЗВАНИЕ ПРОЕКТА:

ՀՀ, ԵՐԵՎԱՆ ՔԱՂԱՔԻ, ԿԵՆՏՐՈՆ ՎԱՐՉԱԿԱՆ ՇՐՋԱՆԻ ԲԱՅՐՈՆ ՓՈՂՈՑԻ ՀԻՄՆԱՆՈՐՈԳՄԱՆ ԱՇԽԱՏԱՆՔՆԵՐ

ՆԱԽԱԳԾԻ ՀԱՍՑԵ՝
АДРЕС ПРОЕКТА:

ՀՀ, քաղաք Երևան, Կենտրոն վարչական շրջան, Բայրոն փողոց

ՊԱՏՎԻՐԱՏՈՒ՝
КЛИЕНТ:

ԵՐԵՎԱՆԻ ՔԱՂԱՔԱՊԵՏԱՐԱՆ
МЭРИЯ ЕРЕВАНА

ՊԱՅՄԱՆԱԳՐԻ ՀԱՄԱՐ՝
НОМЕР ДОГОВОРА:

№ ԵՔ-ՀՄԱԽԱՇՁԲ-25/7

ՆԱԽԱԳԾԱՅԻՆ ՓՈՒԼ ԵՎ ՄԱՍ՝
РАЗДЕЛ:

Աշխատանքային նախագիծ
Ճարտարապետաշինարարական մաս
Рабочий проект
Архитектурно-строительный раздел

ԳԾԱԳՐԻ ԱՆՎԱՆՈՒՄԸ՝
НАЗВАНИЕ ЧЕРТЕЖА:

Քանդման աշխատանքների գլխավոր հատակագիծ - Հատված 3

ԹԵՐԹ՝ СТРАНИЦА:	ՃՇ-15
ՄԱՍՇՏԱԲ՝ МАСШТАБ:	1:200
ԹԵՐԹԵՐ՝ СТРАНИЦЫ:	44

ՊԱՇՏՈՆԸ՝ ДОЛЖНОСТЬ:	ԱՆՈՒՆ/ԱԶԳԱՆՈՒՆ՝ ИМЯ/ФАМИЛИЯ:	ՍՏՈՐ.՝ ПОДПИСИ:
ՏՆՕՐԵՆ՝ ДИРЕКТОР:	Վ. Խաչատրյան В. Хачатрян	
ՆԳՃ՝ ГАП:	Ա. Սահակյան А. Саакян	
ՆԱԽԱԳԾՈՂ՝ АРХИТЕКТОР:	Դ. Զալինյան Д. Залинян	
ՆԱԽԱԳԾՈՂ՝ АРХИТЕКТОР:	Ն. Խաչատրյան Н. Хачатрян	
ՆԱԽԱԳԾՈՂ՝ АРХИТЕКТОР:	Ս. Գրիգորյան С. Григорян	
ՍՏՈՒԳԵՑ՝ ПРОВЕРЕНО:	Ա. Սահակյան А. Саакян	

Սա համակարգչով իրականացված /CAD/ գծագիր է և չպետք է փոփոխվի ձեռքով
Этот чертёж выполнен на компьютере (CAD) и не подлежит ручным изменениям

ՔԱՆԴՄԱՆ ԱՇԽԱՏԱՆՔՆԵՐԻ ՀԱՏԱԿԱԳԻԾ - ՀԱՏՎԱԾ 4

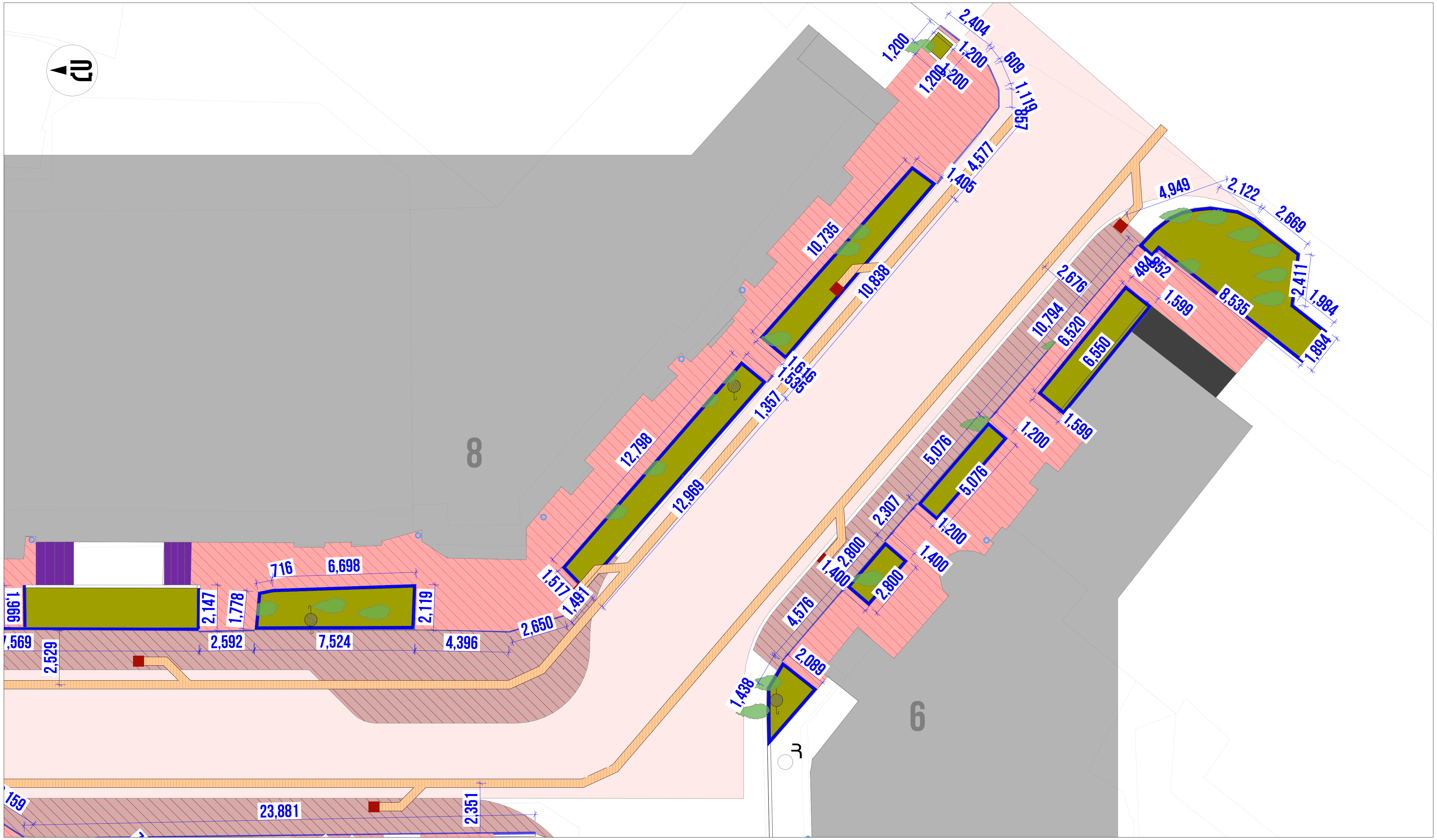

ՊԱՅՄԱՆԱԿԱՆ ՆՇԱՆՆԵՐ

Մայթերի քանդվող հատակ	Մայթի լայնացման համար Քանդվող ասֆալտ
Փողոցի քանդվող ասֆալտ	լուսային հիմքեր
Հարակից շինություններ	Ապամոնտաժվող էլեկտրական հենասյուն
Ապամոնտաժվող եզրաքար	Ապամոնտաժվող փողոցային լուսայուն

Ծանոթագրություն

Բոլոր չափերը տրված են միլիմետրերով:
Իրական չափերը և նշումները ճշգրտել տեղում:

ՆԱԽԱԳԾԱՅԻՆ ԸՆԿԵՐՈՒԹՅՈՒՆ`
ПРОЕКТИРУЮЩАЯ КОМПАНИЯ:

INITIATIVE ARCHITECTS

ՀԱՍՑԵ` АДРЕС:	Նոր Նորքի 7-րդ զանգված, 34 շենք, 36 բնակարան Нор Норк, 7-й массив, дом 34, квартира 36.
ՔԱՂԱՔ` ГОРОД:	ՀՀ, ԵՐԵՎԱՆ РА, ЕРЕВАН
ՓՈՍՏ. ԻՆԴԵՔՍ` ПОЧТ. ИНДЕКС	0092
ՀԵՌԱԽՈՍ` ТЕЛЕФОН`	+374094500038
ԷԼ. ՓՈՍՏ` ЭЛ. ПОЧТА	initiativearchitects@gmail.com
ԼԻՑԵՆԶԻԱ` ЛИЦЕНЗИЯ	ՃԲԴ-Ա-0110

ՆԱԽԱԳԾԻ ԱՆՎԱՆՈՒՄԸ`
НАЗВАНИЕ ПРОЕКТА:

ՀՀ, ԵՐԵՎԱՆ ՔԱՂԱՔԻ, ԿԵՆՏՐՈՆ ՎԱՐՉԱԿԱՆ ՇՐՋԱՆԻ ԲԱՅՐՈՆ ՓՈՂՈՑԻ ՀԻՄՆԱՆՈՐՈԳՄԱՆ ԱՇԽԱՏԱՆՔՆԵՐ

ՆԱԽԱԳԾԻ ՀԱՍՑԵ`
АДРЕС ПРОЕКТА:

ՀՀ, քաղաք Երևան, Կենտրոն վարչական շրջան, Բայրոն փողոց

ՊԱՏՎԻՐԱՏՈՒ`
КЛИЕНТ:

ԵՐԵՎԱՆԻ ՔԱՂԱՔԱՊԵՏԱՐԱՆ
МЭРИЯ ЕРЕВАНА

ՊԱՅՄԱՆԱԳՐԻ ՀԱՄԱՐ`
НОМЕР ДОГОВОРА:

№ ԵՔ-ՀՄԱԽԱՇՁԲ-25/7

ՆԱԽԱԳԾԱՅԻՆ ՓՈՒԼ ԵՎ ՄԱՍ`
РАЗДЕЛ:

Աշխատանքային նախագիծ
Ճարտարապետաշինարարական մաս
Рабочий проект
Архитектурно-строительный раздел

ԳԾԱԳՐԻ ԱՆՎԱՆՈՒՄԸ`
НАЗВАНИЕ ЧЕРТЕЖА:

Քանդման աշխատանքների գլխավոր հատակագիծ - Հատված 4

ԹԵՐԹ` СТРАНИЦА:	ՃՇ-16
ՄԱՍՇՏԱԲ` МАСШТАБ:	1:200
ԹԵՐԹԵՐ` СТРАНИЦЫ:	44

ՊԱՇՏՈՆԸ` ДОЛЖНОСТЬ:	ԱՆՈՒՆ/ԱԶԳԱՆՈՒՆ` ИМЯ/ФАМИЛИЯ:	ՍՏՈՐ.` ПОДПИСИ:
ՏՆՕՐԵՆ` ДИРЕКТОР:	Վ. Խաչատրյան В. Хачатрян	
ՆԳՃ` ГАП:	Ա. Սահակյան А. Саакян	
ՆԱԽԱԳԾՈՂ` АРХИТЕКТОР:	Դ. Զալինյան Д. Залинян	
ՆԱԽԱԳԾՈՂ` АРХИТЕКТОР:	Ն. Խաչատրյան Н. Хачатрян	
ՆԱԽԱԳԾՈՂ` АРХИТЕКТОР:	Ս. Գրիգորյան С. Григорян	
ՍՏՈՒԳԵՑ` ПРОВЕРЕНО:	Ա. Սահակյան А. Саакян	

Սա համակարգչով իրականացված /CAD/ գծագիր է և չպետք է փոփոխվի ձեռքով
Этот чертёж выполнен на компьютере (CAD) и не подлежит ручным изменениям

ԲԱՐԵԿԱՐԳՄԱՆ ԸՆԴՀԱՆՈՒՐ ՀԱՏԱԿԱԳԻԾ

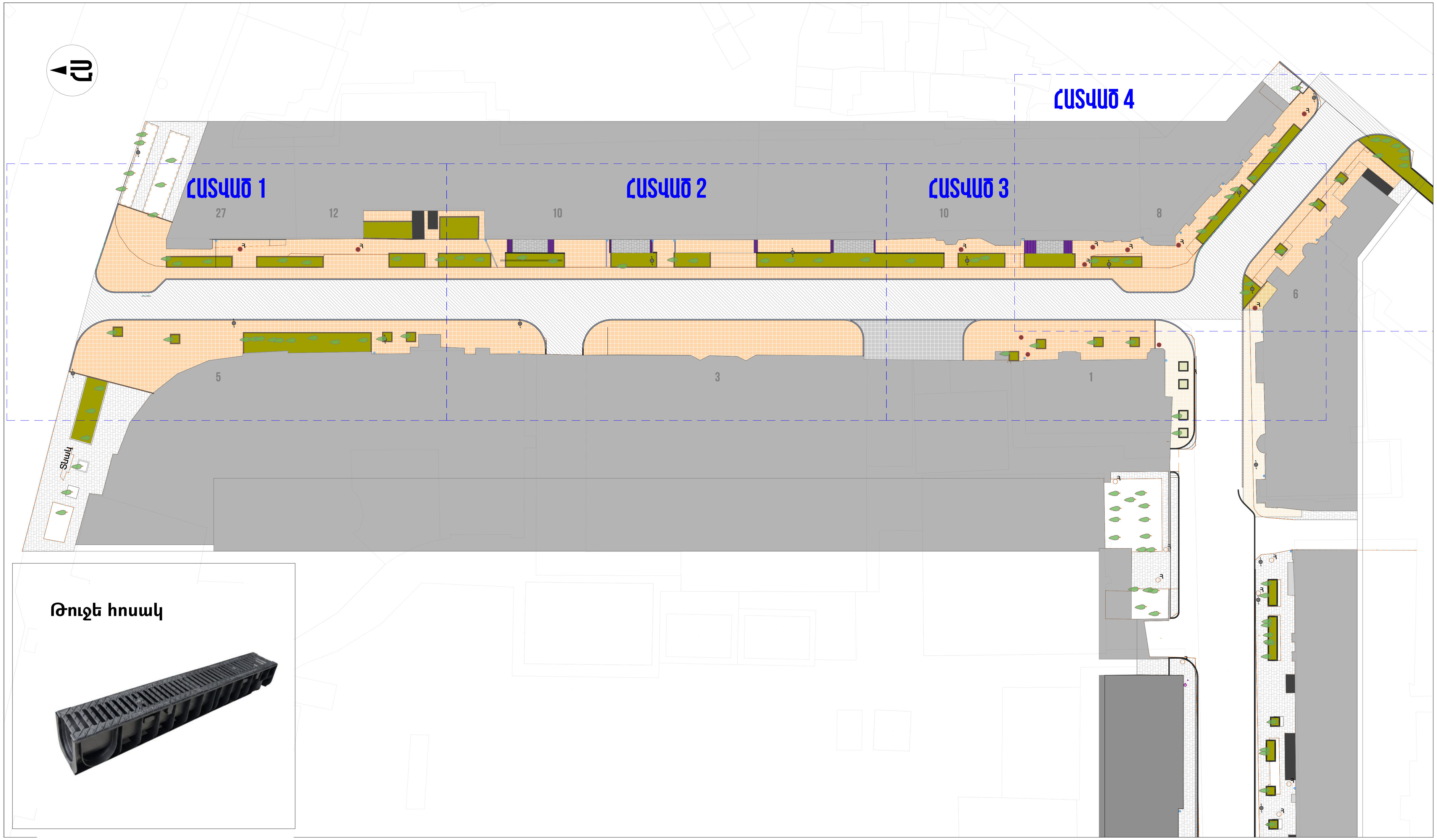

Թուջե հոսակ

ՊԱՅՄԱՆԱԿԱՆ ՆՇԱՆՆԵՐ

- Տուֆից սալահատակ 60մմ հաստությամբ
- Բազալտից սալահատակ 100մմ հաստությամբ
- Նոր բազալտե եզրաքարեր 150մմ լայնությամբ
- Նոր տուֆից եզրաքարեր 100մմ լայնությամբ
- Հողային շերտ
- Ծառապատյան
- Նոր ասֆալտ
- Աղբաման
- Նստարան
- Ջրահեռացման խողովակ
- Դիտահորեր
- Նոր լուսայուն

ՈւՇԱԴՐՈՒԹՅՈՒՆ

Բարեկարգման աշխատանքների ընթացքում կարող են լինել նախագծային և ծավալային շտկումներ՝ կախված ապամոնտաժման աշխատանքներից:
Բնաբաժակների վայրերը և չափերը համաձայնեցնել պատվիրատուի հետ, ծառերի դիրքի:

ԾԱՆՈԹԱԳՐՈՒԹՅՈՒՆ

Բոլոր չափերը տրված են միլիմետրերով:
Իրական չափերը և նշումները ճշգրտել տեղում:
Անցումներում թեքահարթակները նախատեսել պահպանելով քաղշին նորմերը
Մայթերի լայնական թեքությունը չպետք է գերազանցի 3%-ը. /հհկի 23-101-2017/
Աշխատանքի կատարման ժամանակ անհրաժեշտ է խնամքով վերաբերվել մոտակա ծառերին ու թփերին ապահովելով նրանց վնասումից եվ ոչնչացումից:
Աշխատանքների ավարտից հետո տարածքը շինարարական աղբից, բեռնել եվ տեղափոխել աղբատեղի :

ՀՂՈՒՄՆԵՐ

Սալահատակի և եզրաքարերի իրականացումը կատարվում է ըստ 1-3 հանգույցների:

ՆԱԽԱԳԾԱՅԻՆ ԸՆԿԵՐՈՒԹՅՈՒՆ՝
ПРОЕКТИРУЮЩАЯ КОМПАНИЯ:

INITIATIVE ARCHITECTS

ՀԱՍՑԵ՝ АДРЕС:	Նոր Նորքի 7-րդ զանգված, 34 շենք, 36 բնակարան Нор Норк, 7-й массив, дом 34, квартира 36.
ՔԱՂԱՔ՝ ГОРОД:	ՀՀ, ԵՐԵՎԱՆ РА, ЕРЕВАН
ՓՈՍՏ. ԻՆԴԵՔՍ՝ ПОЧТ. ИНДЕКС	0092
ՀԵՌԱԽՈՍ ТЕЛЕФОН՝	+374094500038
ԷԼ. ՓՈՍՏ՝ ЭЛ. ПОЧТА	initiativearchitects@gmail.com
ԼԻՑԵՆԶԻԱ՝ ЛИЦЕНЗИЯ	ՃԲԴ-Ա-0110

ՆԱԽԱԳԾԻ ԱՆՎԱՆՈՒՄԸ՝
НАЗВАНИЕ ПРОЕКТА:

ՀՀ, ԵՐԵՎԱՆ ՔԱՂԱՔԻ, ԿԵՆՏՐՈՆ ՎԱՐՉԱԿԱՆ ՇՐՋԱՆԻ ԲԱՅՐՈՆ ՓՈՂՈՑԻ ՀԻՄՆԱՆՈՐՈԳՄԱՆ ԱՇԽԱՏԱՆՔՆԵՐ

ՆԱԽԱԳԾԻ ՀԱՍՑԵ՝
АДРЕС ПРОЕКТА:

ՀՀ, քաղաք Երևան, Կենտրոն վարչական շրջան, Բայրոն փողոց

ՊԱՏՎԻՐԱՏՈՒ՝
КЛИЕНТ:

ԵՐԵՎԱՆԻ ՔԱՂԱՔԱՊԵՏԱՐԱՆ
МЭРИЯ ЕРЕВАНА

ՊԱՅՄԱՆԱԳՐԻ ՀԱՄԱՐ՝
НОМЕР ДОГОВОРА:

№ ԵՔ-ՅՄԱԽԱՇՁԲ-25/7

ՆԱԽԱԳԾԱՅԻՆ ՓՈՒԼ ԵՎ ՄԱՍ՝
РАЗДЕЛ:

Աշխատանքային նախագիծ
Ճարտարապետաշինարարական մաս
Рабочий проект
Архитектурно-строительный раздел

ԳԾԱԳՐԻ ԱՆՎԱՆՈՒՄԸ՝
НАЗВАНИЕ ЧЕРТЕЖА:

Բարեկարգման ընդհանուր հատակագիծ

ԹԵՐԹ՝ СТРАНИЦА:	ՃՇ-17
ՄԱՍՇՏԱԲ՝ МАСШТАБ:	1:650
ԹԵՐԹԵՐ՝ СТРАНИЦЫ:	44

ՊԱՇՏՈՆԸ՝ ДОЛЖНОСТЬ:	ԱՆՈՒՆ/ԱԶԳԱՆՈՒՆ՝ ИМЯ/ФАМИЛИЯ:	ՍՏՈՐ.՝ ПОДПИСИ:
ՏՆՕՐԵՆ՝ ДИРЕКТОР:	Վ. Խաչատրյան В. Хачатрян	
ՆԳԾ՝ ГАП:	Ա. Սահակյան А. Саакян	
ՆԱԽԱԳԾՈՂ՝ АРХИТЕКТОР:	Դ. Զալինյան Д. Залинян	
ՆԱԽԱԳԾՈՂ՝ АРХИТЕКТОР:	Ն. Խաչատրյան Н. Хачатрян	
ՆԱԽԱԳԾՈՂ՝ АРХИТЕКТОР:	Ս. Գրիգորյան С. Григорян	
ՍՏՈՒԳԵՑ՝ ПРОВЕРЕНО:	Ա. Սահակյան А. Саакян	

Սա համակարգչով իրականացված /CAD/ գծագիր է և չպետք է փոփոխվի ձեռքով
Этот чертёж выполнен на компьютере (CAD) и не подлежит ручным изменениям

ԲԱՐԵԿԱՐԳՄԱՆ ՀԱՏԱԿԱԳԻԾ - ՀԱՏՎԱԾ 1

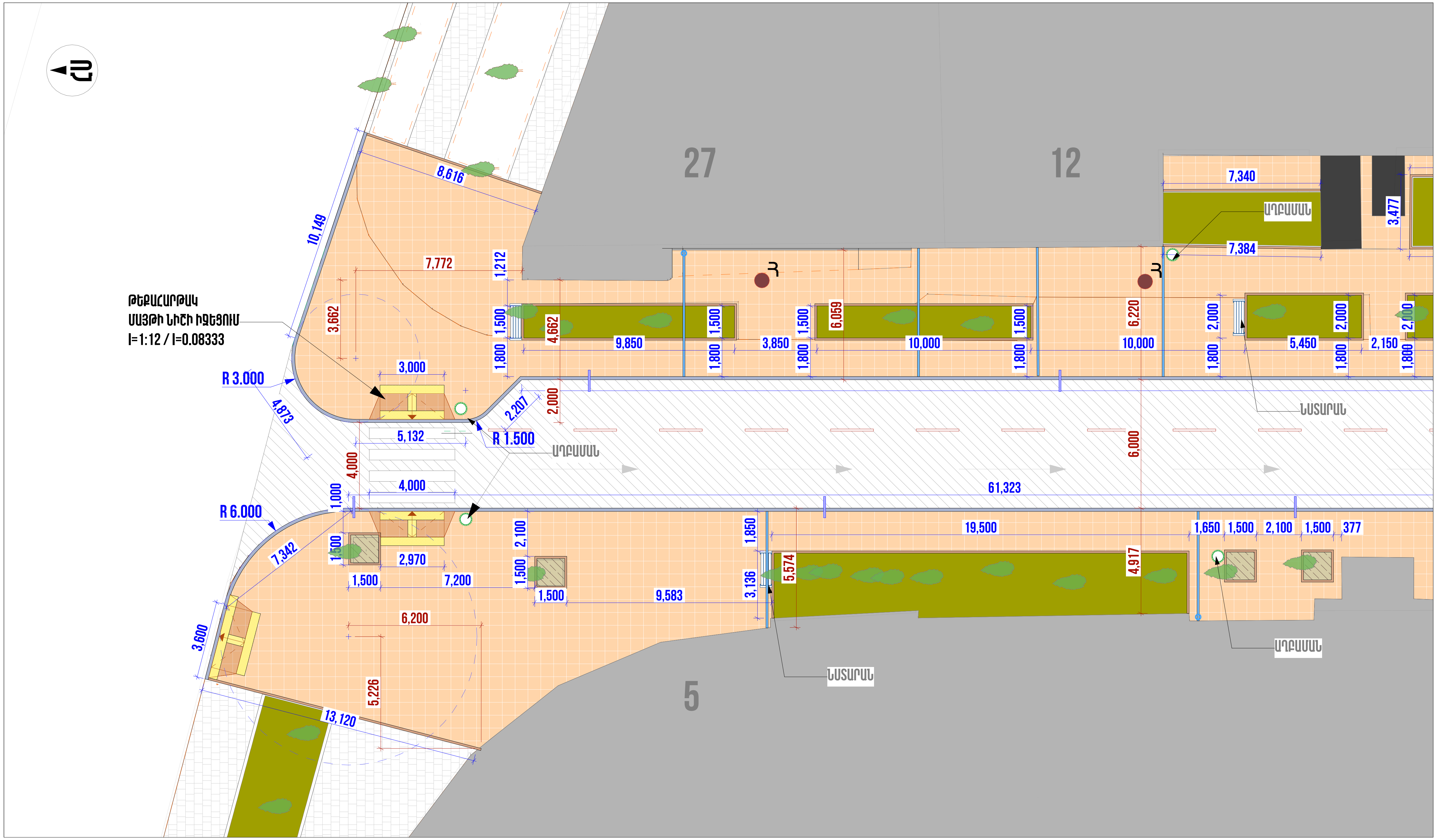

ՊԱՅՄԱՆԱԿԱՆ ՆՇԱՆՆԵՐ

- Տուֆից սալահատակ 60մմ հաստությամբ
- Բազալտից սալահատակ 100մմ հաստությամբ
- Նոր բազալտե եզրաքարեր 150մմ լայնությամբ
- Նոր տուֆից եզրաքարեր 100մմ լայնությամբ
- Հողային շերտ
- Ծառապատյան
- Նոր ասֆալտ
- Ծուցքե հուակ
- Աղբաման
- Նստարան
- Ջրահեռացման խողովակ
- Դիտահորեր
- Նոր լուսայուն

ՈՒՇԱԴՐՈՒԹՅՈՒՆ

Բարեկարգման աշխատանքների ընթացքում կարող են լինել նախագծային և ծավալային շտկումներ՝ կախված ապամոնտաժման աշխատանքներից:

ԾԱՆՈԹԱԳՐՈՒԹՅՈՒՆ

Բոլոր չափերը տրված են միլիմետրերով:
Իրական չափերը և նշումները ճշգրտել տեղում:
Անցումներում թեքահարթակները նախատեսել պահպանելով քաղշին նորմերը
Մայթերի լայնական թեքությունը չպետք է գերազանցի 3%-ը. /հհկի 23-101-2017/
Աշխատանքի կատարման ժամանակ անհրաժեշտ է խնամքով վերաբերվել մոտակա ծառերին ու թփերին ապահովելով նրանց վնասումից եվ ոչնչացումից:
Աշխատանքների ավարտից հետո տարածքը շինարարական աղբից, բեռնել եվ տեղափոխել աղբատեղի :

ՀՂՈՒՄՆԵՐ

Սալահատակի և եզրաքարերի իրականացումը կատարվում է ըստ 1-3 հանգույցների:

ՆԱԽԱԳԾԱՅԻՆ ԸՆԿԵՐՈՒԹՅՈՒՆ՝
ПРОЕКТИРУЮЩАЯ КОМПАНИЯ:
INITIATIVE ARCHITECTS

ՀԱՍՑԵ՝ АДРЕС:	Նոր Նորքի 7-րդ զանգված, 34 շենք, 36 բնակարան Нор Норк, 7-й массив, дом 34, квартира 36.
ՔԱՂԱՔ՝ ГОРОД:	ՀՀ, ԵՐԵՎԱՆ РА, ЕРЕВАН
ՓՈՍՏ. ԻՆԴԵՔՍ՝ ПОЧТ. ИНДЕКС	0092
ՀԵՌԱԽՈՍ՝ ТЕЛЕФОН	+374094500038
ԷԼ. ՓՈՍՏ՝ ЭЛ. ПОЧТА	initiativearchitects@gmail.com
ԼԻՑԵՆԶԻԱ՝ ЛИЦЕНЗИЯ	ՃԲԴ-Ա-0110

ՆԱԽԱԳԾԻ ԱՆՎԱՆՈՒՄԸ՝
НАЗВАНИЕ ПРОЕКТА:
ՀՀ, ԵՐԵՎԱՆ ՔԱՂԱՔԻ, ԿԵՆՏՐՈՆ ՎԱՐՉԱԿԱՆ ՇՐՋԱՆԻ ԲԱՅՐՈՆ ՓՈՂՈՑԻ ՀԻՄՆԱՆՈՐՈԳՄԱՆ ԱՇԽԱՏԱՆՔՆԵՐ

ՆԱԽԱԳԾԻ ՀԱՍՑԵ՝
АДРЕС ПРОЕКТА:
ՀՀ, քաղաք Երևան, Կենտրոն վարչական շրջան, Բայրոն փողոց

ՊԱՏՎԻՐԱՏՈՒ՝
КЛИЕНТ:
ԵՐԵՎԱՆԻ ՔԱՂԱՔԱՊԵՏԱՐԱՆ
МЭРИЯ ЕРЕВАНА

ՊԱՅՄԱՆԱԳՐԻ ՀԱՄԱՐ՝
НОМЕР ДОГОВОРА:
№ ԵՔ-ՀՄԱԽԱՇՁԲ-25/7

ՆԱԽԱԳԾԱՅԻՆ ՓՈՒԼ ԵՎ ՄԱՍ՝
РАЗДЕЛ:
Աշխատանքային նախագիծ
Ճարտարապետաշինարարական մաս
Рабочий проект
Архитектурно-строительный раздел

ԳԾԱԳՐԻ ԱՆՎԱՆՈՒՄԸ՝
НАЗВАНИЕ ЧЕРТЕЖА:
Բարեկարգման հատակագիծ - մաս 1

ԹԵՐԹ՝ СТРАНИЦА:	ՃՇ-18
ՄԱՍՇՏԱԲ՝ МАСШТАБ:	1:200
ԹԵՐԹԵՐ՝ СТРАНИЦЫ:	44

ՊԱՇՏՈՆԸ՝ ДОЛЖНОСТЬ:	ԱՆՈՒՆ/ԱԶԳԱՆՈՒՆ՝ ИМЯ/ФАМИЛИЯ:	ՍՏՈՐ.՝ ПОДПИСИ:
ՏՆՕՐԵՆ՝ ДИРЕКТОР:	Վ. Խաչատրյան В. Хачатрян	
ՆԳԾ՝ ГАП:	Ա. Սահակյան А. Саакян	
ՆԱԽԱԳԾՈՂ՝ АРХИТЕКТОР:	Դ. Զալինյան Д. Залинян	
ՆԱԽԱԳԾՈՂ՝ АРХИТЕКТОР:	Ն. Խաչատրյան Н. Хачатрян	
ՆԱԽԱԳԾՈՂ՝ АРХИТЕКТОР:	Ս. Գրիգորյան С. Григорян	
ՍՏՈՒԳԵՑ՝ ПРОВЕРЕНО:	Ա. Սահակյան А. Саакян	

Սա համակարգչով իրականացված /CAD/ գծագիր է և չպետք է փոփոխվի ձեռքով
Этот чертёж выполнен на компьютере (CAD) и не подлежит ручным изменениям

ԲԱՐԵԿԱՐԳՄԱՆ ՀԱՏԱԿԱԳԻԾ - ՀԱՏՎԱԾ 1

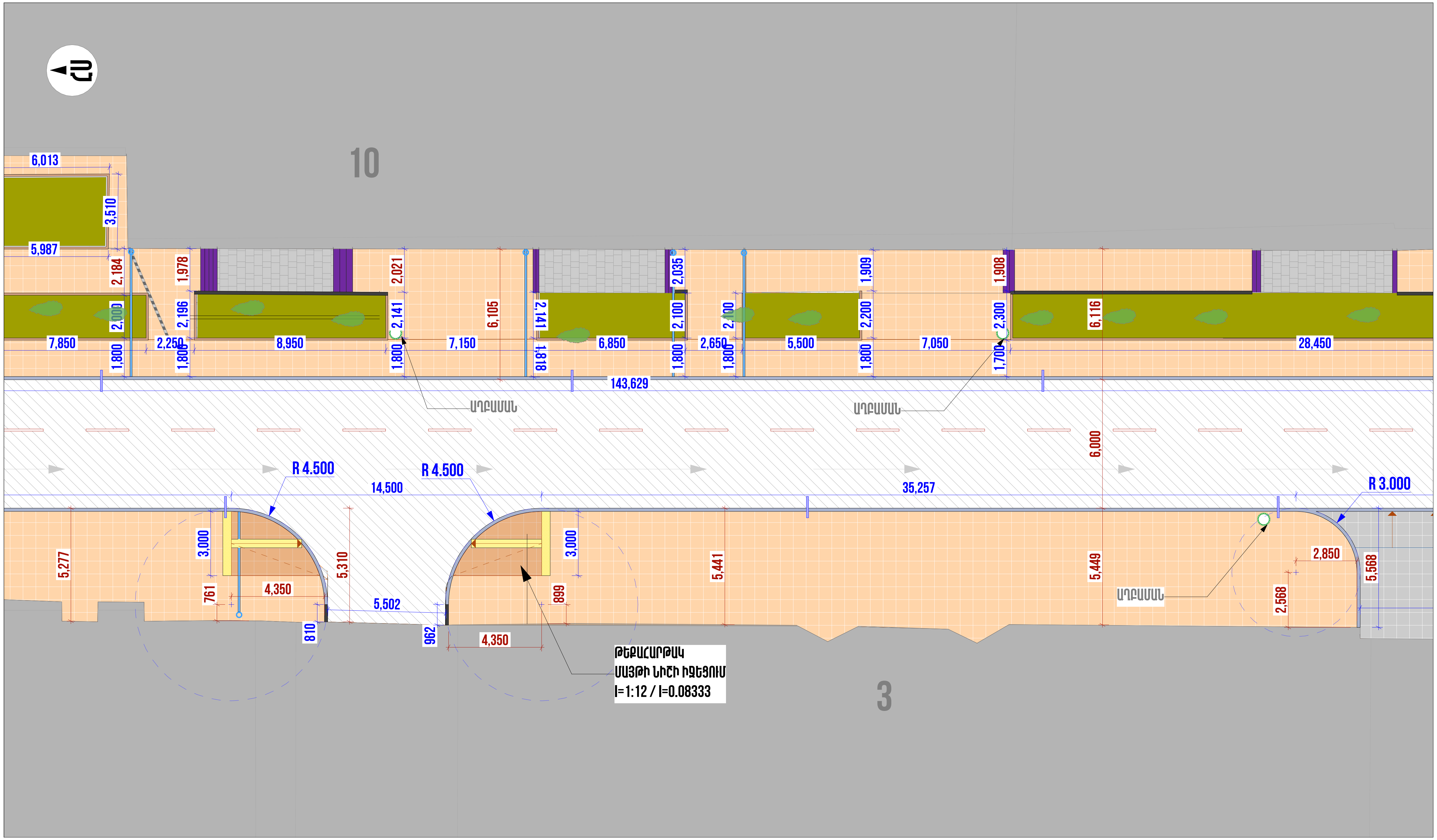

ՊԱՅՄԱՆԱԿԱՆ ՆՇԱՆՆԵՐ

- Տուֆից սալահատակ 60մմ հաստությամբ
- Բազալտից սալահատակ 100մմ հաստությամբ
- Նոր բազալտե եզրաքարեր 150մմ լայնությամբ
- Նոր տուֆից եզրաքարեր 100մմ լայնությամբ
- Հողային շերտ
- Ծառապատյան
- Նոր ասֆլատ
- Թուջե հոսակ
- Աղբաման
- Նստարան
- Ջրահեռացման խողովակ
- Դիտահորեր
- Նոր լուսայուն

ՈՒՇԱԴՐՈՒԹՅՈՒՆ

Բարեկարգման աշխատանքների ընթացքում կարող են լինել նախագծային և ծավալային շտկումներ՝ կախված ապամոնտաժման աշխատանքներից:

ԾԱՆՈԹԱԳՐՈՒԹՅՈՒՆ

Բոլոր չափերը տրված են միլիմետրերով:
Իրական չափերը և նշումները ճշգրտել տեղում:
Անցումներում թեքահարթակները նախատեսել պահպանելով քաղշին նորմերը
Մայթերի լայնական թեքությունը չպետք է գերազանցի 3%-ը. /հհկh 23-101-2017/
Աշխատանքի կատարման ժամանակ անհրաժեշտ է խնամքով վերաբերվել մոտակա ծառերին ու թփերին ապահովելով նրանց վնասումից եվ ոչնչացումից:
Աշխատանքների ավարտից հետո տարածքը շինարարական աղբից, բեռնել եվ տեղափոխել աղբատեղի :

ՀՂՈՒՄՆԵՐ

Սալահատակի և եզրաքարերի իրականացումը կատարվում է ըստ 1-3 հանգույցների:

ՆԱԽԱԳԾԱՅԻՆ ԸՆԿԵՐՈՒԹՅՈՒՆ՝
ПРОЕКТИРУЮЩАЯ КОМПАНИЯ:

INITIATIVE ARCHITECTS

ՀԱՍՑԵ՝ АДРЕС:	Նոր Նորքի 7-րդ զանգված, 34 շենք, 36 բնակարան Нор Норк, 7-й массив, дом 34, квартира 36.
ՔԱՂԱՔ՝ ГОРОД:	ՀՀ, ԵՐԵՎԱՆ РА, ЕРЕВАН
ՓՈՍՏ. ԻՆԴԵՔՍ՝ ПОЧТ. ИНДЕКС	0092
ՀԵՌԱԽՈՍ՝ ТЕЛЕФОН	+374094500038
ԷԼ. ՓՈՍՏ՝ ЭЛ. ПОЧТА	initiativearchitects@gmail.com
ԼԻՑԵՆԶԻԱ՝ ЛИЦЕНЗИЯ	ՃԲԴ-Ա-0110

ՆԱԽԱԳԾԻ ԱՆՎԱՆՈՒՄԸ՝
НАЗВАНИЕ ПРОЕКТА:

ՀՀ, ԵՐԵՎԱՆ ՔԱՂԱՔԻ, ԿԵՆՏՐՈՆ ՎԱՐՉԱԿԱՆ ՇՐՋԱՆԻ ԲԱՅՐՈՆ ՓՈՂՈՑԻ ՀԻՄՆԱՆՈՐՈԳՄԱՆ ԱՇԽԱՏԱՆՔՆԵՐ

ՆԱԽԱԳԾԻ ՀԱՍՑԵ՝
АДРЕС ПРОЕКТА:

ՀՀ, քաղաք Երևան, Կենտրոն վարչական շրջան, Բայրոն փողոց

ՊԱՏՎԻՐԱՏՈՒ՝
КЛИЕНТ:

ԵՐԵՎԱՆԻ ՔԱՂԱՔԱՊԵՏԱՐԱՆ
МЭРИЯ ЕРЕВАНА

ՊԱՅՄԱՆԱԳՐԻ ՀԱՄԱՐ՝
НОМЕР ДОГОВОРА:

№ ԵՔ-ՀՄԱԽԱՇՁԲ-25/7

ՆԱԽԱԳԾԱՅԻՆ ՓՈՒԼ ԵՎ ՄԱՍ՝
РАЗДЕЛ:

Աշխատանքային նախագիծ
Ճարտարապետաշինարարական մաս
Рабочий проект
Архитектурно-строительный раздел

ԳԾԱԳՐԻ ԱՆՎԱՆՈՒՄԸ՝
НАЗВАНИЕ ЧЕРТЕЖА:

Բարեկարգման հատակագիծ - մաս 2

ԹԵՐԹ՝ СТРАНИЦА:	ՃՇ-19
ՄԱՍՇՏԱԲ՝ МАСШТАБ:	1:200
ԹԵՐԹԵՐ՝ СТРАНИЦЫ:	44

ՊԱՇՏՈՆԸ՝ ДОЛЖНОСТЬ:	ԱՆՈՒՆ/ԱԶԳԱՆՈՒՆ՝ ИМЯ/ФАМИЛИЯ:	ՍՏՈՐ.՝ ПОДПИСИ:
ՏՆՕՐԵՆ՝ ДИРЕКТОР:	Վ. Խաչատրյան В. Хачатрян	
ՆԳՃ՝ ГАП:	Ա. Սահակյան А. Саакян	
ՆԱԽԱԳԾՈՂ՝ АРХИТЕКТОР:	Դ. Զալինյան Д. Залинян	
ՆԱԽԱԳԾՈՂ՝ АРХИТЕКТОР:	Ն. Խաչատրյան Н. Хачатрян	
ՆԱԽԱԳԾՈՂ՝ АРХИТЕКТОР:	Ս. Գրիգորյան С. Григорян	
ՍՏՈՒԳԵՑ՝ ПРОВЕРЕНО:	Ա. Սահակյան А. Саакян	

Սա համակարգչով իրականացված /CAD/ գծագիր է և չպետք է փոփոխվի ձեռքով
Этот чертёж выполнен на компьютере (CAD) и не подлежит ручным изменениям

ԲԱՐԵԿԱՐԳՄԱՆ ՀԱՏԱԿԱԳԻԾ - ՀԱՏՎԱԾ 1

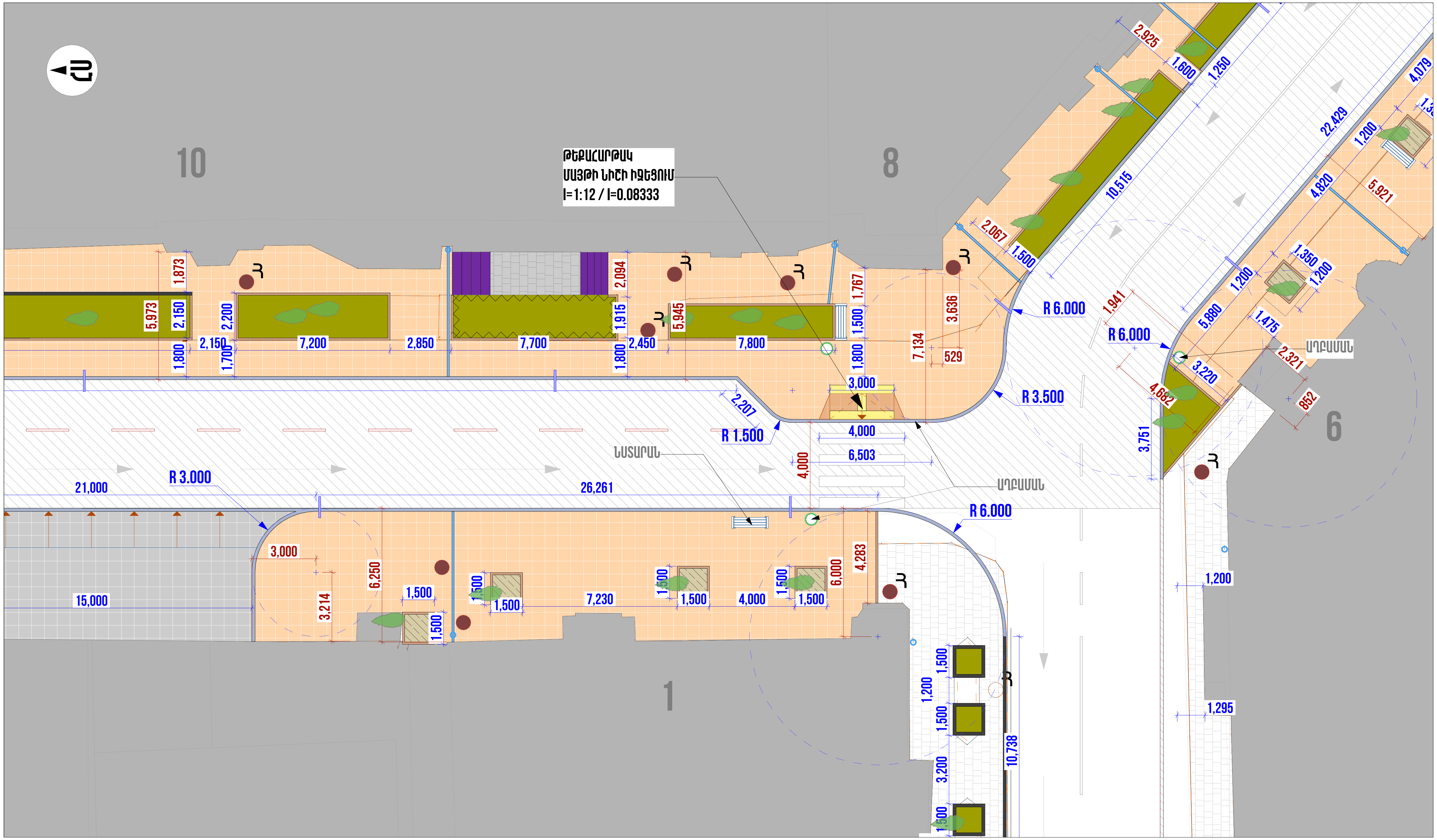

ՊԱՅՄԱՆԱԿԱՆ ՆՇԱՆՆԵՐ

- Տուֆից սալահատակ 60մմ հաստությամբ
- Հողային շերտ
- Աղբաման
- Բազալտից սալահատակ 100մմ հաստությամբ
- Ծառապատյան
- Նստարան
- Նոր բազալտե եզրաքարեր 150մմ լայնությամբ
- Նոր ասֆալտ
- Ջրահեռացման խողովակ
- Դիտահորեր
- Նոր տուֆից եզրաքարեր 100մմ լայնությամբ
- Թուջե հոսակ
- Նոր լուսային

ՈՒՇԱԴՐՈՒԹՅՈՒՆ

Բարեկարգման աշխատանքների ընթացքում կարող են լինել նախագծային և ծավալային շտկումներ՝ կախված ապամոնտաժման աշխատանքներից:

ԾԱՆՈԹԱԳՐՈՒԹՅՈՒՆ

Բոլոր չափերը տրված են միլիմետրերով:
Իրական չափերը և նշումները ճշգրտել տեղում:
Անցումներում թեքահարթակները նախատեսել պահպանելով քաղշին նորմերը
Մայթերի լայնական թեքությունը չպետք է գերազանցի 3%-ը. /հհկh 23-101-2017/
Աշխատանքի կատարման ժամանակ անհրաժեշտ է խնամքով վերաբերվել մոտակա ծառերին ու թփերին ապահովելով նրանց վնասումից եվ ոչնչացումից:
Աշխատանքների ավարտից հետո տարածքը շինարարական աղբից, բեռնել եվ տեղափոխել աղբատեղի :

ՀՂՈՒՄՆԵՐ

Սալահատակի և եզրաքարերի իրականացումը կատարվում է ըստ 1-3 հանգույցների:

ՆԱԽԱԳԾԱՅԻՆ ԸՆԿԵՐՈՒԹՅՈՒՆ՝
ПРОЕКТИРУЮЩАЯ КОМПАНИЯ:

INITIATIVE ARCHITECTS

ՀԱՍՑԵ՝ АДРЕС:	Նոր Նորքի 7-րդ զանգված, 34 շենք, 36 բնակարան Нор Норк, 7-й массив, дом 34, квартира 36.
ՔԱՂԱՔ՝ ГОРОД:	ՀՀ, ԵՐԵՎԱՆ РА, ЕРЕВАН
ՓՈՍՏ. ԻՆԴԵՔՍ՝ ПОЧТ. ИНДЕКС	0092
ՀԵՌԱԽՈՍ ТЕЛЕФОН՝	+374094500038
ԷԼ. ՓՈՍՏ՝ ЭЛ. ПОЧТА	initiativearchitects@gmail.com
ԼԻՑԵՆԶԻԱ՝ ЛИЦЕНЗИЯ	ՃԲԴ-Ա-0110

ՆԱԽԱԳԾԻ ԱՆՎԱՆՈՒՄԸ՝ НАЗВАНИЕ ПРОЕКТА:

ՀՀ, ԵՐԵՎԱՆ ՔԱՂԱՔԻ, ԿԵՆՏՐՈՆ ՎԱՐՉԱԿԱՆ ՇՐՋԱՆԻ ԲԱՅՐՈՆ ՓՈՂՈՑԻ ՀԻՄՆԱՆՈՐՈԳՄԱՆ ԱՇԽԱՏԱՆՔՆԵՐ

ՆԱԽԱԳԾԻ ՀԱՍՑԵ՝ АДРЕС ПРОЕКТА:

ՀՀ, քաղաք Երևան, Կենտրոն վարչական շրջան, Բայրոն փողոց

ՊԱՏՎԻՐԱՏՈՒ՝ КЛИЕНТ:

ԵՐԵՎԱՆԻ ՔԱՂԱՔԱՊԵՏԱՐԱՆ
МЭРИЯ ЕРЕВАНА

ՊԱՅՄԱՆԱԳՐԻ ՀԱՄԱՐ՝ НОМЕР ДОГОВОРА:

№ ԵՔ-ՀՄԱԽԱՇՁԲ-25/7

ՆԱԽԱԳԾԱՅԻՆ ՓՈՒԼ ԵՎ ՄԱՍ՝ РАЗДЕЛ:

Աշխատանքային նախագիծ
Ճարտարապետաշինարարական մաս
Рабочий проект
Архитектурно-строительный раздел

ԳԾԱԳՐԻ ԱՆՎԱՆՈՒՄԸ՝ НАЗВАНИЕ ЧЕРТЕЖА:

Բարեկարգման հատակագիծ - մաս 3

ԹԵՐԹ՝ СТРАНИЦА:	ՃՇ-20
ՄԱՍՇՏԱԲ՝ МАСШТАБ:	1:200
ԹԵՐԹԵՐ՝ СТРАНИЦЫ:	44

ՊԱՇՏՈՆԸ՝ ДОЛЖНОСТЬ:	ԱՆՈՒՆ/ԱԶԳԱՆՈՒՆ՝ ИМЯ/ФАМИЛИЯ:	ՍՏՈՐ.՝ ПОДПИСИ:
ՏՆՕՐԵՆ՝ ДИРЕКТОР:	Վ. Խաչատրյան В. Хачатрян	
ՆԳԾ՝ ГАП:	Ա. Սահակյան А. Саакян	
ՆԱԽԱԳԾՈՂ՝ АРХИТЕКТОР:	Դ. Զալինյան Д. Залинян	
ՆԱԽԱԳԾՈՂ՝ АРХИТЕКТОР:	Ն. Խաչատրյան Н. Хачатрян	
ՆԱԽԱԳԾՈՂ՝ АРХИТЕКТОР:	Ս. Գրիգորյան С. Григорян	
ՍՏՈՒԳԵՑ՝ ПРОВЕРЕНО:	Ա. Սահակյան А. Саакян	

Սա համակարգչով իրականացված /CAD/ գծագիր է և չպետք է փոփոխվի ձեռքով
Этот чертёж выполнен на компьютере (CAD) и не подлежит ручным изменениям

ԲԱՐԵԿԱՐԳՄԱՆ ՀԱՏԱԿԱԳԻԾ - ՀԱՏՎԱԾ 1

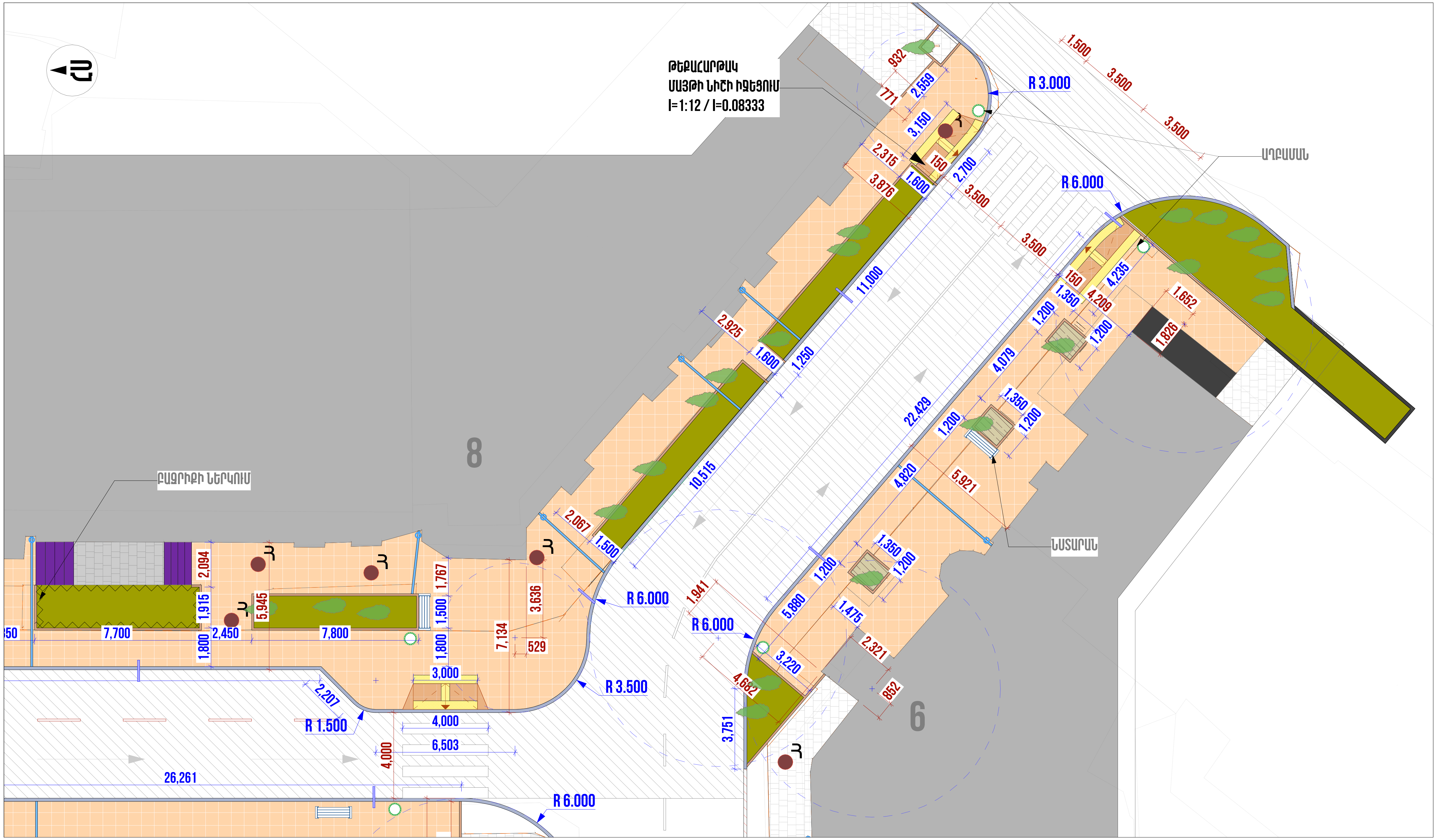

ՊԱՅՄԱՆԱԿԱՆ ՆՇԱՆՆԵՐ

- Տուֆից սալահատակ 60մմ հաստությամբ
- Բազալտից սալահատակ 100մմ հաստությամբ
- Նոր բազալտե եզրաքարեր 150մմ լայնությամբ
- Նոր տուֆից եզրաքարեր 100մմ լայնությամբ
- Հողային շերտ
- Ծառապատյան
- Նոր ասֆլատ
- Ջրւցք հոսակ
- Աղբաման
- Նստարան
- Ջրահեռացման խողովակ
- Դիտահորեր
- Նոր լուսայուն

ՈՒՇԱԴՐՈՒԹՅՈՒՆ

Բարեկարգման աշխատանքների ընթացքում կարող են լինել նախագծային և ծավալային շտկումներ՝ կախված ապամոնտաժման աշխատանքներից:

ԾԱՆՈԹԱԳՐՈՒԹՅՈՒՆ

Բոլոր չափերը տրված են միլիմետրերով:
Իրական չափերը և նշումները ճշգրտել տեղում:
Անցումներում թեքահարթակները նախատեսել պահպանելով քաղշին նորմերը
Մայթերի լայնական թեքությունը չպետք է գերազանցի 3%-ը. /հհկհ 23-101-2017/
Աշխատանքի կատարման ժամանակ անհրաժեշտ է խնամքով վերաբերվել մոտակա ծառերին ու թփերին ապահովելով նրանց վնասումից եվ ոչնչացումից:
Աշխատանքների ավարտից հետո տարածքը շինարարական աղբից, բեռնել եվ տեղափոխել աղբատեղի :

ՀՂՈՒՄՆԵՐ

Սալահատակի և եզրաքարերի իրականացումը կատարվում է ըստ 1-3 հանգույցների:

ՆԱԽԱԳԾԱՅԻՆ ԸՆԿԵՐՈՒԹՅՈՒՆ՝
ПРОЕКТИРУЮЩАЯ КОМПАНИЯ:

INITIATIVE ARCHITECTS

ՀԱՍՑԵ՝ АДРЕС:	Նոր Նորքի 7-րդ զանգված, 34 շենք, 36 բնակարան Нор Норк, 7-й массив, дом 34, квартира 36.
ՔԱՂԱՔ՝ ГОРОД:	ՀՀ, ԵՐԵՎԱՆ РА, ЕРЕВАН
ՓՈՍՏ. ԻՆԴԵՔՍ՝ ПОЧТ. ИНДЕКС	0092
ՀԵՌԱԽՈՍ՝ ТЕЛЕФОН	+374094500038
ԷԼ. ՓՈՍՏ՝ ЭЛ. ПОЧТА	initiativearchitects@gmail.com
ԼԻՑԵՆԶԻԱ՝ ЛИЦЕНЗИЯ	ՃԲԴ-Ա-0110

ՆԱԽԱԳԾԻ ԱՆՎԱՆՈՒՄԸ՝
НАЗВАНИЕ ПРОЕКТА:

ՀՀ, ԵՐԵՎԱՆ ՔԱՂԱՔԻ, ԿԵՆՏՐՈՆ ՎԱՐՉԱԿԱՆ ՇՐՋԱՆԻ ԲԱՅՐՈՆ ՓՈՂՈՑԻ ՀԻՄՆԱՆՈՐՈԳՄԱՆ ԱՇԽԱՏԱՆՔՆԵՐ

ՆԱԽԱԳԾԻ ՀԱՍՑԵ՝
АДРЕС ПРОЕКТА:

ՀՀ, քաղաք Երևան, Կենտրոն վարչական շրջան, Բայրոն փողոց

ՊԱՏՎԻՐԱՏՈՒ՝
КЛИЕНТ:

ԵՐԵՎԱՆԻ ՔԱՂԱՔԱՊԵՏԱՐԱՆ
МЭРИЯ ЕРЕВАНА

ՊԱՅՄԱՆԱԳՐԻ ՀԱՄԱՐ՝
НОМЕР ДОГОВОРА:

№ ԵՔ-ՀՄԱԽԱՃՁԲ-25/7

ՆԱԽԱԳԾԱՅԻՆ ՓՈՒԼ ԵՎ ՄԱՍ՝
РАЗДЕЛ:

Աշխատանքային նախագիծ
Ճարտարապետաշինարարական մաս
Рабочий проект
Архитектурно-строительный раздел

ԳԾԱԳՐԻ ԱՆՎԱՆՈՒՄԸ՝
НАЗВАНИЕ ЧЕРТЕЖА:

Բարեկարգման հատակագիծ - մաս 4

ԹԵՐԹ՝ СТРАНИЦА:	ՃՇ-21
ՄԱՍՇՏԱԲ՝ МАСШТАБ:	1:200
ԹԵՐԹԵՐ՝ СТРАНИЦЫ:	44

ՊԱՇՏՈՆԸ՝ ДОЛЖНОСТЬ :	ԱՆՈՒՆ/ԱԶԳԱՆՈՒՆ՝ ИМЯ/ФАМИЛИЯ:	ՍՏՈՐ.՝ ПОДПИСИ:
ՏՆՕՐԵՆ՝ ДИРЕКТОР:	Վ. Խաչատրյան В. Хачатрян	
ՆԳԾ՝ ГАП:	Ա. Սահակյան А. Саакян	
ՆԱԽԱԳԾՈՂ՝ АРХИТЕКТОР:	Դ. Զալինյան Д. Залинян	
ՆԱԽԱԳԾՈՂ՝ АРХИТЕКТОР:	Ն. Խաչատրյան Н. Хачатрян	
ՆԱԽԱԳԾՈՂ՝ АРХИТЕКТОР:	Ս. Գրիգորյան С. Григорян	
ՍՏՈՒԳԵՑ՝ ПРОВЕРЕНО:	Ա. Սահակյան А. Саакян	

Սա համակարգչով իրականացված /CAD/ գծագիր է և չպետք է փոփոխվի ձեռքով
Этот чертёж выполнен на компьютере (CAD) и не подлежит ручным изменениям

ՓՈՂՈՑԱՅԻՆ ԿԱՀՈՒՅՔԻ ՏՎՅԱԼՆԵՐ - ԱՂԲԱՄԱՆ

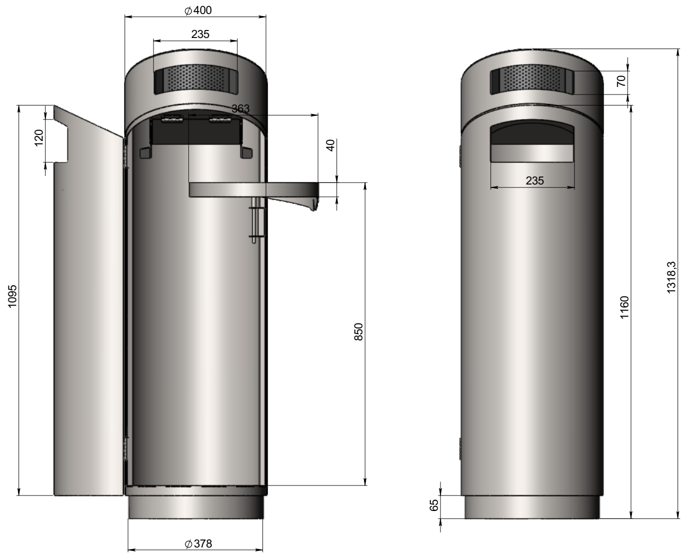

ԱՂԲԱՄԱՆԻ ՏԵԽՆԻԿԱԿԱՆ ԲՆՈՒԹԱԳԻՐ

Մետաղյա աղբարկղ՝ պատրաստված չժանգոտվող պողպատի թիթեղից AISI 304 : Արտաքին չափսերը՝ տրամագիծ 400մմ, բարձրություն 1318 մմ : Աղբամանը պետք է ունենա դռնակ բանալիով՝ աղբամանի աղբը դատարկելու համար: Աղբը կուտակվում է աղբի համար նախատեսված տոպրակում, որը ամրացվու է դրա համար նախատեսված շարժական օղակի վրա – (դետալ 5): Դռնակը պետք է ամրացված լինի իրանին՝ չ/ժ պողպատից պատրաստված ծխնիների միջոցով և լինի կոշտացված համապատասխան գծագրի : Աղբամանը համալրված է մոխրամանով ,որը դատարկվում է ստորին մասից ՝դռնակի շարժման միջոցով : Մոխրամանի դռնակը մոխրամանին ամրացվում է զսպանակավոր ծխնիների միջոցով : Դռնակը համալրված է դռան բացման անկյունը սահմանափակող դետալով : Դռնակը պետք է ունենա քանդվելու հնարավորություն : Աղբամանի իրանը պետք է կոշտացվի ծխնիների և փականի կողմերի ամբողջ բարձրությամբ : Աղբամանը ամրացվում է հիմքի էլեմենտի միջոցով, որը պատրաստված է մետաղական թիթեղից և փոշեներկված է :
Բոլոր չափսերը և նյութերը տես գծագրում

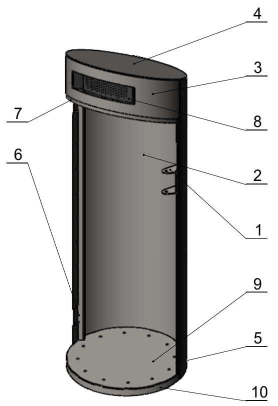

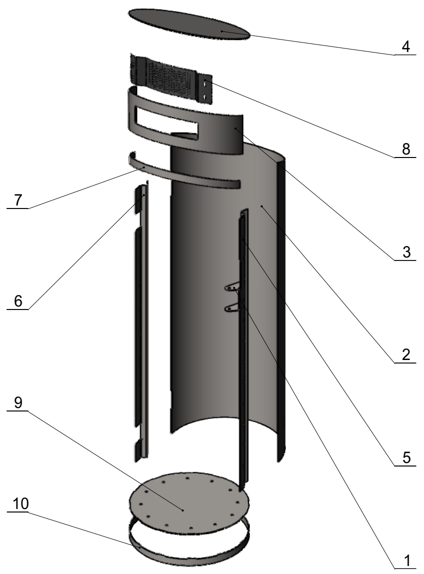

Բնութագիր			
Դիրք.	Անվանում	Նշում	Քանակ
1	Դետալ 1	Չ/Ժ պողպատ 2մմ	1
2	Դետալ 2	Չ/Ժ պողպատ 2մմ	1
3	Դետալ 3	Չ/Ժ պողպատ 2մմ	1
4	Դետալ 4	Չ/Ժ պողպատ 2մմ	1
5	Դետալ 5	Չ/Ժ պողպատ 2մմ	1
6	Դետալ 6	Չ/Ժ պողպատ 2մմ	1
7	Դետալ 7	Չ/Ժ պողպատ 2մմ	1
8	Դետալ 8	Չ/Ժ պողպատ 1մմ	1
9	Դետալ 9	Չ/Ժ պողպատ 3մմ	1
10	Դետալ 10	Չ/Ժ պողպատ 2մմ	1

Բնութագիր			
Դիրք.	Անվանում	Նշում	Քանակ
1	Դետալ 1	Չ/Ժ պողպատ 2մմ	1
2	Դետալ 2	Չ/Ժ պողպատ 2մմ	1
3	Դետալ 3	Պողպատ 4 , 3 մմ	1
4	Դետալ 4	Չ/Ժ պողպատ 2մմ	1
5	Դետալ 5	Չ/Ժ պողպատ 2մմ	1
6	Դետալ 6	Չ/Ժ պողպատ 2մմ	2

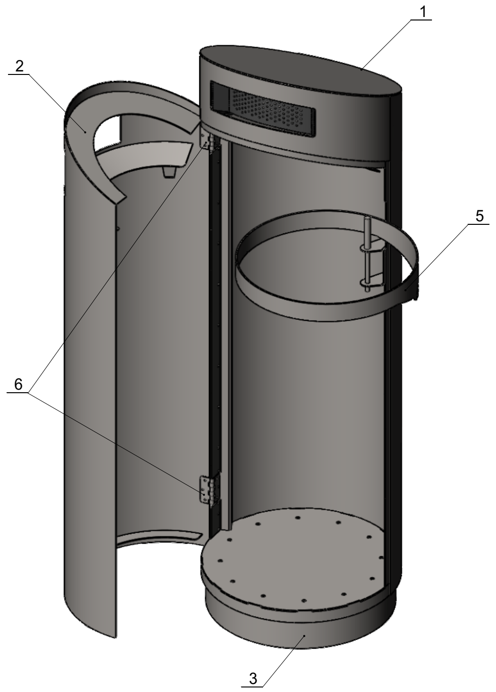

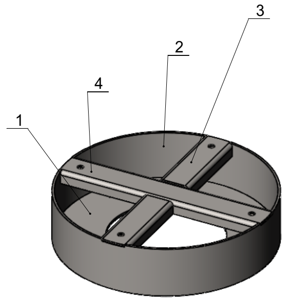

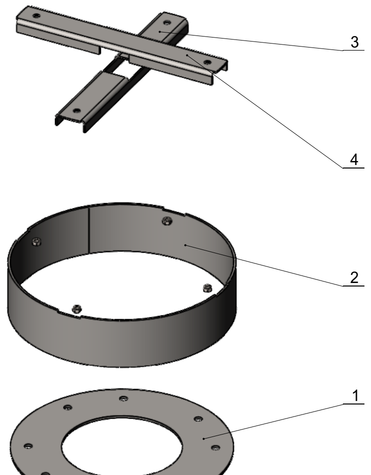

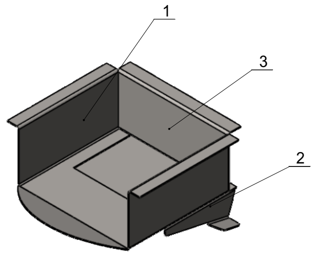

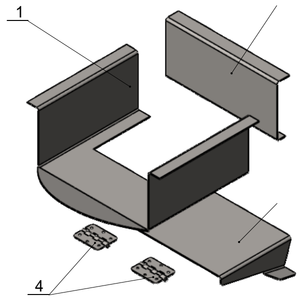

Բնութագիր			
Դիրք.	Անվանում	Նշում	Քանակ
1	Դետալ 1	Պողպատ 4մմ	1
2	Դետալ 2	Պողպատ 3մմ	1
3	Դետալ 3	Պողպատ 3մմ	1
4	Դետալ 4	Պողպատ 3մմ	1
5	DIN 934 - NUT M8		4

Բնութագիր			
Դիրք.	Անվանում	Նշում	Քանակ
1	Դետալ 1	Չ/Ժ պողպատ 2մմ	1
2	Դետալ 2	Չ/Ժ պողպատ 2մմ	1
3	Դետալ 3	Չ/Ժ պողպատ 2մմ	1
4	Դետալ 4	Չ/Ժ պողպատ 2մմ	2

ԾԱՆՈԹԱԳՐՈՒԹՅՈՒՆ

Բոլոր չափերը տրված են միլիմետրերով:
Իրական չափերը և նշումները ճշգրտել տեղում:

ՆԱԽԱԳԾԱՅԻՆ ԸՆԿԵՐՈՒԹՅՈՒՆ՝
ПРОЕКТИРУЮЩАЯ КОМПАНИЯ:

INITIATIVE ARCHITECTS

ՀԱՍՑԵ՝ / АДРЕС: Նոր Նորքի 7-րդ զանգված, 34 շենք, 36 բնակարան
Нор Норк, 7-й массив, дом 34, квартира 36.

ՔԱՂԱՔ՝ / ГОРОД: ՀՀ, ԵՐԵՎԱՆ
РА, ЕРЕВАН

ՓՈՍՏ. ԻՆԴԵՔՍ՝ / ПОЧТ. ИНДЕКС: 0092

ՀԵՌԱԽՈՍ / ТЕЛЕФОН: +374094500038

ԷԼ. ՓՈՍՏ՝ / ЭЛ. ПОЧТА: initiativearchitects@gmail.com

ԼԻՑԵՆԶԻԱ՝ / ЛИЦЕНЗИЯ: ՃԲԴ-Ա-0110

ՆԱԽԱԳԾԻ ԱՆՎԱՆՈՒՄԸ՝
НАЗВАНИЕ ПРОЕКТА:

ՆԱԽԱԳԾԻ ՀԱՍՑԵ՝
АДРЕС ПРОЕКТА:

ՊԱՏՎԻՐԱՏՈՒ՝
КЛИЕНТ:

ՊԱՅՄԱՆԱԳՐԻ ՀԱՄԱՐ՝
НОМЕР ДОГОВОРА:

ՆԱԽԱԳԾԱՅԻՆ ՓՈՒԼ ԵՎ ՄԱՍ՝
РАЗДЕЛ:

Աշխատանքային նախագիծ
Ճարտարապետաշինարարական մաս
Рабочий проект
Архитектурно-строительный раздел

ԳԾԱԳՐԻ ԱՆՎԱՆՈՒՄԸ՝
НАЗВАНИЕ ЧЕРТЕЖА:

Փողոցային կահույքի տվյալներ - Աղբաման

ԹԵՐԹ՝ / СТРАНИЦА: ՃՇ-22

ՄԱՍՇՏԱԲ՝ / МАСШТАБ: 1:50

ԹԵՐԹԵՐ՝ / СТРАНИЦЫ: 44

ՊԱՇՏՈՆԸ՝ ДОЛЖНОСТЬ:	ԱՆՈՒՆ/ԱԶԳԱՆՈՒՆ՝ ИМЯ/ФАМИЛИЯ:	ՍՏՈՐ.՝ ПОДПИСИ:
ՏՆՕՐԵՆ՝ ДИРЕКТОР:	Վ. Խաչատրյան В. Хачатрян	
ՆԳԾ՝ ГАП:	Ա. Սահակյան А. Саакян	
ՆԱԽԱԳԾՈՂ՝ АРХИТЕКТОР:	Դ. Զալինյան Д. Залинян	
ՆԱԽԱԳԾՈՂ՝ АРХИТЕКТОР:	Ն. Խաչատրյան Н. Хачатрян	
ՆԱԽԱԳԾՈՂ՝ АРХИТЕКТОР:	Ս. Գրիգորյան С. Григорян	
ՍՏՈՒԳԵՑ՝ ПРОВЕРЕНО:	Ա. Սահակյան А. Саакян	

Սա համակարգչով իրականացված /CAD/ գծագիր է և չպետք է փոփոխվի ձեռքով
Этот чертёж выполнен на компьютере (CAD) и не подлежит ручным изменениям

ՓՈՂՈՑԱՅԻՆ ԿԱՀՈՒՅՔԻ ՏՎՅԱԼՆԵՐ - ՆՍՏԱՐԱՆ 1

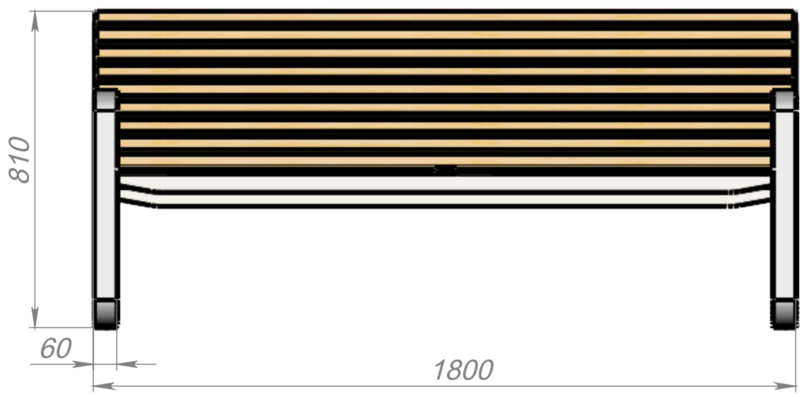

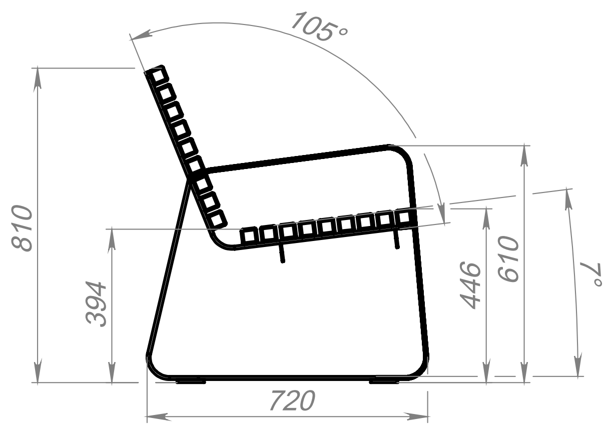

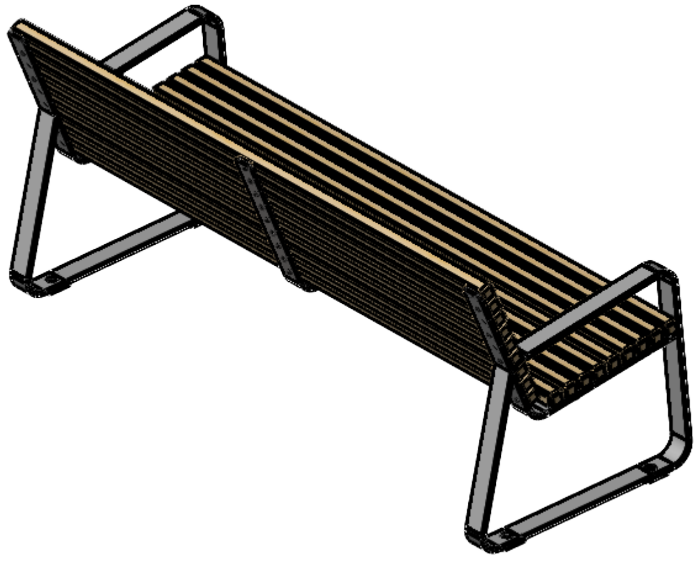

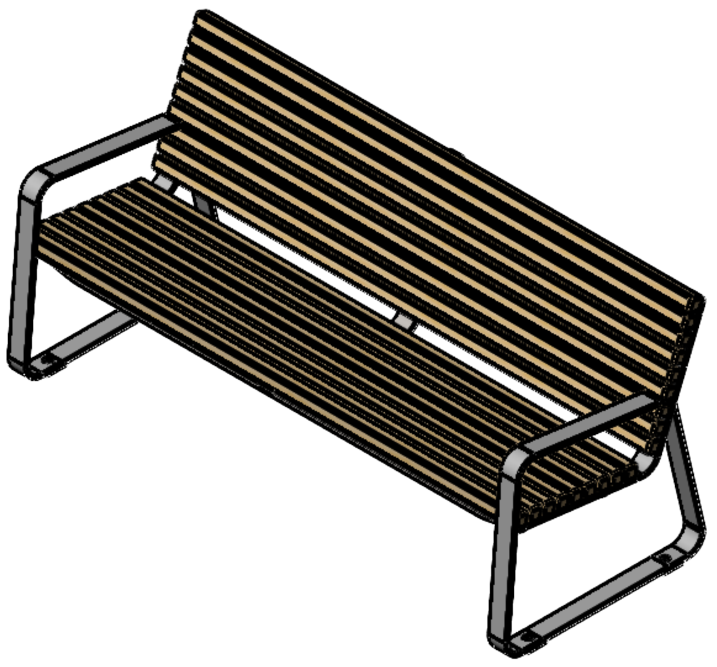

ԾԱՆՈԹԱԳՐՈՒԹՅՈՒՆ

Բոլոր չափերը տրված են միլիմետրերով:
Իրական չափերը և նշումները ճշգրտել տեղում:

ՆԱԽԱԳԾԱՅԻՆ ԸՆԿԵՐՈՒԹՅՈՒՆ՝ **ПРОЕКТИРУЮЩАЯ КОМПАНИЯ:**	INITIATIVE ARCHITECTS
ՀԱՍՑԵ՝ **АДРЕС:**	Նոր Նորքի 7-րդ զանգված, 34 շենք, 36 բնակարան Нор Норк, 7-й массив, дом 34, квартира 36.
ՔԱՂԱՔ՝ **ГОРОД:**	ՀՀ, ԵՐԵՎԱՆ РА, ЕРЕВАН
ՓՈՍՏ. ԻՆԴԵՔՍ՝ **ПОЧТ. ИНДЕКС**	0092
ՀԵՌԱԽՈՍ **ТЕЛЕФОН`**	+374094500038
ԷԼ. ՓՈՍՏ՝ **ЭЛ. ПОЧТА**	initiativearchitects@gmail.com
ԼԻՑԵՆԶԻԱ՝ **ЛИЦЕНЗИЯ**	ՃԲԴ-Ա-0110

ՆԱԽԱԳԾԻ ԱՆՎԱՆՈՒՄԸ՝
НАЗВАНИЕ ПРОЕКТА:

ՀՀ, ԵՐԵՎԱՆ ՔԱՂԱՔԻ, ԿԵՆՏՐՈՆ ՎԱՐՉԱԿԱՆ ՇՐՋԱՆԻ ԲԱՅՐՈՆ ՓՈՂՈՑԻ ՀԻՄՆԱՆՈՐՈԳՄԱՆ ԱՇԽԱՏԱՆՔՆԵՐ

ՆԱԽԱԳԾԻ ՀԱՍՑԵ՝
АДРЕС ПРОЕКТА:

ՀՀ, քաղաք Երևան, Կենտրոն վարչական շրջան, Բայրոն փողոց

ՊԱՏՎԻՐԱՏՈՒ՝
КЛИЕНТ:

ԵՐԵՎԱՆԻ ՔԱՂԱՔԱՊԵՏԱՐԱՆ
МЭРИЯ ЕРЕВАНА

ՊԱՅՄԱՆԱԳՐԻ ՀԱՄԱՐ՝
НОМЕР ДОГОВОРА:

№ ԵՔ-ՀՄԱԽԱՇՁԲ-25/7

ՆԱԽԱԳԾԱՅԻՆ ՓՈՒԼ ԵՎ ՄԱՍ՝
РАЗДЕЛ:

Աշխատանքային նախագիծ
Ճարտարապետաշինարարական մաս
Рабочий проект
Архитектурно-строительный раздел

ԳԾԱԳՐԻ ԱՆՎԱՆՈՒՄԸ՝
НАЗВАНИЕ ЧЕРТЕЖА:

Փողոցային կահույքի տվյալներ - Նստարան 1

ԹԵՐԹ՝ **СТРАНИЦА:**	**ՃՇ-23**
ՄԱՍՇՏԱԲ՝ **МАСШТАБ:**	1:1.29
ԹԵՐԹԵՐ՝ **СТРАНИЦЫ:**	44

ՊԱՇՏՈՆԸ՝ ДОЛЖНОСТЬ :	ԱՆՈՒՆ/ԱԶԳԱՆՈՒՆ՝ ИМЯ/ФАМИЛИЯ:	ՍՏՈՐ.՝ ПОДПИСИ:
ՏՆՕՐԵՆ՝ ДИРЕКТОР:	Վ. Խաչատրյան В. Хачатрян	
ՆԳԾ՝ ГАП:	Ա. Սահակյան А. Саакян	
ՆԱԽԱԳԾՈՂ՝ АРХИТЕКТОР:	Դ. Զալինյան Д. Залинян	
ՆԱԽԱԳԾՈՂ՝ АРХИТЕКТОР:	Ն. Խաչատրյան Н. Хачатрян	
ՆԱԽԱԳԾՈՂ՝ АРХИТЕКТОР:	Ս. Գրիգորյան С. Григорян	
ՍՏՈՒԳԵՑ՝ ПРОВЕРЕНО:	Ա. Սահակյան А. Саакян	

Սա համակարգչով իրականացված /CAD/ գծագիր է և չպետք է փոփոխվի ձեռքով
Этот чертёж выполнен на компьютере (CAD) и не подлежит ручным изменениям

100ՄՄ ՀԱՍՏՈՒԹՅԱՄԲ ԲԱԶԱԼՏԻՑ ՍԱԼԱՀԱՏԱԿԻ (1) / 60ՄՄ ՀԱՍՏՈՒԹՅԱՄԲ ՏՈՒՖԻՑ ՍԱԼԱՀԱՏԱԿԻ (2) ԻՐԱԿԱՆԱՑՄԱՆ ՀԱՆԳՈՒՅՑՆԵՐ / ԲԱԶԱԼՏԵ ԵԶՐԱՔԱՐԻ ԻՐԱԿԱՆԱՑՄԱՆ ՀԱՆԳՈՒՅՑ / ՏՈՒՖԻՑ ԵԶՐԱՔԱՐԻ ԻՐԱԿԱՆԱՑՄԱՆ ՀԱՆԳՈՒՅՑ (3)

ՀԱՆԳՈՒՅՑ 1

ԱՍՖԱԼՏԵ ԾԱԾԿՈՒՅԹ

- Ասֆալտբետոնե վերնաշերտ 60մմ հաստությամբ միջին հաստությամբ, մանրահատիկ կամ ավազային
- Բիտումային նախաշերտ
- Խճի նախաշերտ, 20-40 ֆրակցիայի, 150մմ
- Ավազի նախաշերտ, 50մմ
- Տոփանված բնահող

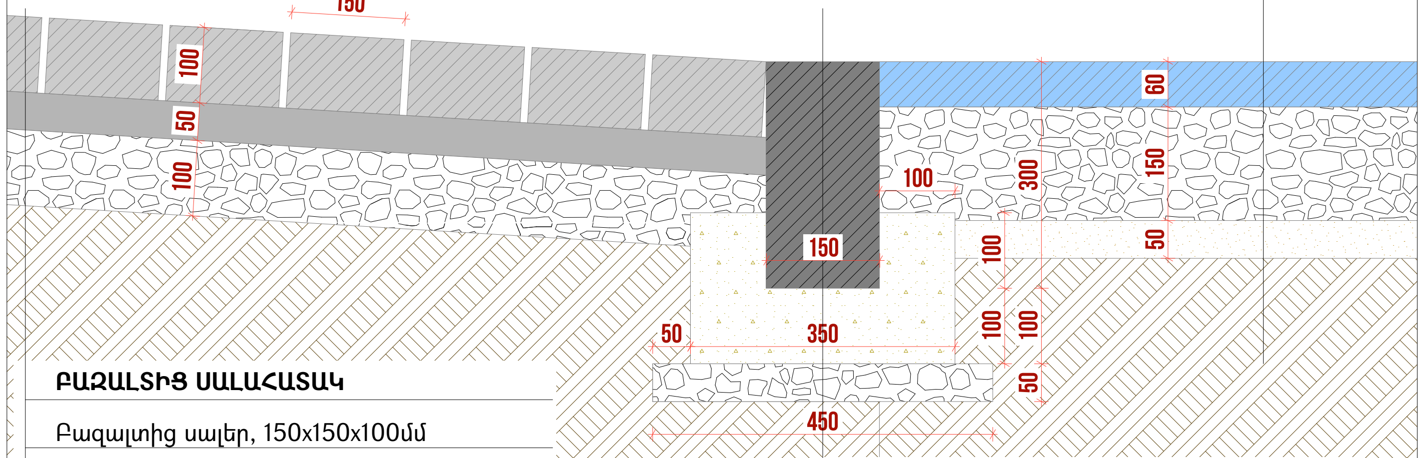

ԲԱԶԱԼՏԻՑ ՍԱԼԱՀԱՏԱԿ

- Բազալտից սալեր, 150x150x100մմ
- Բազալտի փոշի, 40-70մմ
- Խճի նախաշերտ, 5-20 ֆրակցիայի, 50-100մմ
- Տոփանված բնահող

ԲԱԶԱԼՏԵ ԵԶՐԱՔԱՐԻ ՏԵՂԱԴՐՈՒՄ

- Բազալտե եզրաքար, 150x300մմ
- Բետոն B12.5 դասի
- Խճի նախաշերտ, 5-20 ֆրակցիայի, 50-100մմ
- Տոփանված բնահող

ՀԱՆԳՈՒՅՑ 2

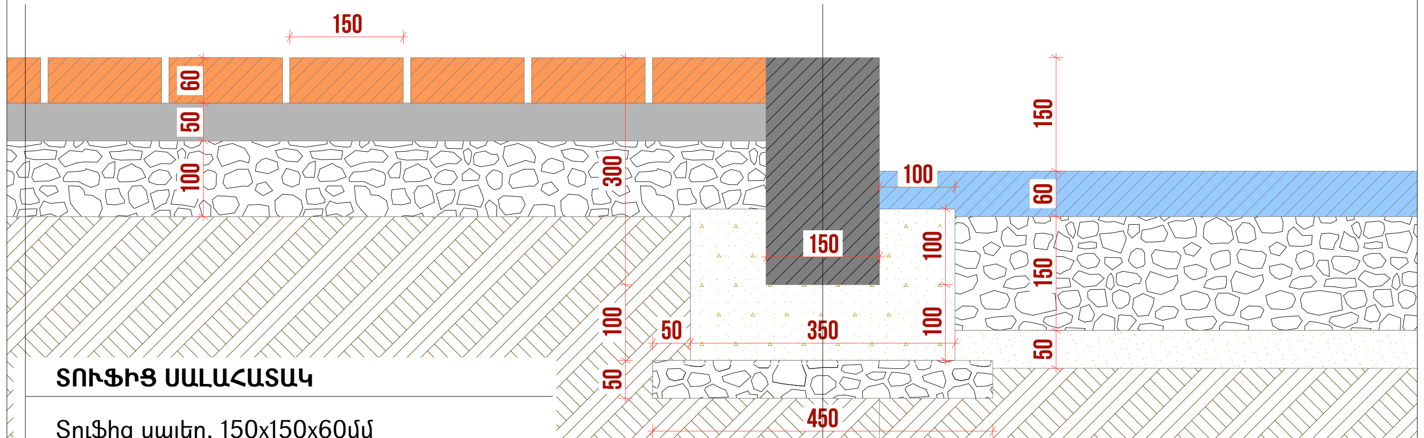

ՏՈՒՖԻՑ ՍԱԼԱՀԱՏԱԿ

- Տուֆից սալեր, 150x150x60մմ
- Բազալտի փոշի, 40-70մմ
- Խճի նախաշերտ, 5-20 ֆրակցիայի, 50-100մմ
- Տոփանված բնահող

ԲԱԶԱԼՏԵ ԵԶՐԱՔԱՐԻ ՏԵՂԱԴՐՈՒՄ

- Բազալտե եզրաքար, 150x300մմ
- Բետոն B12.5 դասի
- Խճի նախաշերտ, 5-20 ֆրակցիայի, 50-100մմ
- Տոփանված բնահող

ՀԱՆԳՈՒՅՑ 3

ՏՈՒՖԻՑ ՍԱԼԱՀԱՏԱԿ

- Տուֆից սալեր, 150x150x60մմ
- Բազալտի փոշի, 40-70մմ
- Խճի նախաշերտ, 5-20 ֆրակցիայի, 50-100մմ
- Տոփանված բնահող

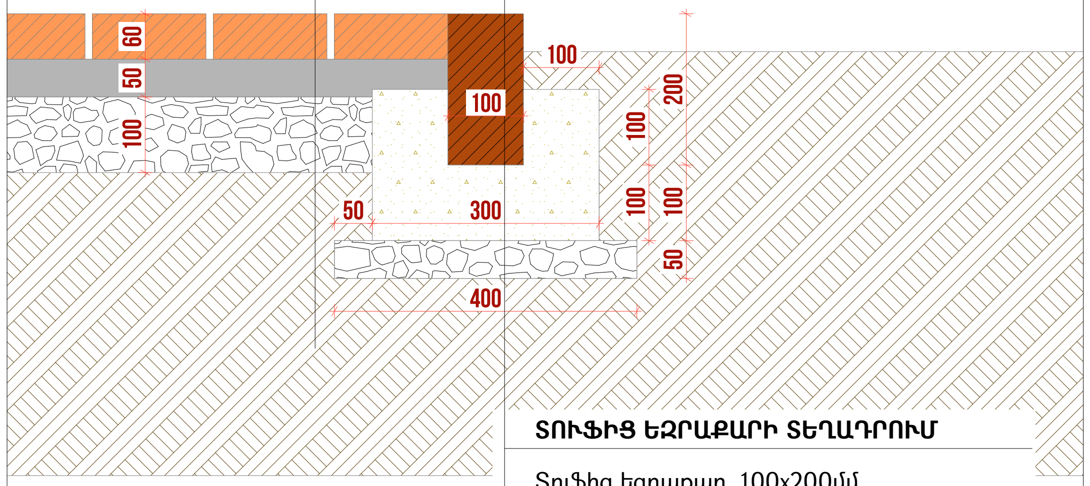

ՏՈՒՖԻՑ ԵԶՐԱՔԱՐԻ ՏԵՂԱԴՐՈՒՄ

- Տուֆից եզրաքար, 100x200մմ
- Բետոն B12.5 դասի
- Խճի նախաշերտ, 5-20 ֆրակցիայի, 50-100մմ
- Տոփանված բնահող

ՆԱԽԱԳԾԱՅԻՆ ԸՆԿԵՐՈՒԹՅՈՒՆ՝ / ПРОЕКТИРУЮЩАЯ КОМПАНИЯ:

INITIATIVE ARCHITECTS

ՀԱՍՑԵ՝ АДРЕС:	Նոր Նորքի 7-րդ զանգված, 34 շենք, 36 բնակարան Нор Норк, 7-й массив, дом 34, квартира 36.
ՔԱՂԱՔ՝ ГОРОД:	ՀՀ, ԵՐԵՎԱՆ РА, ЕРЕВАН
ՓՈՍՏ. ԻՆԴԵՔՍ՝ ПОЧТ. ИНДЕКС	0092
ՀԵՌԱԽՈՍ ТЕЛЕФОН՝	+374094500038
ԷԼ. ՓՈՍՏ՝ ЭЛ. ПОЧТА	initiativearchitects@gmail.com
ԼԻՑԵՆԶԻԱ՝ ЛИЦЕНЗИЯ	ՃԲԴ-Ա-0110

ՆԱԽԱԳԾԻ ԱՆՎԱՆՈՒՄԸ՝ / НАЗВАНИЕ ПРОЕКТА:

ՀՀ, ԵՐԵՎԱՆ ՔԱՂԱՔԻ, ԿԵՆՏՐՈՆ ՎԱՐՉԱԿԱՆ ՇՐՋԱՆԻ ԲԱՅՐՈՆ ՓՈՂՈՑԻ ՀԻՄՆԱՆՈՐՈԳՄԱՆ ԱՇԽԱՏԱՆՔՆԵՐ

ՆԱԽԱԳԾԻ ՀԱՍՑԵ՝ / АДРЕС ПРОЕКТА:

ՀՀ, քաղաք Երևան, Կենտրոն վարչական շրջան, Բայրոն փողոց

ՊԱՏՎԻՐԱՏՈՒ՝ / КЛИЕНТ:

ԵՐԵՎԱՆԻ ՔԱՂԱՔԱՊԵՏԱՐԱՆ
МЭРИЯ ЕРЕВАНА

ՊԱՅՄԱՆԱԳՐԻ ՀԱՄԱՐ՝ / НОМЕР ДОГОВОРА:

№ ԵՔ-ՀՄԱԽԱՇՁԲ-25/7

ՆԱԽԱԳԾԱՅԻՆ ՓՈՒԼ ԵՎ ՄԱՍ՝ / РАЗДЕЛ:

Աշխատանքային նախագիծ
Ճարտարապետաշինարարական մաս
Рабочий проект
Архитектурно-строительный раздел

ԳԾԱԳՐԻ ԱՆՎԱՆՈՒՄԸ՝ / НАЗВАНИЕ ЧЕРТЕЖА:

100մմ Հաստությամբ բազալտից (1) / 60մմ Հաստությամբ Տուֆից Սալահատակի (2) Իրականացման Հանգույցներ / Բազալտե Եզրաքարի Իրականացման Հանգույց / Տուֆից Եզրաքարի Իրականացման Հանգույց (3)

ԹԵՐԹ՝ СТРАНИЦА:	ՃՃ-24
ՄԱՍՇՏԱԲ՝ МАСШТАБ:	1:10
ԹԵՐԹԵՐ՝ СТРАНИЦЫ:	44

ՊԱՇՏՈՆԸ՝ ДОЛЖНОСТЬ:	ԱՆՈՒՆ/ԱԶԳԱՆՈՒՆ՝ ИМЯ/ФАМИЛИЯ:	ՍՏՈՐ.՝ ПОДПИСИ:
ՏՆՕՐԵՆ՝ ДИРЕКТОР:	Վ. Խաչատրյան В. Хачатрян	
ՆԳՃ՝ ГАП:	Ա. Սահակյան А. Саакян	
ՆԱԽԱԳԾՈՂ՝ АРХИТЕКТОР:	Դ. Զալինյան Д. Залинян	
ՆԱԽԱԳԾՈՂ՝ АРХИТЕКТОР:	Ն. Խաչատրյան Н. Хачатрян	
ՆԱԽԱԳԾՈՂ՝ АРХИТЕКТОР:	Ս. Գրիգորյան С. Григорян	
ՍՏՈՒԳԵՑ՝ ПРОВЕРЕНО:	Ա. Սահակյան А. Саакян	

Սա համակարգչով իրականացված /CAD/ գծագիր է և չպետք է փոփոխվի ձեռքով
Этот чертёж выполнен на компьютере (CAD) и не подлежит ручным изменениям

ԼՈՒՍՅԱՆ ԻՐԱԿԱՆԱՑՄԱՆ ԳԾԱԳԻՐ

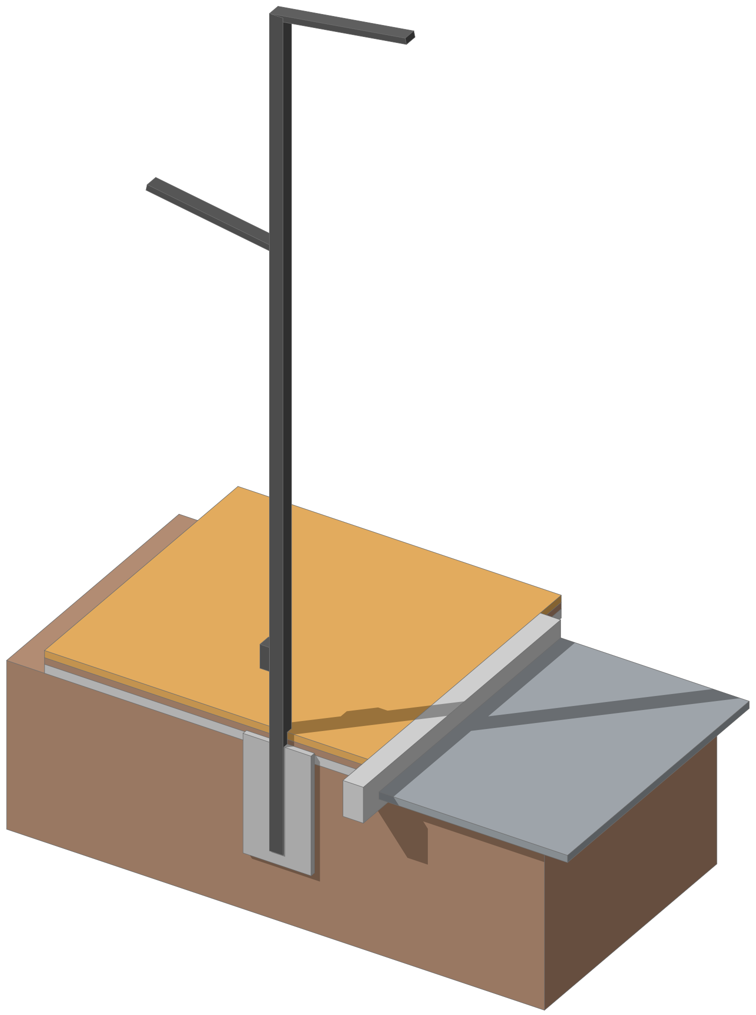

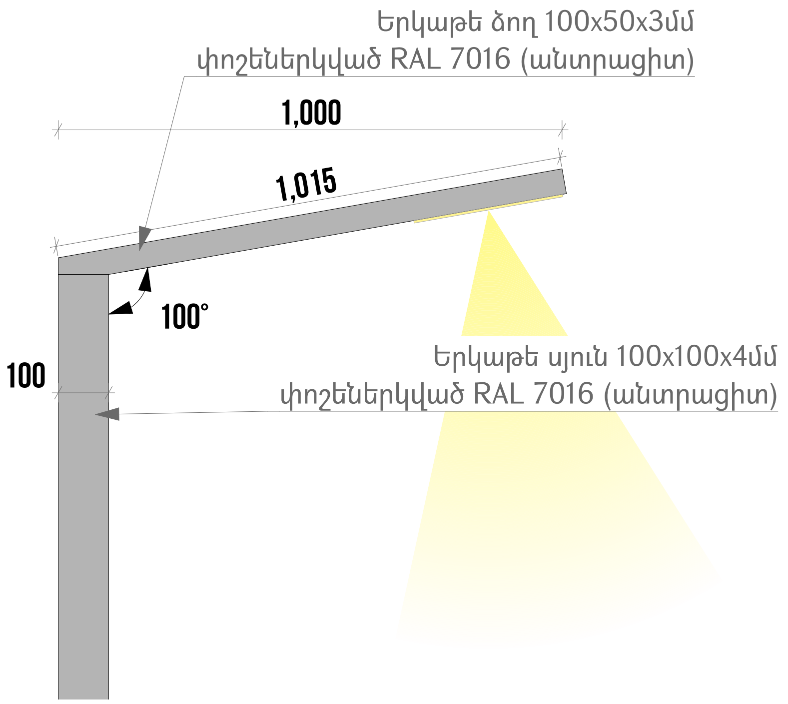

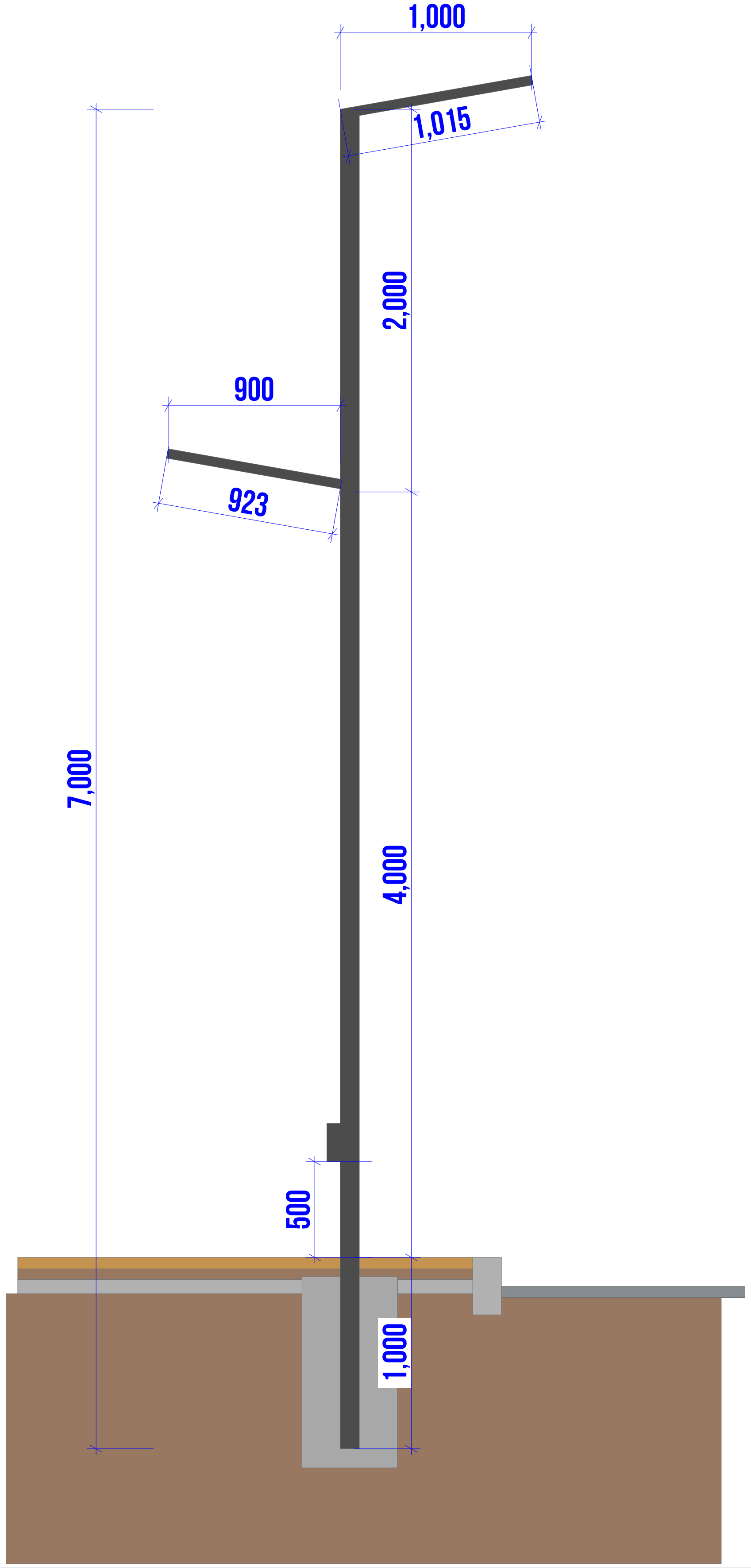

ՊԱՅՄԱՆԱԿԱՆ ՆՇԱՆՆԵՐ

	Մետաղական լուսասյուն 100x100x4մմ,
×	Եռակցման կետեր

Ծանոթագրություն

Բոլոր չափերը տրված են միլիմետրով
Իրական չափերը և նշումները ճշգրտել տեղում

ՆԱԽԱԳԾԱՅԻՆ ԸՆԿԵՐՈՒԹՅՈՒՆ՝
ПРОЕКТИРУЮЩАЯ КОМПАНИЯ:

INITIATIVE ARCHITECTS

ՀԱՍՑԵ՝ АДРЕС:	Նոր Նորքի 7-րդ զանգված, 34 շենք, 36 բնակարան Нор Норк, 7-й массив, дом 34, квартира 36.
ՔԱՂԱՔ՝ ГОРОД:	ՀՀ, ԵՐԵՎԱՆ РА, ЕРЕВАН
ՓՈՍՏ. ԻՆԴԵՔՍ՝ ПОЧТ. ИНДЕКС	0092
ՀԵՌԱԽՈՍ՝ ТЕЛЕФОН՝	+374094500038
ԷԼ. ՓՈՍՏ՝ ЭЛ. ПОЧТА	initiativearchitects@gmail.com
ԼԻՑԵՆԶԻԱ՝ ЛИЦЕНЗИЯ	ՃԲԴ-Ա-0110

ՆԱԽԱԳԾԻ ԱՆՎԱՆՈՒՄԸ՝
НАЗВАНИЕ ПРОЕКТА:

ՀՀ, ԵՐԵՎԱՆ ՔԱՂԱՔԻ, ԿԵՆՏՐՈՆ ՎԱՐՉԱԿԱՆ ՇՐՋԱՆԻ ԲԱՅՐՈՆ ՓՈՂՈՑԻ ՀԻՄՆԱՆՈՐՈԳՄԱՆ ԱՇԽԱՏԱՆՔՆԵՐ

ՆԱԽԱԳԾԻ ՀԱՍՑԵ՝
АДРЕС ПРОЕКТА:

ՀՀ, քաղաք Երևան, Կենտրոն վարչական շրջան, Բայրոն փողոց

ՊԱՏՎԻՐԱՏՈՒ՝
КЛИЕНТ:

ԵՐԵՎԱՆԻ ՔԱՂԱՔԱՊԵՏԱՐԱՆ
МЭРИЯ ЕРЕВАНА

ՊԱՅՄԱՆԱԳՐԻ ՀԱՄԱՐ՝
НОМЕР ДОГОВОРА:

№ ԵՔ-ՀՄԱԽԱՇՁԲ-25/7

ՆԱԽԱԳԾԱՅԻՆ ՓՈՒԼ ԵՎ ՄԱՍ՝
РАЗДЕЛ:

Աշխատանքային նախագիծ
Ճարտարապետաշինարարական մաս
Рабочий проект
Архитектурно-строительный раздел

ԳԾԱԳՐԻ ԱՆՎԱՆՈՒՄԸ՝
НАЗВАНИЕ ЧЕРТЕЖА:

Լուսասյան իրականացման գծագիր

ԹԵՐԹ՝ СТРАНИЦА:	ՃՇ-25
ՄԱՍՇՏԱԲ՝ МАСШТАБ:	1:15, 1:35, 1:50
ԹԵՐԹԵՐ՝ СТРАНИЦЫ:	44

ՊԱՇՏՈՆԸ՝ ДОЛЖНОСТЬ:	ԱՆՈՒՆ/ԱԶԳԱՆՈՒՆ՝ ИМЯ/ФАМИЛИЯ:	ՍՏՈՐ.՝ ПОДПИСИ:
ՏՆՕՐԵՆ՝ ДИРЕКТОР:	Վ. Խաչատրյան В. Хачатрян	
ՆԳԾ՝ ГАП:	Ա. Սահակյան А. Саакян	
ՆԱԽԱԳԾՈՂ՝ АРХИТЕКТОР:	Դ. Զալինյան Д. Залинян	
ՆԱԽԱԳԾՈՂ՝ АРХИТЕКТОР:	Ն. Խաչատրյան Н. Хачатрян	
ՆԱԽԱԳԾՈՂ՝ АРХИТЕКТОР:	Ս. Գրիգորյան С. Григорян	
ՍՏՈՒԳԵՑ՝ ПРОВЕРЕНО:	Ա. Սահակյան А. Саакян	

Սա համակարգչով իրականացված /CAD/ գծագիր է և չպետք է փոփոխվի ձեռքով
Этот чертёж выполнен на компьютере (CAD) и не подлежит ручным изменениям

ԼՈՒՍԱՎՈՐՈՒԹՅԱՆ ՀԱՄԱԿԱՐԳԻ ԻՐԱԿԱՆԱՑՄԱՆ ՀԱՆԳՈՒՅՑ (4,5)

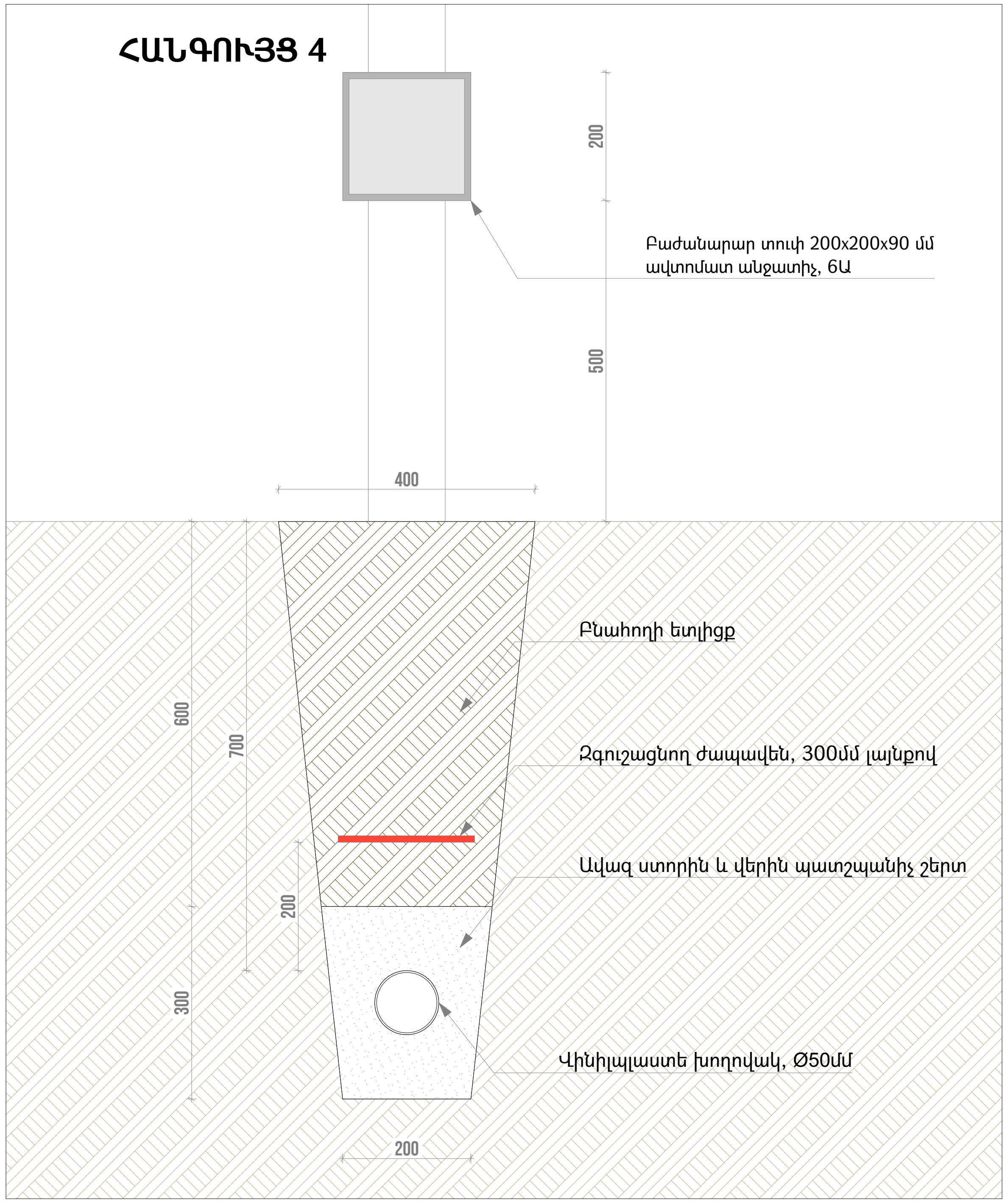

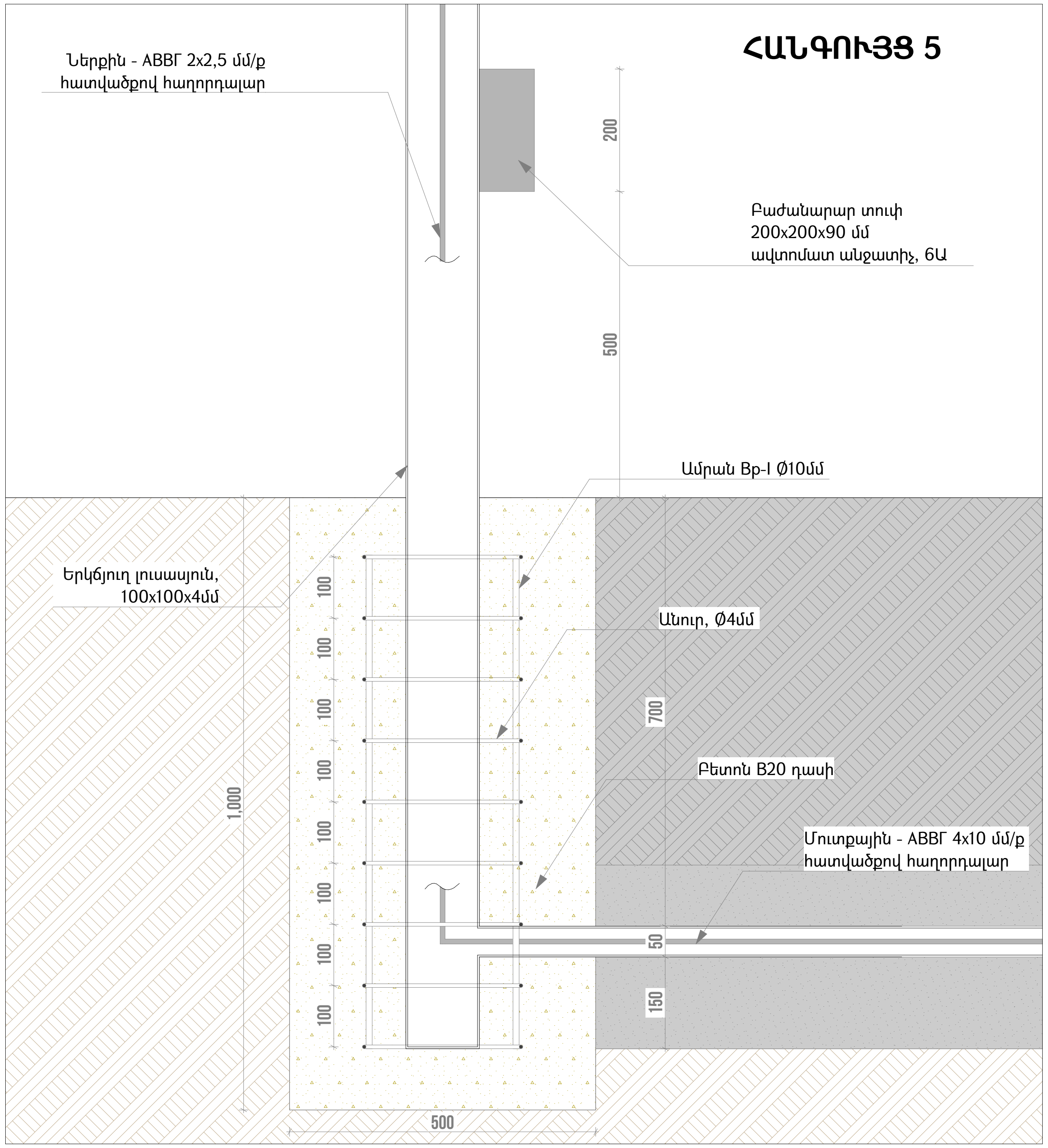

ՊԱՅՄԱՆԱԿԱՆ ՆՇԱՆՆԵՐ

Մետաղական լուսասյուն, 100x100x4մմ,

× Եռակցման կետեր

Ծանոթագրություն

Բոլոր չափերը տրված են միլիմետրով
Իրական չափերը և նշումները ճշգրտել տեղում

ՆԱԽԱԳԾԱՅԻՆ ԸՆԿԵՐՈՒԹՅՈՒՆ՝
ПРОЕКТИРУЮЩАЯ КОМПАНИЯ:

INITIATIVE ARCHITECTS

ՀԱՍՑԵ՝ АДРЕС:	Նոր Նորքի 7-րդ զանգված, 34 շենք, 36 բնակարան Нор Норк, 7-й массив, дом 34, квартира 36.
ՔԱՂԱՔ՝ ГОРОД:	ՀՀ, ԵՐԵՎԱՆ РА, ЕРЕВАН
ՓՈՍՏ. ԻՆԴԵՔՍ՝ ПОЧТ. ИНДЕКС	0092
ՀԵՌԱԽՈՍ ТЕЛЕФОН	+374094500038
ԷԼ. ՓՈՍՏ՝ ЭЛ. ПОЧТА	initiativearchitects@gmail.com
ԼԻՑԵՆԶԻԱ՝ ЛИЦЕНЗИЯ	ՃԲԴ-Ա-0110

ՆԱԽԱԳԾԻ ԱՆՎԱՆՈՒՄԸ՝
НАЗВАНИЕ ПРОЕКТА:

ՀՀ, ԵՐԵՎԱՆ ՔԱՂԱՔԻ, ԿԵՆՏՐՈՆ ՎԱՐՉԱԿԱՆ ՇՐՋԱՆԻ ԲԱՅՐՈՆ ՓՈՂՈՑԻ ՀԻՄՆԱՆՈՐՈԳՄԱՆ ԱՇԽԱՏԱՆՔՆԵՐ

ՆԱԽԱԳԾԻ ՀԱՍՑԵ՝
АДРЕС ПРОЕКТА:

ՀՀ, քաղաք Երևան, Կենտրոն վարչական շրջան, Բայրոն փողոց

ՊԱՏՎԻՐԱՏՈՒ՝
КЛИЕНТ:

ԵՐԵՎԱՆԻ ՔԱՂԱՔԱՊԵՏԱՐԱՆ
МЭРИЯ ЕРЕВАНА

ՊԱՅՄԱՆԱԳՐԻ ՀԱՄԱՐ՝
НОМЕР ДОГОВОРА:

№ ԵՔ-ՀՄԱԽԱՇՁԲ-25/7

ՆԱԽԱԳԾԱՅԻՆ ՓՈՒԼ ԵՎ ՄԱՍ՝
РАЗДЕЛ:

Աշխատանքային նախագիծ
Ճարտարապետաշինարարական մաս
Рабочий проект
Архитектурно-строительный раздел

ԳԾԱԳՐԻ ԱՆՎԱՆՈՒՄԸ՝
НАЗВАНИЕ ЧЕРТЕЖА:

Լուսավորության համակարգի իրականացման հանգույց(4,5)

ԹԵՐԹ՝ СТРАНИЦА:	ՃՇ-26
ՄԱՍՇՏԱԲ՝ МАСШТАБ:	1:10
ԹԵՐԹԵՐ՝ СТРАНИЦЫ:	44

ՊԱՇՏՈՆԸ՝ ДОЛЖНОСТЬ:	ԱՆՈՒՆ/ԱԶԳԱՆՈՒՆ՝ ИМЯ/ФАМИЛИЯ:	ՍՏՈՐ.՝ ПОДПИСИ:
ՏՆՕՐԵՆ՝ ДИРЕКТОР:	Վ. Խաչատրյան В. Хачатрян	
ՆԳՃ՝ ГАП:	Ա. Սահակյան А. Саакян	
ՆԱԽԱԳԾՈՂ՝ АРХИТЕКТОР:	Դ. Զալինյան Д. Залинян	
ՆԱԽԱԳԾՈՂ՝ АРХИТЕКТОР:	Ն. Խաչատրյան Н. Хачатрян	
ՆԱԽԱԳԾՈՂ՝ АРХИТЕКТОР:	Ս. Գրիգորյան С. Григорян	
ՍՏՈՒԳԵՑ՝ ПРОВЕРЕНО:	Ա. Սահակյան А. Саакян	

Սա համակարգչով իրականացված /CAD/ գծագիր է և չպետք է փոփոխվի ձեռքով
Этот чертёж выполнен на компьютере (CAD) и не подлежит ручным изменениям

ԼՈՒՍԱՎՈՐՈՒԹՅԱՆ ՀԱՄԱԿԱՐԳԻ ՏԵԽՆԻԿԱԿԱՆ ԲՆՈՒԹԱԳԻՐ

	Տեղադրվող առարկա	Չափման միավորը	Տեխնիկական բնութագրեր
	1	2	3
1	Բաժանարար տուփ 20*20սմ	Հատ 19	Պողպատից, կողմերի չափը 20*20 սմ, խորությունը 9 սմ, փակվող կափարիչով, հենասյան ներքևի մասում ամրացնելու համար նախատեսված, չօգտագործված:

	Տեղադրվող առարկա	Չափման միավորը	Տեխնիկական բնութագրեր
	1	2	3
1	Լուսատու ԼԵԴ 100 վտ (2200Կելվին)	Հատ 38	Հզորությունը 100 վատտ, թույլատրելի շեղումը +- 5%
			Մուտքային լարումը առնվազն 200-240 վոլտ
			Հաճախականությունը 50-60 Հց
			Արտաքին ազդեցության պաշտպանվածության գործակիցը առնվազն IP65
			Գունային ջերմաստիճանը 2200Կելվին, +- 5%
			Ոչ պակաս 140 լյումեն/վտ
			Գունափոխանցման գործակիցը (Ra, %) ոչ պակաս 70
			Ծառայության ժամկետը առնվազն 50000 ժամ
			Առնվազն 100 հատ լուսադիոդներով և 100 հատ ոսպնյակներով
			Իրանը ալյումինից կամ ձուլված ալյումինից կամ դյուրալյումինից: իրանի գույնը մոխրագույն:
			Մոնտաժային անցքի մոնտաժման հատվածի տրամաչափը 54-65մմ, մոնտաժման հատվածը խողովակաձև, ամրացումը առնվազն 2 հատ հեղյուսների միջոցով: Ամրացումը չպետք է լինի խամուտի միջոցով;
			Աշխատանքը շրջակա միջավայրի առնվազն -30-ից +40 ջերմաստիճանի պայմաններում
			Առնվազն 3 տարի երաշխիքային ժամկետ
			Չօգտագործված, առնվազն 2024թ-ի արտադրության:

ԴԻՏԱՀՈՐԻ ՏԵԽՆԻԿԱԿԱՆ ԲՆՈՒԹԱԳԻՐ
Քանակ - 19 հատ

Ուղղանկյուն դիտահոր՝ պոլիմերա-ավազային

Նշանակություն – փողոցային լուսավորության էլեկտրական մալուխների ստորգետնյա անցկացում, միացում և սպասարկում

Չափեր (Ե×Լ×Բ) – 640×515×675 մմ

Նյութ – պոլիմերա-ավազային կոմպոզիտ

Կառուցվածք – մոնոլիտ, պատրաստի

Հիմք – ինտեգրված պոլիմերա-ավազային

Կափարիչ – պոլիմերային, քայլքային բեռնատարող (A15)

Տեղադրման վայր – մայթեր, բակային տարածքներ, կանաչ գոտիներ

Ջերմաստիճանային դիմադրություն – –40°C-ից +60°C

Կոռոզիոն դիմադրություն – չի ենթարկվում կոռոզիայի

Խոնավության դիմադրություն – ջրակայուն

ՈՒՇԱԴՐՈՒԹՅՈՒՆ.

Դիտահորերի տեղակայումը համաձայնեցել պատվիրատուի հետ:

	Տեղադրվող առարկա	Չափման միավորը	Տեխնիկական բնութագրեր
	1	2	3
1	Ավտոմատ անջատիչ դիֆերենցիալ	Հատ 19	Տիպ RCBO (MCB + RCD համակցված)
			Նոմինալ հոսանք In 6A
			Անջատման բնույթ C կոր (C-curve)
			Արտաքին ազդեցության պաշտպանվածության գործակիցը IP20
			Նոմինալ լարում Un 230 V AC, ±10%
			Հաճախականություն 50/60 Hz
			Դիֆերենցիալ հոսք IΔn 30 mA (մարդկային պաշտպանություն)
			Բևեռների քանակ 1P+N
			Կարճ միացման անջատման կարողություն Icn 6 kA
			Դիֆերենցիալ պաշտպանման դաս AC (փոփոխական հոսք)
			Մեկուսացման լարում Ui 500 V
			Էլեկտրական դիմացկունություն առնվազն 10 000 միացում/անջատում
			Մեխանիկական դիմացկունություն առնվազն 20 000 միացում/անջատում
			Մոնտաժի տեսակ DIN ռելս 35 մմ
			Լարերի միացման հատված 1.5–25 մմ² (Cu)
			Աշխատանքը շրջակա միջավայրի առնվազն -25-ից +40 ջերմաստիճանի պայմաններում
			Կորպուսի նյութ՝ Ինքնամարվող պլաստմասսա
			Համապատասխան ստանդարտներ — IEC 61009-1, EN 61009-1
			Կիրառման ոլորտ Բնակելի, հասարակական և արդյունաբերական էլեկտրացանցեր
			Չօգտագործված, առնվազն 2024թ-ի արտադրության:

	Տեղադրվող առարկա	Չափման միավորը	Տեխնիկական բնութագրեր
	1	2	3
	Ավտոմատ անջատիչ դիֆերենցիալ	Հատ 2	Տիպ RCBO (MCB + RCD համակցված)
			Նոմինալ հոսանք In 63A
			Անջատման բնույթ C կոր (C-curve)
			Արտաքին ազդեցության պաշտպանվածության գործակիցը IP20
			Նոմինալ լարում Un 230 V AC, ±10%
			Հաճախականություն 50/60 Hz
			Դիֆերենցիալ հոսք IΔn 30 mA (մարդկային պաշտպանություն)
			Բևեռների քանակ 1P+N
			Կարճ միացման անջատման կարողություն Icn 6 kA
			Դիֆերենցիալ պաշտպանման դաս AC (փոփոխական հոսք)
			Մեկուսացման լարում Ui 500 V
			Էլեկտրական դիմացկունություն առնվազն 10 000 միացում/անջատում
			Մեխանիկական դիմացկունություն առնվազն 20 000 միացում/անջատում
			Մոնտաժի տեսակ DIN ռելս 35 մմ
			Լարերի միացման հատված 1.5–25 մմ² (Cu)
			Աշխատանքը շրջակա միջավայրի առնվազն -25-ից +40 ջերմաստիճանի պայմաններում
			Կորպուսի նյութ՝ Ինքնամարվող պլաստմասսա
			Համապատասխան ստանդարտներ — IEC 61009-1, EN 61009-1
			Կիրառման ոլորտ Բնակելի, հասարակական և արդյունաբերական էլեկտրացանցեր
			Չօգտագործված, առնվազն 2024թ-ի արտադրության:

ՆԱԽԱԳԾԱՅԻՆ ԸՆԿԵՐՈՒԹՅՈՒՆ՝
ПРОЕКТИРУЮЩАЯ КОМПАНИЯ:
INITIATIVE ARCHITECTS

ՀԱՍՑԵ՝ АДРЕС:	Նոր Նորքի 7-րդ զանգված, 34 շենք, 36 բնակարան Нор Норк, 7-й массив, дом 34, квартира 36.
ՔԱՂԱՔ՝ ГОРОД:	ՀՀ, ԵՐԵՎԱՆ РА, ЕРЕВАН
ՓՈՍՏ. ԻՆԴԵՔՍ՝ ПОЧТ. ИНДЕКС	0092
ՀԵՌԱԽՈՍ՝ ТЕЛЕФОН	+374094500038
ԷԼ. ՓՈՍՏ՝ ЭЛ. ПОЧТА	initiativearchitects@gmail.com
ԼԻՑԵՆԶԻԱ՝ ЛИЦЕНЗИЯ	ՃԲԴ-Ա-0110

ՆԱԽԱԳԾԻ ԱՆՎԱՆՈՒՄԸ՝
НАЗВАНИЕ ПРОЕКТА:

ՀՀ, ԵՐԵՎԱՆ ՔԱՂԱՔԻ, ԿԵՆՏՐՈՆ ՎԱՐՉԱԿԱՆ ՇՐՋԱՆԻ ԲԱՅՐՈՆ ՓՈՂՈՑԻ ՀԻՄՆԱՆՈՐՈԳՄԱՆ ԱՇԽԱՏԱՆՔՆԵՐ

ՆԱԽԱԳԾԻ ՀԱՍՑԵ՝
АДРЕС ПРОЕКТА:

ՀՀ, քաղաք Երևան, Կենտրոն վարչական շրջան, Բայրոն փողոց

ՊԱՏՎԻՐԱՏՈՒ՝
КЛИЕНТ:

ԵՐԵՎԱՆԻ ՔԱՂԱՔԱՊԵՏԱՐԱՆ
МЭРИЯ ЕРЕВАНА

ՊԱՅՄԱՆԱԳՐԻ ՀԱՄԱՐ՝
НОМЕР ДОГОВОРА:

№ ԵՔ-ՅՄԱԽԱՇՁԲ-25/7

ՆԱԽԱԳԾԱՅԻՆ ՓՈՒԼ ԵՎ ՄԱՍ՝
РАЗДЕЛ:

Աշխատանքային նախագիծ
Ճարտարապետաշինարարական մաս
Рабочий проект
Архитектурно-строительный раздел

ԳԾԱԳՐԻ ԱՆՎԱՆՈՒՄԸ՝
НАЗВАНИЕ ЧЕРТЕЖА:

Լուսավորության իրականացման տեխնիկական բնութագիր

ԹԵՐԹ՝ СТРАНИЦА:	ՃՇ-27
ՄԱՍՇՏԱԲ՝ МАСШТАБ:	
ԹԵՐԹԵՐ՝ СТРАНИЦЫ:	44

ՊԱՇՏՈՆԸ՝ ДОЛЖНОСТЬ:	ԱՆՈՒՆ/ԱԶԳԱՆՈՒՆ՝ ИМЯ/ФАМИЛИЯ:	ՍՏՈՐ.՝ ПОДПИСИ:
ՏՆՕՐԵՆ՝ ДИРЕКТОР:	Վ. Խաչատրյան В. Хачатрян	
ՆԳՃ՝ ГАП:	Ա. Սահակյան А. Саакян	
ՆԱԽԱԳԾՈՂ՝ АРХИТЕКТОР:	Դ. Զալինյան Д. Залинян	
ՆԱԽԱԳԾՈՂ՝ АРХИТЕКТОР:	Ն. Խաչատրյան Н. Хачатрян	
ՆԱԽԱԳԾՈՂ՝ АРХИТЕКТОР:	Ս. Գրիգորյան С. Григорян	
ՍՏՈՒԳԵՑ՝ ПРОВЕРЕНО:	Ա. Սահակյան А. Саакян	

Սա համակարգչով իրականացված /CAD/ գծագիր է և չպետք է փոփոխվի ձեռքով
Этот чертёж выполнен на компьютере (CAD) и не подлежит ручным изменениям

ԹԵՔԱՀԱՐԹԱԿՆԵՐԻ ԻՐԱԿԱՆԱՑՄԱՆ ՀԱՆԳՈՒՅՑ (3)

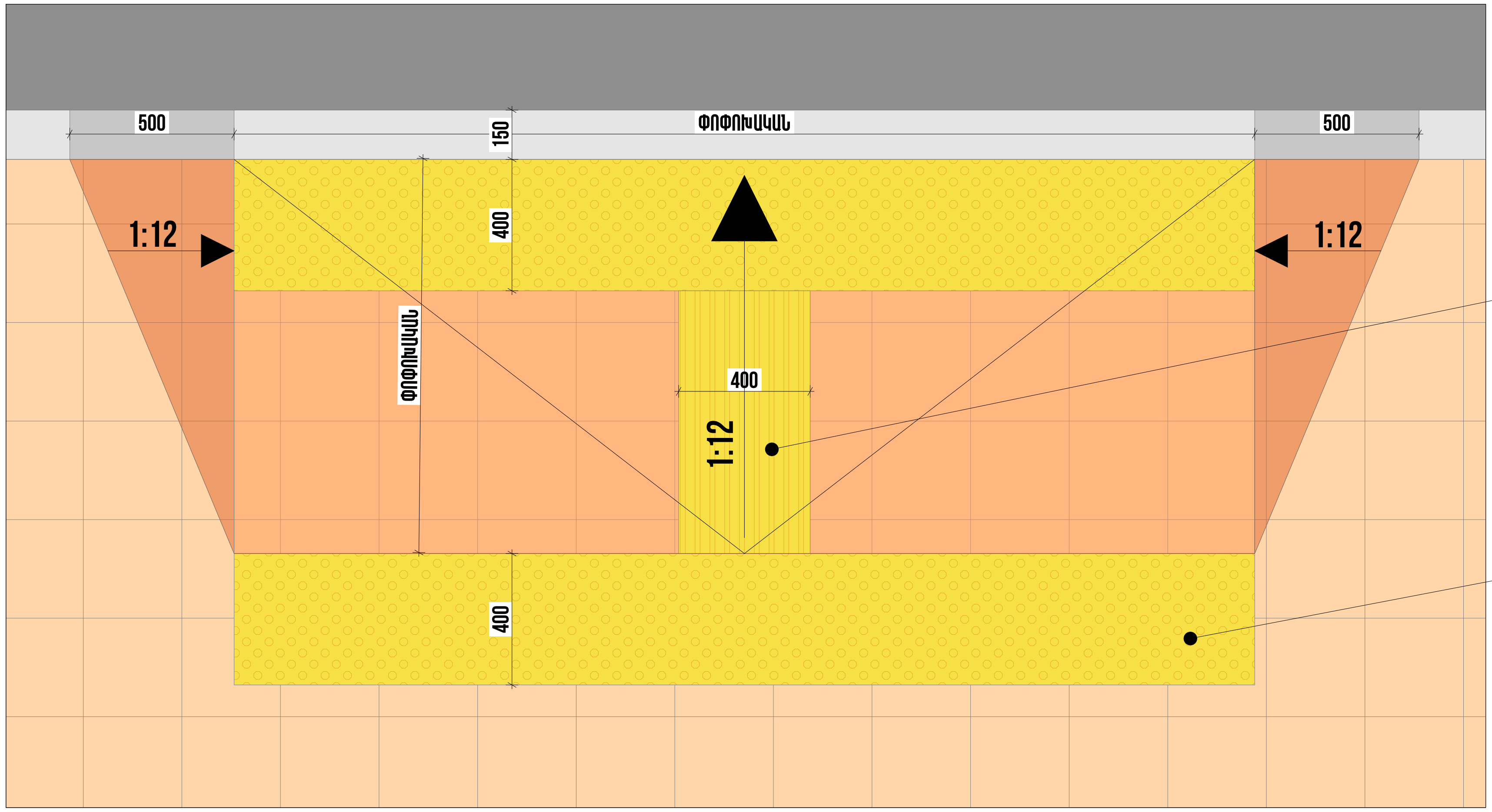

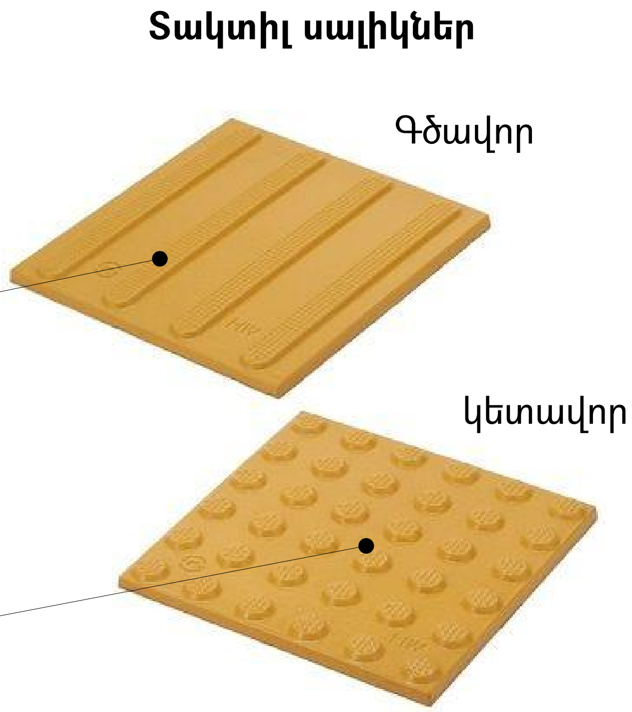

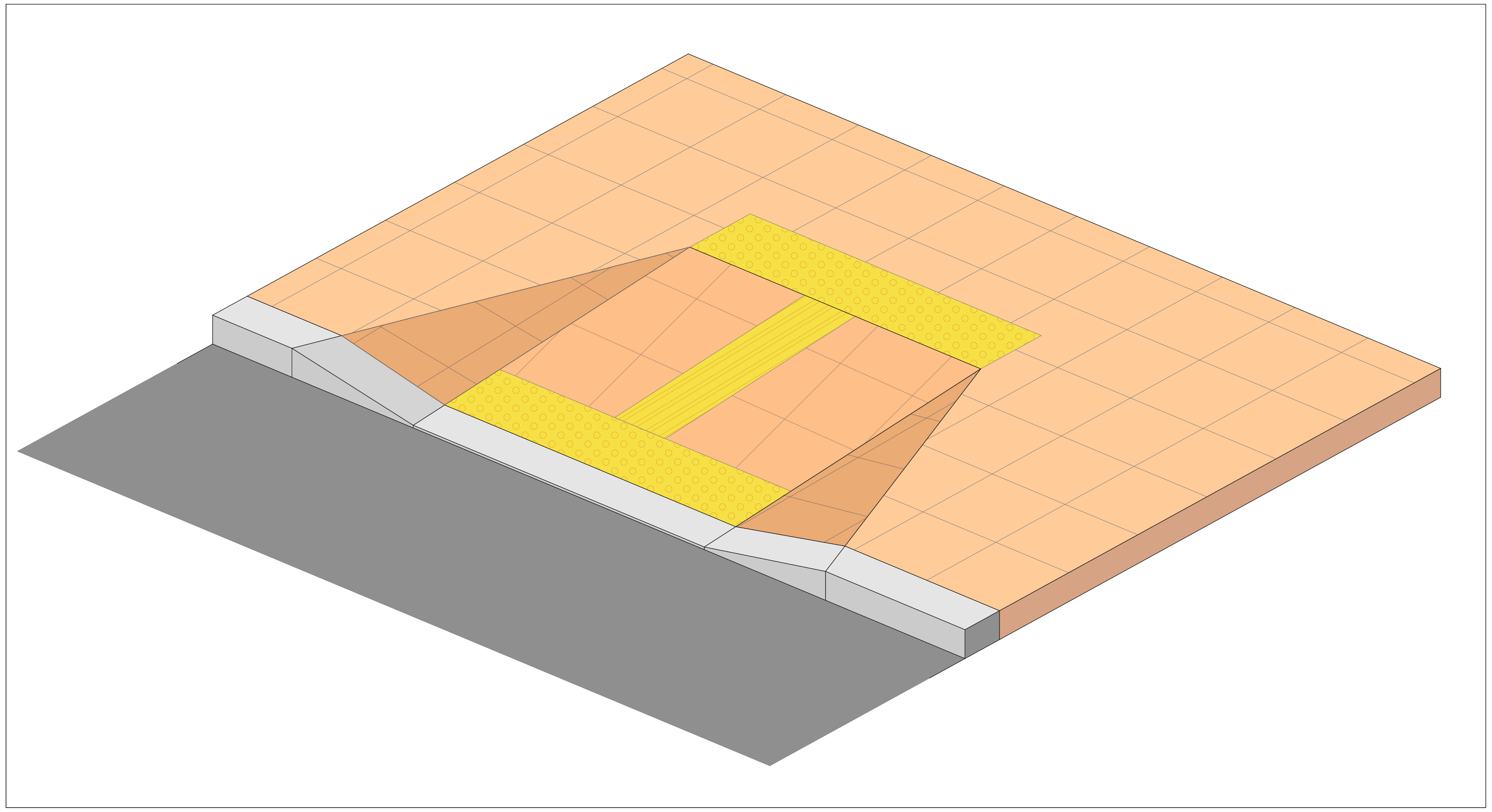

ՆԱԽԱԳԾԱՅԻՆ ԸՆԿԵՐՈՒԹՅՈՒՆ՝
ПРОЕКТИРУЮЩАЯ КОМПАНИЯ:

INITIATIVE ARCHITECTS

ՀԱՍՑԵ՝ АДРЕС:	Նոր Նորքի 7-րդ զանգված, 34 շենք, 36 բնակարան Нор Норк, 7-й массив, дом 34, квартира 36.
ՔԱՂԱՔ՝ ГОРОД:	ՀՀ, ԵՐԵՎԱՆ РА, ЕРЕВАН
ՓՈՍՏ. ԻՆԴԵՔՍ՝ ПОЧТ. ИНДЕКС	0092
ՀԵՌԱԽՈՍ՝ ТЕЛЕФОН	+374094500038
ԷԼ. ՓՈՍՏ՝ ЭЛ. ПОЧТА	initiativearchitects@gmail.com
ԼԻՑԵՆԶԻԱ՝ ЛИЦЕНЗИЯ	ՃԲԴ-Ա-0110

ՆԱԽԱԳԾԻ ԱՆՎԱՆՈՒՄԸ՝
НАЗВАНИЕ ПРОЕКТА:

ՀՀ, ԵՐԵՎԱՆ ՔԱՂԱՔԻ, ԿԵՆՏՐՈՆ ՎԱՐՉԱԿԱՆ ՇՐՋԱՆԻ ԲԱՅՐՈՆ ՓՈՂՈՑԻ ՀԻՄՆԱՆՈՐՈԳՄԱՆ ԱՇԽԱՏԱՆՔՆԵՐ

ՆԱԽԱԳԾԻ ՀԱՍՑԵ՝
АДРЕС ПРОЕКТА:

ՀՀ, քաղաք Երևան, Կենտրոն վարչական շրջան, Բայրոն փողոց

ՊԱՏՎԻՐԱՏՈՒ՝
КЛИЕНТ:

ԵՐԵՎԱՆԻ ՔԱՂԱՔԱՊԵՏԱՐԱՆ
МЭРИЯ ЕРЕВАНА

ՊԱՅՄԱՆԱԳՐԻ ՀԱՄԱՐ՝
НОМЕР ДОГОВОРА:

№ ԵՔ-ՀՄԱԽԱՇՁԲ-25/7

ՆԱԽԱԳԾԱՅԻՆ ՓՈՒԼ ԵՎ ՄԱՍ՝
РАЗДЕЛ:

Աշխատանքային նախագիծ
Ճարտարապետաշինարարական մաս
Рабочий проект
Архитектурно-строительный раздел

ԳԾԱԳՐԻ ԱՆՎԱՆՈՒՄԸ՝
НАЗВАНИЕ ЧЕРТЕЖА:

Թեքահարթակների իրականացման հանգույց (3)

ԹԵՐԹ՝ СТРАНИЦА:	ՃՇ-28
ՄԱՍՇՏԱԲ՝ МАСШТАБ:	1:20, 1:25
ԹԵՐԹԵՐ՝ СТРАНИЦЫ:	44

ՊԱՇՏՈՆԸ՝ ДОЛЖНОСТЬ:	ԱՆՈՒՆ/ԱԶԳԱՆՈՒՆ՝ ИМЯ/ФАМИЛИЯ:	ՍՏՈՐ.՝ ПОДПИСИ:
ՏՆՕՐԵՆ՝ ДИРЕКТОР:	Վ. Խաչատրյան В. Хачатрян	
ՆԳՃ՝ ГАП:	Ա. Սահակյան А. Саакян	
ՆԱԽԱԳԾՈՂ՝ АРХИТЕКТОР:	Դ. Զալինյան Д. Залинян	
ՆԱԽԱԳԾՈՂ՝ АРХИТЕКТОР:	Ն. Խաչատրյան Н. Хачатрян	
ՆԱԽԱԳԾՈՂ՝ АРХИТЕКТОР:	Ս. Գրիգորյան С. Григорян	
ՍՏՈՒԳԵՑ՝ ПРОВЕРЕНО:	Ա. Սահակյան А. Саакян	

Սա համակարգչով իրականացված /CAD/ գծագիր է և չպետք է փոփոխվի ձեռքով
Этот чертёж выполнен на компьютере (CAD) и не подлежит ручным изменениям

ՈՌՈԳՄԱՆ ԻՐԱԿԱՆԱՑՄԱՆ ԸՆԴՀԱՆՈՒՐ ՀԱՏԱԿԱԳԻԾ Մ 1:650

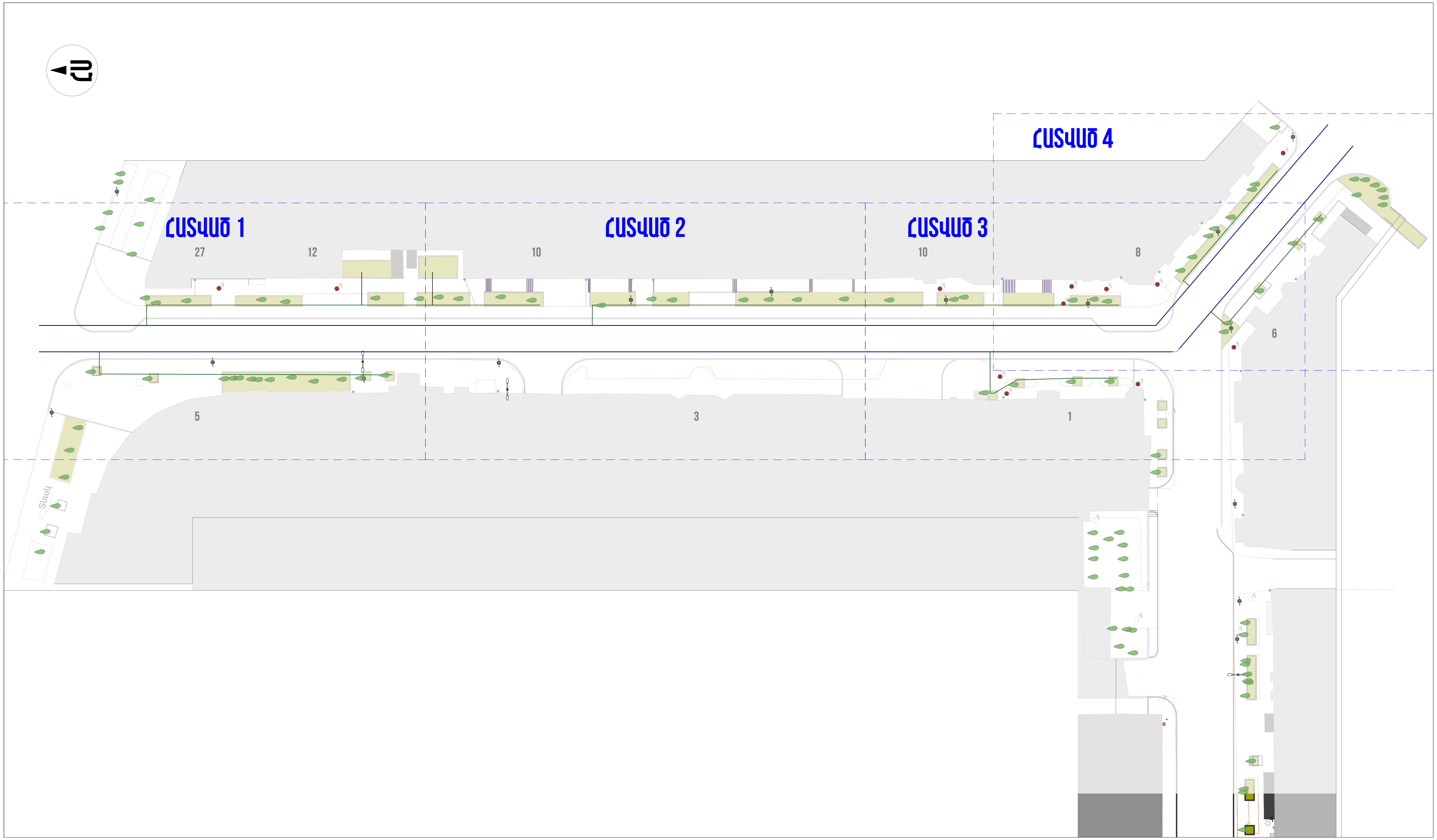

ՊԱՅՄԱՆԱԿԱՆ ՆՇԱՆՆԵՐ

- Պոլիէթիլենային խողովակ - մագիստրալ
- Հողային շերտ
- Պոլիէթիլենային խողովակ - թև

ՈՒՇԱԴՐՈՒԹՅՈՒՆ

Բարեկարգման աշխատանքների ընթացքում կարող են լինել նախագծային և ծավալային շտկումներ՝ կախված ապամոնտաժման աշխատանքներից:

ԾԱՆՈԹԱԳՐՈՒԹՅՈՒՆ

Բոլոր չափերը տրված են միլիմետրերով:
Իրական չափերը և նշումները ճշգրտել տեղում:
Աշխատանքի կատարման ժամանակ անհրաժեշտ է խնամքով վերաբերվել մոտակա Ծառերին ու թփերին ապահովելով նրանց վնասումից եվ ոչնչացումից: Աշխատանքների ավարտից հետո տարածքը շինարարական աղբից, բեռնել եվ Տեղափոխել աղբատեղի :

ՀՂՈՒՄՆԵՐ

Ոռոգման համակարգի իրականացումը կատարվում է ըստ թերթ 34-37-ում տրված հանգույցների:

ՆԱԽԱԳԾԱՅԻՆ ԸՆԿԵՐՈՒԹՅՈՒՆ՝
ПРОЕКТИРУЮЩАЯ КОМПАНИЯ:

INITIATIVE ARCHITECTS

ՀԱՍՑԵ՝ АДРЕС:	Նոր Նորքի 7-րդ զանգված, 34 շենք, 36 բնակարան Нор Норк, 7-й массив, дом 34, квартира 36.
ՔԱՂԱՔ՝ ГОРОД:	ՀՀ, ԵՐԵՎԱՆ РА, ЕРЕВАН
ՓՈՍՏ. ԻՆԴԵՔՍ՝ ПОЧТ. ИНДЕКС	0092
ՀԵՌԱԽՈՍ՝ ТЕЛЕФОН՝	+374094500038
ԷԼ. ՓՈՍՏ՝ ЭЛ. ПОЧТА	initiativearchitects@gmail.com
ԼԻՑԵՆԶԻԱ՝ ЛИЦЕНЗИЯ	ՃԲԴ-Ա-0110

ՆԱԽԱԳԾԻ ԱՆՎԱՆՈՒՄԸ՝ НАЗВАНИЕ ПРОЕКТА:

ՀՀ, ԵՐԵՎԱՆ ՔԱՂԱՔԻ, ԿԵՆՏՐՈՆ ՎԱՐՉԱԿԱՆ ՇՐՋԱՆԻ ԲԱՅՐՈՆ ՓՈՂՈՑԻ ՀԻՄՆԱՆՈՐՈԳՄԱՆ ԱՇԽԱՏԱՆՔՆԵՐ

ՆԱԽԱԳԾԻ ՀԱՍՑԵ՝ АДРЕС ПРОЕКТА:

ՀՀ, քաղաք Երևան, Կենտրոն վարչական շրջան, Բայրոն փողոց

ՊԱՏՎԻՐԱՏՈՒ՝ КЛИЕНТ:

ԵՐԵՎԱՆԻ ՔԱՂԱՔԱՊԵՏԱՐԱՆ
МЭРИЯ ЕРЕВАНА

ՊԱՅՄԱՆԱԳՐԻ ՀԱՄԱՐ՝ НОМЕР ДОГОВОРА:

№ ԵՔ-ՀՄԱԽԱՃՁԲ-25/7

ՆԱԽԱԳԾԱՅԻՆ ՓՈՒԼ ԵՎ ՄԱՍ՝ РАЗДЕЛ:

Աշխատանքային նախագիծ
Ճարտարապետաշինարարական մաս
Рабочий проект
Архитектурно-строительный раздел

ԳԾԱԳՐԻ ԱՆՎԱՆՈՒՄԸ՝ НАЗВАНИЕ ЧЕРТЕЖА:

Ոռոգման իրականացման ընդհանուր հատակագիծ

ԹԵՐԹ՝ СТРАНИЦА:	ՁՁ-01
ՄԱՍՇՏԱԲ՝ МАСШТАБ:	1:650
ԹԵՐԹԵՐ՝ СТРАНИЦЫ:	44

ՊԱՇՏՈՆԸ՝ ДОЛЖНОСТЬ:	ԱՆՈՒՆ/ԱԶԳԱՆՈՒՆ՝ ИМЯ/ФАМИЛИЯ:	ՍՏՈՐ.՝ ПОДПИСИ:
ՏՆՕՐԵՆ՝ ДИРЕКТОР:	Վ. Խաչատրյան В. Хачатрян	
ՆԳԾ՝ ГАП:	Ա. Սահակյան А. Саакян	
ՆԱԽԱԳԾՈՂ՝ АРХИТЕКТОР:	Դ. Զալինյան Д. Залинян	
ՆԱԽԱԳԾՈՂ՝ АРХИТЕКТОР:	Ն. Խաչատրյան Н. Хачатрян	
ՆԱԽԱԳԾՈՂ՝ АРХИТЕКТОР:	Ս. Գրիգորյան С. Григорян	
ՍՏՈՒԳԵՑ՝ ПРОВЕРЕНО:	Ա. Սահակյան А. Саакян	

Սա համակարգչով իրականացված /CAD/ գծագիր է և չպետք է փոփոխվի ձեռքով
Этот чертёж выполнен на компьютере (CAD) и не подлежит ручным изменениям

ՈՌՈԳՄԱՆ ԻՐԱԿԱՆԱՑՄԱՆ ՀԱՏԱԿԱԳԻԾ - ՀԱՏՎԱԾ 1

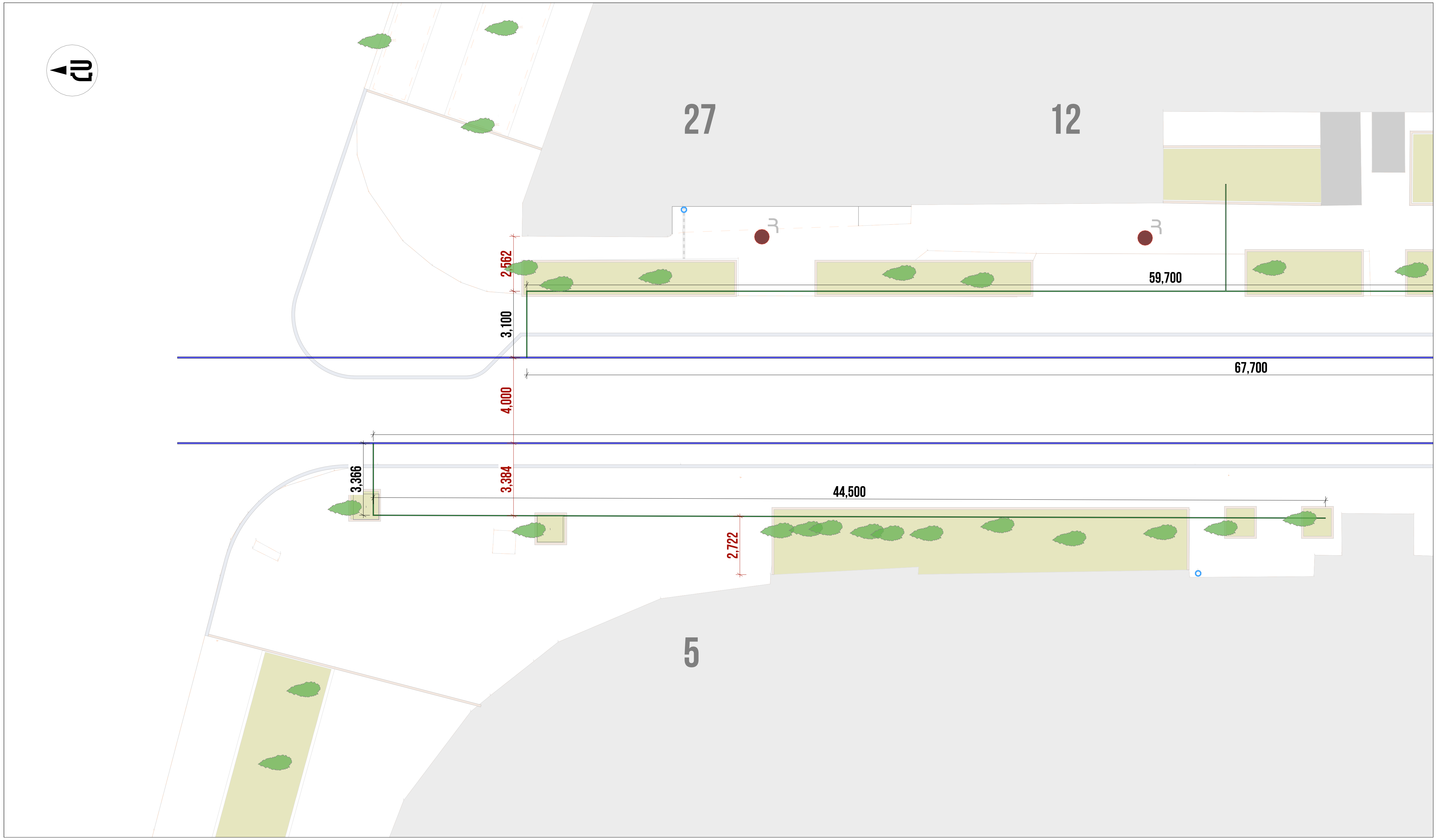

ՊԱՅՄԱՆԱԿԱՆ ՆՇԱՆՆԵՐ

- Պոլիէթիլենային խողովակ - մագիստրալ
- Հողային շերտ
- Պոլիէթիլենային խողովակ - թև

ՈՒՇԱԴՐՈՒԹՅՈՒՆ

Բարեկարգման աշխատանքների ընթացքում կարող են լինել նախագծային և ծավալային շտկումներ՝ կախված ապամոնտաժման աշխատանքներից:

ԾԱՆՈԹԱԳՐՈՒԹՅՈՒՆ

Բոլոր չափերը տրված են միլիմետրերով:
Իրական չափերը և նշումները ճշգրտել տեղում:
Աշխատանքի կատարման ժամանակ անհրաժեշտ է խնամքով վերաբերվել մոտակա Ծառերին ու թփերին ապահովելով նրանց վնասումից եվ ոչնչացումից: Աշխատանքների ավարտից հետո տարածքը շինարարական աղբից, բեռնել եվ Տեղափոխել աղբատեղի :

ՀՂՈՒՄՆԵՐ

Ոռոգման համակարգի իրականացումը կատարվում է ըստ թերթ 34-37-ում տրված հանգույցների:

ՆԱԽԱԳԾԱՅԻՆ ԸՆԿԵՐՈՒԹՅՈՒՆ՝
ПРОЕКТИРУЮЩАЯ КОМПАНИЯ:

INITIATIVE ARCHITECTS

ՀԱՍՑԵ՝ АДРЕС:	Նոր Նորքի 7-րդ զանգված, 34 շենք, 36 բնակարան Нор Норк, 7-й массив, дом 34, квартира 36.
ՔԱՂԱՔ՝ ГОРОД:	ՀՀ, ԵՐԵՎԱՆ РА, ЕРЕВАН
ՓՈՍՏ. ԻՆԴԵՔՍ՝ ПОЧТ. ИНДЕКС	0092
ՀԵՌԱԽՈՍ՝ ТЕЛЕФОН	+374094500038
ԷԼ. ՓՈՍՏ՝ ЭЛ. ПОЧТА	initiativearchitects@gmail.com
ԼԻՑԵՆԶԻԱ՝ ЛИЦЕНЗИЯ	ՃԲԴ-Ա-0110

ՆԱԽԱԳԾԻ ԱՆՎԱՆՈՒՄԸ՝
НАЗВАНИЕ ПРОЕКТА:

ՀՀ, ԵՐԵՎԱՆ ՔԱՂԱՔԻ, ԿԵՆՏՐՈՆ ՎԱՐՉԱԿԱՆ ՇՐՋԱՆԻ ԲԱՅՐՈՆ ՓՈՂՈՑԻ ՀԻՄՆԱՆՈՐՈԳՄԱՆ ԱՇԽԱՏԱՆՔՆԵՐ

ՆԱԽԱԳԾԻ ՀԱՍՑԵ՝
АДРЕС ПРОЕКТА:

ՀՀ, քաղաք Երևան, Կենտրոն վարչական շրջան, Բայրոն փողոց

ՊԱՏՎԻՐԱՏՈՒ՝
КЛИЕНТ:

ԵՐԵՎԱՆԻ ՔԱՂԱՔԱՊԵՏԱՐԱՆ
МЭРИЯ ЕРЕВАНА

ՊԱՅՄԱՆԱԳՐԻ ՀԱՄԱՐ՝
НОМЕР ДОГОВОРА:

№ ԵՔ-ՀՄԱԽԱՇՁԲ-25/7

ՆԱԽԱԳԾԱՅԻՆ ՓՈՒԼ ԵՎ ՄԱՍ՝
РАЗДЕЛ:

Աշխատանքային նախագիծ
Ճարտարապետաշինարարական մաս
Рабочий проект
Архитектурно-строительный раздел

ԳԾԱԳՐԻ ԱՆՎԱՆՈՒՄԸ՝
НАЗВАНИЕ ЧЕРТЕЖА:

Ոռոգման իրականացման հատակագիծ - Հատված 1

ԹԵՐԹ՝ СТРАНИЦА:	ՁՁ-02
ՄԱՍՇՏԱԲ՝ МАСШТАБ:	1:200
ԹԵՐԹԵՐ՝ СТРАНИЦЫ:	44

ՊԱՇՏՈՆԸ՝ ДОЛЖНОСТЬ:	ԱՆՈՒՆ/ԱԶԳԱՆՈՒՆ՝ ИМЯ/ФАМИЛИЯ:	ՍՏՈՐ.՝ ПОДПИСИ:
ՏՆՕՐԵՆ՝ ДИРЕКТОР:	Վ. Խաչատրյան В. Хачатрян	
ՆԳՃ՝ ГАП:	Ա. Սահակյան А. Саакян	
ՆԱԽԱԳԾՈՂ՝ АРХИТЕКТОР:	Դ. Զալինյան Д. Залинян	
ՆԱԽԱԳԾՈՂ՝ АРХИТЕКТОР:	Ն. Խաչատրյան Н. Хачатрян	
ՆԱԽԱԳԾՈՂ՝ АРХИТЕКТОР:	Ս. Գրիգորյան С. Григорян	
ՍՏՈՒԳԵՑ՝ ПРОВЕРЕНО:	Ա. Սահակյան А. Саакян	

Սա համակարգչով իրականացված /CAD/ գծագիր է և չպետք է փոփոխվի ձեռքով
Этот чертёж выполнен на компьютере (CAD) и не подлежит ручным изменениям

ՈՌՈԳՄԱՆ ԻՐԱԿԱՆԱՑՄԱՆ ՀԱՏԱԿԱԳԻԾ - ՀԱՏՎԱԾ 2

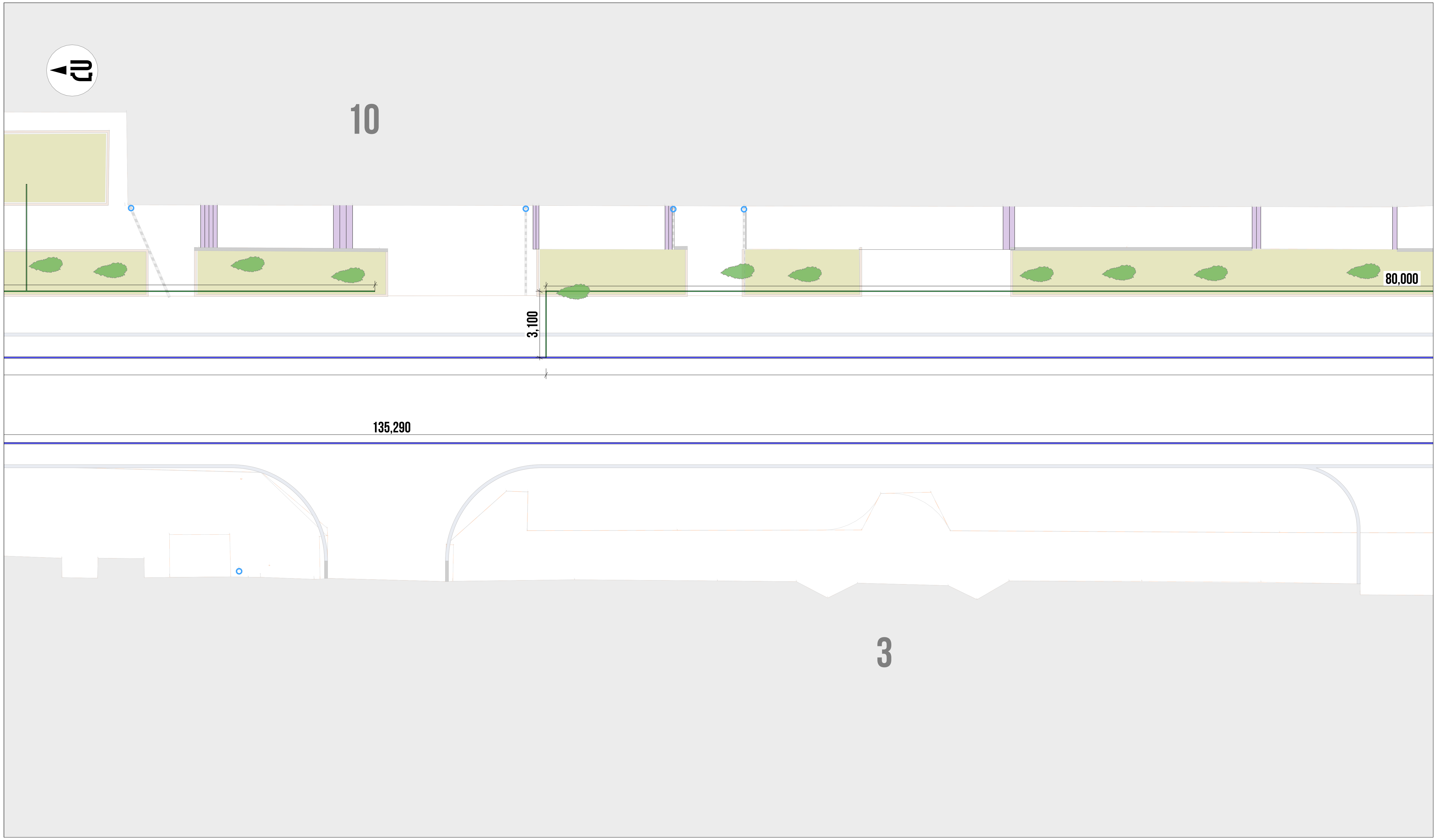

ՊԱՅՄԱՆԱԿԱՆ ՆՇԱՆՆԵՐ

Պոլիէթիլենային խողովակ - մագիստրալ

Պոլիէթիլենային խողովակ - թև

Հողային շերտ

ՈՒՇԱԴՐՈՒԹՅՈՒՆ

Բարեկարգման աշխատանքների ընթացքում կարող են լինել նախագծային և ծավալային շտկումներ՝ կախված ապամոնտաժման աշխատանքներից:

ԾԱՆՈԹԱԳՐՈՒԹՅՈՒՆ

Բոլոր չափերը տրված են միլիմետրերով:
Իրական չափերը և նշումները ճշգրտել տեղում:
Աշխատանքի կատարման ժամանակ անհրաժեշտ է խնամքով վերաբերվել մոտակա Ծառերին ու թփերին ապահովելով նրանց վնասումից եվ ոչնչացումից: Աշխատանքների ավարտից հետո տարածքը շինարարական աղբից, բեռնել եվ Տեղափոխել աղբատեղի :

ՀՂՈՒՄՆԵՐ

Ոռոգման համակարգի իրականացումը կատարվում է ըստ թերթ 34-37-ում տրված հանգույցների:

ՆԱԽԱԳԾԱՅԻՆ ԸՆԿԵՐՈՒԹՅՈՒՆ՝
ПРОЕКТИРУЮЩАЯ КОМПАНИЯ:

INITIATIVE ARCHITECTS

ՀԱՍՑԵ՝ / АДРЕС: Նոր Նորքի 7-րդ զանգված, 34 շենք, 36 բնակարան
Нор Норк, 7-й массив, дом 34, квартира 36.

ՔԱՂԱՔ՝ / ГОРОД: ՀՀ, ԵՐԵՎԱՆ
РА, ЕРЕВАН

ՓՈՍՏ. ԻՆԴԵՔՍ՝ / ПОЧТ. ИНДЕКС: 0092

ՀԵՌԱԽՈՍ / ТЕЛЕФОН: +374094500038

ԷԼ. ՓՈՍՏ՝ / ЭЛ. ПОЧТА: initiativearchitects@gmail.com

ԼԻՑԵՆԶԻԱ՝ / ЛИЦЕНЗИЯ: ՃԲԴ-Ա-0110

ՆԱԽԱԳԾԻ ԱՆՎԱՆՈՒՄԸ՝
НАЗВАНИЕ ПРОЕКТА:

ՀՀ, ԵՐԵՎԱՆ ՔԱՂԱՔԻ, ԿԵՆՏՐՈՆ ՎԱՐՉԱԿԱՆ ՇՐՋԱՆԻ ԲԱՅՐՈՆ ՓՈՂՈՑԻ ՀԻՄՆԱՆՈՐՈԳՄԱՆ ԱՇԽԱՏԱՆՔՆԵՐ

ՆԱԽԱԳԾԻ ՀԱՍՑԵ՝
АДРЕС ПРОЕКТА:

ՀՀ, քաղաք Երևան, Կենտրոն վարչական շրջան, Բայրոն փողոց

ՊԱՏՎԻՐԱՏՈՒ՝
КЛИЕНТ:

ԵՐԵՎԱՆԻ ՔԱՂԱՔԱՊԵՏԱՐԱՆ
МЭРИЯ ЕРЕВАНА

ՊԱՅՄԱՆԱԳՐԻ ՀԱՄԱՐ՝
НОМЕР ДОГОВОРА:

№ ԵՔ-ՀՄԱԽԱՇՁԲ-25/7

ՆԱԽԱԳԾԱՅԻՆ ՓՈՒԼ ԵՎ ՄԱՍ՝
РАЗДЕЛ:

Աշխատանքային նախագիծ
Ճարտարապետաշինարարական մաս
Рабочий проект
Архитектурно-строительный раздел

ԳԾԱԳՐԻ ԱՆՎԱՆՈՒՄԸ՝
НАЗВАНИЕ ЧЕРТЕЖА:

Ոռոգման իրականացման հատակագիծ - Հատված 2

ԹԵՐԹ՝ / СТРАНИЦА:	ՋՋ-03
ՄԱՍՇՏԱԲ՝ / МАСШТАБ:	1:200
ԹԵՐԹԵՐ՝ / СТРАНИЦЫ:	44

ՊԱՇՏՈՆԸ՝ / ДОЛЖНОСТЬ :	ԱՆՈՒՆ/ԱԶԳԱՆՈՒՆ՝ / ИМЯ/ФАМИЛИЯ:	ՍՏՈՐ.՝ / ПОДПИСИ:
ՏՆՕՐԵՆ՝ ДИРЕКТОР:	Վ. Խաչատրյան В. Хачатрян	
ՆԳԾ՝ ГАП:	Ա. Սահակյան А. Саакян	
ՆԱԽԱԳԾՈՂ՝ АРХИТЕКТОР:	Դ. Զալինյան Д. Залинян	
ՆԱԽԱԳԾՈՂ՝ АРХИТЕКТОР:	Ն. Խաչատրյան Н. Хачатрян	
ՆԱԽԱԳԾՈՂ՝ АРХИТЕКТОР:	Ս. Գրիգորյան С. Григорян	
ՍՏՈՒԳԵՑ՝ ПРОВЕРЕНО:	Ա. Սահակյան А. Саакян	

Սա համակարգչով իրականացված /CAD/ գծագիր է և չպետք է փոփոխվի ձեռքով
Этот чертёж выполнен на компьютере (CAD) и не подлежит ручным изменениям

ՈՌՈԳՄԱՆ ԻՐԱԿԱՆԱՑՄԱՆ ՀԱՏԱԿԱԳԻԾ - ՀԱՏՎԱԾ 3

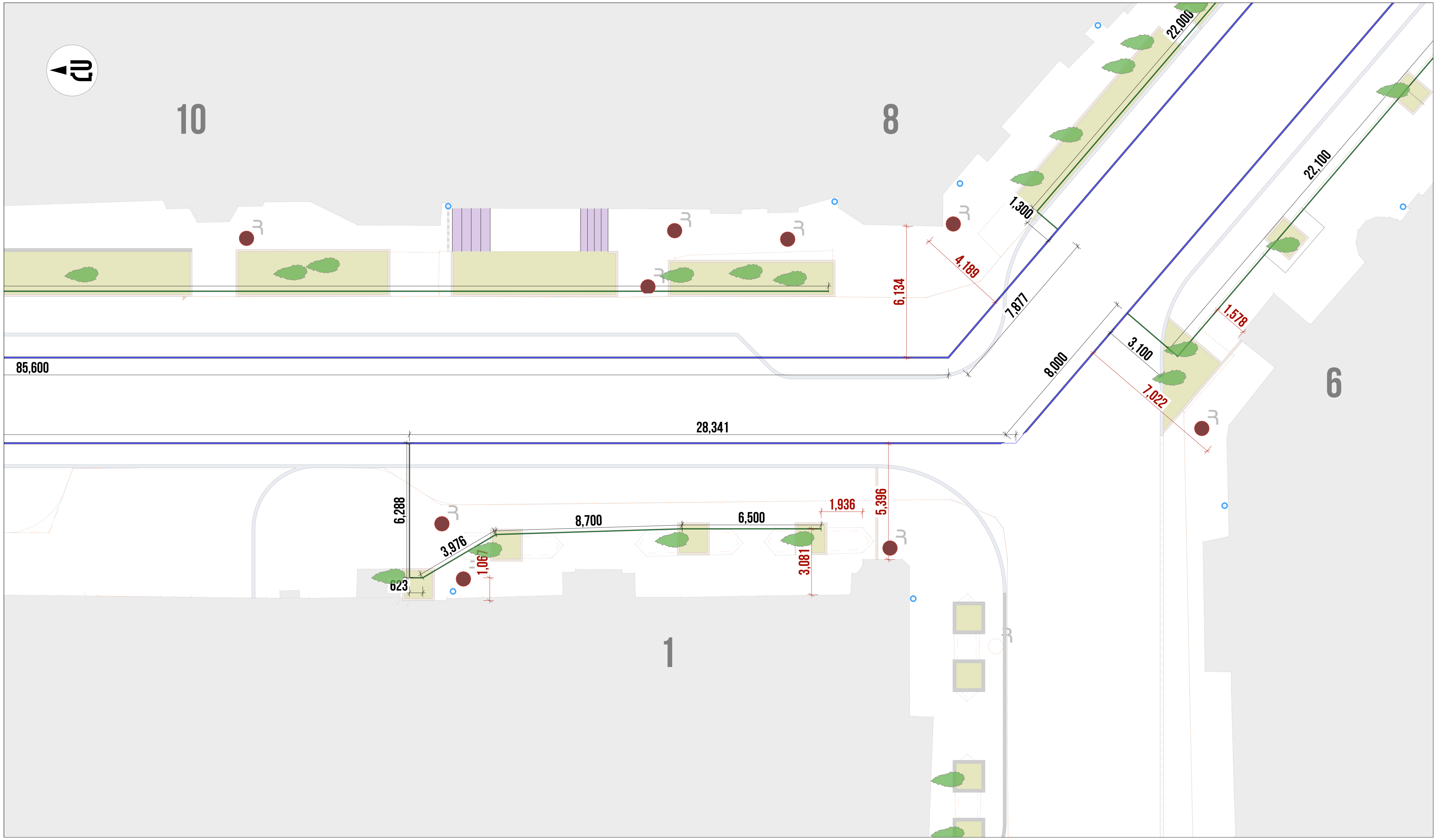

ՊԱՅՄԱՆԱԿԱՆ ՆՇԱՆՆԵՐ

- Պոլիէթիլենային խողովակ - մագիստրալ
- Հողային շերտ
- Պոլիէթիլենային խողովակ - թև

ՈՒՇԱԴՐՈՒԹՅՈՒՆ

Բարեկարգման աշխատանքների ընթացքում կարող են լինել նախագծային և ծավալային շտկումներ՝ կախված ապամոնտաժման աշխատանքներից:

ԾԱՆՈԹԱԳՐՈՒԹՅՈՒՆ

Բոլոր չափերը տրված են միլիմետրերով:
Իրական չափերը և նշումները ճշգրտել տեղում:
Աշխատանքի կատարման ժամանակ անհրաժեշտ է խնամքով վերաբերվել մոտակա Ծառերին ու թփերին ապահովելով նրանց վնասումից եվ ոչնչացումից: Աշխատանքների ավարտից հետո տարածքը շինարարական աղբից, բեռնել եվ Տեղափոխել աղբատեղի :

ՀՂՈՒՄՆԵՐ

Ոռոգման համակարգի իրականացումը կատարվում է ըստ թերթ 34-37-ում տրված հանգույցների:

ՆԱԽԱԳԾԱՅԻՆ ԸՆԿԵՐՈՒԹՅՈՒՆ`
ПРОЕКТИРУЮЩАЯ КОМПАНИЯ:

INITIATIVE ARCHITECTS

ՀԱՍՑԵ` АДРЕС:	Նոր Նորքի 7-րդ զանգված, 34 շենք, 36 բնակարան Нор Норк, 7-й массив, дом 34, квартира 36.
ՔԱՂԱՔ` ГОРОД:	ՀՀ, ԵՐԵՎԱՆ РА, ЕРЕВАН
ՓՈՍՏ. ԻՆԴԵՔՍ` ПОЧТ. ИНДЕКС	0092
ՀԵՌԱԽՈՍ` ТЕЛЕФОН`	+374094500038
ԷԼ. ՓՈՍՏ` ЭЛ. ПОЧТА	initiativearchitects@gmail.com
ԼԻՑԵՆԶԻԱ` ЛИЦЕНЗИЯ	ՃԲԴ-Ա-0110

ՆԱԽԱԳԾԻ ԱՆՎԱՆՈՒՄԸ`
НАЗВАНИЕ ПРОЕКТА:

ՀՀ, ԵՐԵՎԱՆ ՔԱՂԱՔԻ, ԿԵՆՏՐՈՆ ՎԱՐՉԱԿԱՆ ՇՐՋԱՆԻ ԲԱՅՐՈՆ ՓՈՂՈՑԻ ՀԻՄՆԱՆՈՐՈԳՄԱՆ ԱՇԽԱՏԱՆՔՆԵՐ

ՆԱԽԱԳԾԻ ՀԱՍՑԵ`
АДРЕС ПРОЕКТА:

ՀՀ, քաղաք Երևան, Կենտրոն վարչական շրջան, Բայրոն փողոց

ՊԱՏՎԻՐԱՏՈՒ`
КЛИЕНТ:

ԵՐԵՎԱՆԻ ՔԱՂԱՔԱՊԵՏԱՐԱՆ
МЭРИЯ ЕРЕВАНА

ՊԱՅՄԱՆԱԳՐԻ ՀԱՄԱՐ`
НОМЕР ДОГОВОРА:

№ ԵՔ-ՀՄԱԽԱՃՁԲ-25/7

ՆԱԽԱԳԾԱՅԻՆ ՓՈՒԼ ԵՎ ՄԱՍ`
РАЗДЕЛ:

Աշխատանքային նախագիծ
Ճարտարապետաշինարարական մաս
Рабочий проект
Архитектурно-строительный раздел

ԳԾԱԳՐԻ ԱՆՎԱՆՈՒՄԸ`
НАЗВАНИЕ ЧЕРТЕЖА:

Ոռոգման իրականացման հատակագիծ - Հատված 3

ԹԵՐԹ` СТРАНИЦА:	ՁՁ-04
ՄԱՍՇՏԱԲ` МАСШТАБ:	1:200
ԹԵՐԹԵՐ` СТРАНИЦЫ:	44

ՊԱՇՏՈՆԸ` ДОЛЖНОСТЬ:	ԱՆՈՒՆ/ԱԶԳԱՆՈՒՆ` ИМЯ/ФАМИЛИЯ:	ՍՏՈՐ.` ПОДПИСИ:
ՏՆՕՐԵՆ՝ ДИРЕКТОР:	Վ. Խաչատրյան В. Хачатрян	
ՆԳԾ՝ ГАП:	Ա. Սահակյան А. Саакян	
ՆԱԽԱԳԾՈՂ՝ АРХИТЕКТОР:	Դ. Զալինյան Д. Залинян	
ՆԱԽԱԳԾՈՂ՝ АРХИТЕКТОР:	Ն. Խաչատրյան Н. Хачатрян	
ՆԱԽԱԳԾՈՂ՝ АРХИТЕКТОР:	Ս. Գրիգորյան С. Григорян	
ՍՏՈՒԳԵՑ՝ ПРОВЕРЕНО:	Ա. Սահակյան А. Саакян	

Սա համակարգչով իրականացված /CAD/ գծագիր է և չպետք է փոփոխվի ձեռքով
Этот чертёж выполнен на компьютере (CAD) и не подлежит ручным изменениям

ՌՌՈԳՄԱՆ ԻՐԱԿԱՆԱՑՄԱՆ ՀԱՏԱԿԱԳԻԾ - ՀԱՏՎԱԾ 4

ՊԱՅՄԱՆԱԿԱՆ ՆՇԱՆՆԵՐ

Պոլիեթիլենային խողովակ - մագիստրալ

Հողային շերտ

Պոլիեթիլենային խողովակ - թև

ՈւՇԱԴՐՈՒԹՅՈՒՆ

Բարեկարգման աշխատանքների ընթացքում կարող են լինել նախագծային և ծավալային շտկումներ՝ կախված ապամոնտաժման աշխատանքներից:

ԾԱՆՈԹԱԳՐՈՒԹՅՈՒՆ

Բոլոր չափերը տրված են միլիմետրերով:
Իրական չափերը և նշումները ճշգրտել տեղում:
Աշխատանքի կատարման ժամանակ անհրաժեշտ է խնամքով վերաբերվել մոտակա Ծառերին ու թփերին ապահովելով նրանց վնասումից եվ ոչնչացումից: Աշխատանքների ավարտից հետո տարածքը շինարարական աղբից, բեռնել եվ Տեղափոխել աղբատեղի :

ՀՂՈՒՄՆԵՐ

Ոռոգման համակարգի իրականացումը կատարվում է ըստ թերթ 34-37-ում տրված հանգույցների:

ՆԱԽԱԳԾԱՅԻՆ ԸՆԿԵՐՈՒԹՅՈՒՆ՝
ПРОЕКТИРУЮЩАЯ КОМПАНИЯ:

INITIATIVE ARCHITECTS

ՀԱՍՑԵ՝ / АДРЕС: Նոր Նորքի 7-րդ զանգված, 34 շենք, 36 բնակարան / Нор Норк, 7-й массив, дом 34, квартира 36.
ՔԱՂԱՔ՝ / ГОРОД: ՀՀ, ԵՐԵՎԱՆ / РА, ЕРЕВАН
ՓՈՍՏ. ԻՆԴԵՔՍ՝ / ПОЧТ. ИНДЕКС: 0092
ՀԵՌԱԽՈՍ / ТЕЛЕФОН: +374094500038
ԷԼ. ՓՈՍՏ՝ / ЭЛ. ПОЧТА: initiativearchitects@gmail.com
ԼԻՑԵՆԶԻԱ՝ / ЛИЦЕНЗИЯ: ՃԲԴ-Ա-0110

ՆԱԽԱԳԾԻ ԱՆՎԱՆՈՒՄԸ՝
НАЗВАНИЕ ПРОЕКТА:

ՀՀ, ԵՐԵՎԱՆ ՔԱՂԱՔԻ, ԿԵՆՏՐՈՆ ՎԱՐՉԱԿԱՆ ՇՐՋԱՆԻ ԲԱՅՐՈՆ ՓՈՂՈՑԻ ՀԻՄՆԱՆՈՐՈԳՄԱՆ ԱՇԽԱՏԱՆՔՆԵՐ

ՆԱԽԱԳԾԻ ՀԱՍՑԵ՝
АДРЕС ПРОЕКТА:

ՀՀ, քաղաք Երևան, Կենտրոն վարչական շրջան, Բայրոն փողոց

ՊԱՏՎԻՐԱՏՈՒ՝
КЛИЕНТ:

ԵՐԵՎԱՆԻ ՔԱՂԱՔԱՊԵՏԱՐԱՆ
МЭРИЯ ЕРЕВАНА

ՊԱՅՄԱՆԱԳՐԻ ՀԱՄԱՐ՝
НОМЕР ДОГОВОРА:

№ ԵՔ-ՀՄԱԽԱՇՁԲ-25/7

ՆԱԽԱԳԾԱՅԻՆ ՓՈՒԼ ԵՎ ՄԱՍ՝
РАЗДЕЛ:

Աշխատանքային նախագիծ
Ճարտարապետաշինարարական մաս
Рабочий проект
Архитектурно-строительный раздел

ԳԾԱԳՐԻ ԱՆՎԱՆՈՒՄԸ՝
НАЗВАНИЕ ЧЕРТЕЖА:

Ոռոգման իրականացման հատակագիծ - Հատված 4

ԹԵՐԹ՝ / СТРАНИЦА:	ՋՋ-05
ՄԱՍՇՏԱԲ՝ / МАСШТАБ:	1:200
ԹԵՐԹԵՐ՝ / СТРАНИЦЫ:	44

ՊԱՇՏՈՆԸ՝ / ДОЛЖНОСТЬ:	ԱՆՈՒՆ/ԱԶԳԱՆՈՒՆ՝ / ИМЯ/ФАМИЛИЯ:	ՍՏՈՐ.՝ / ПОДПИСИ:
ՏՆՕՐԵՆ՝ / ДИРЕКТОР:	Վ. Խաչատրյան / В. Хачатрян	
ՆԳՃ՝ / ГАП:	Ա. Սահակյան / А. Саакян	
ՆԱԽԱԳԾՈՂ՝ / АРХИТЕКТОР:	Դ. Զալինյան / Д. Залинян	
ՆԱԽԱԳԾՈՂ՝ / АРХИТЕКТОР:	Ն. Խաչատրյան / Н. Хачатрян	
ՆԱԽԱԳԾՈՂ՝ / АРХИТЕКТОР:	Ս. Գրիգորյան / С. Григорян	
ՍՏՈՒԳԵՑ՝ / ПРОВЕРЕНО:	Ա. Սահակյան / А. Саакян	

Սա համակարգչով իրականացված /CAD/ գծագիր է և չպետք է փոփոխվի ձեռքով
Этот чертёж выполнен на компьютере (CAD) и не подлежит ручным изменениям

ՈՌՈԳՄԱՆ ՀԱՄԱԿԱՐԳԻ ԻՐԱԿԱՆԱՑՄԱՆ ՀԱՆԳՈՒՅՑՆԵՐ

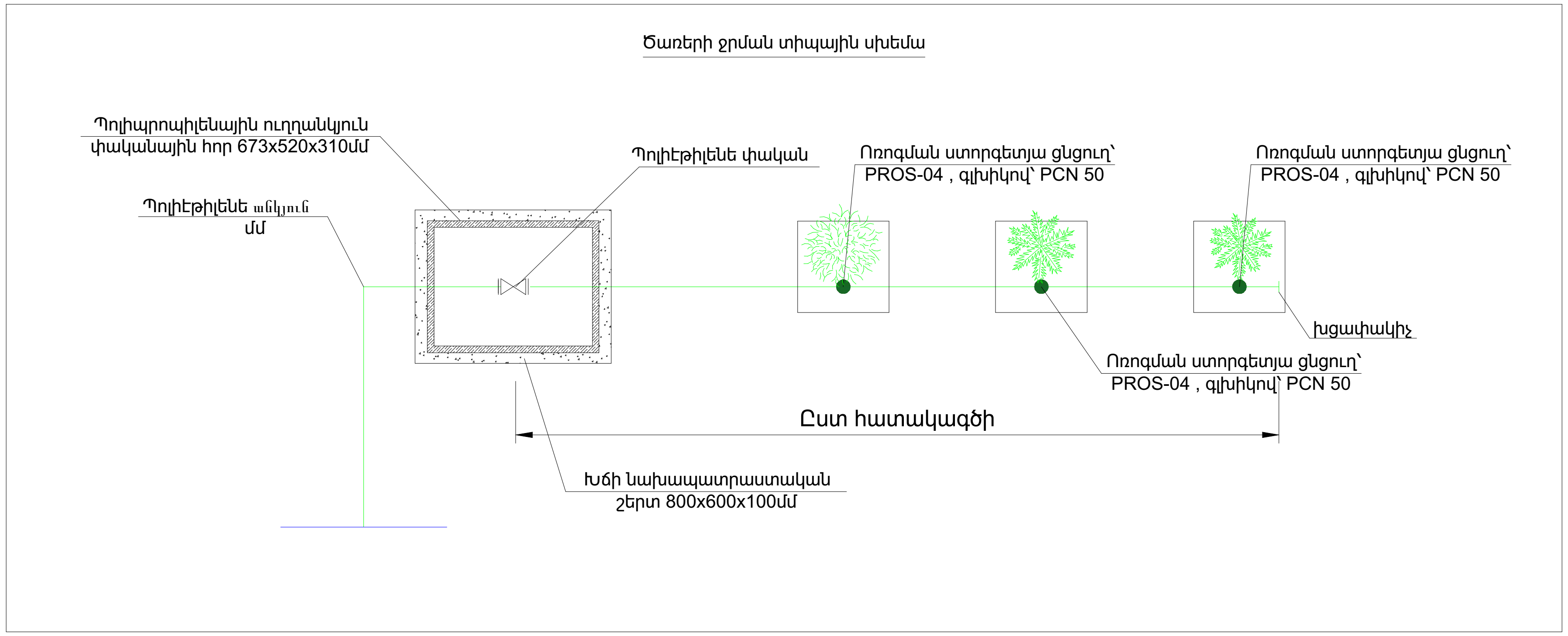

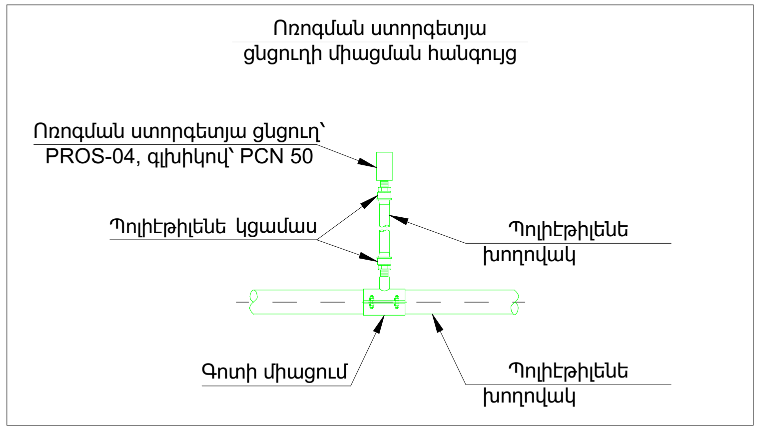

ՆԱԽԱԳԾԱՅԻՆ ԸՆԿԵՐՈՒԹՅՈՒՆ՝
ПРОЕКТИРУЮЩАЯ КОМПАНИЯ:

INITIATIVE ARCHITECTS

ՀԱՍՑԵ՝ АДРЕС:	Նոր Նորքի 7-րդ զանգված, 34 շենք, 36 բնակարան Нор Норк, 7-й массив, дом 34, квартира 36.
ՔԱՂԱՔ՝ ГОРОД:	ՀՀ, ԵՐԵՎԱՆ РА, ЕРЕВАН
ՓՈՍՏ. ԻՆԴԵՔՍ՝ ПОЧТ. ИНДЕКС	0092
ՀԵՌԱԽՈՍ ТЕЛЕФОН՝	+374094500038
ԷԼ. ՓՈՍՏ՝ ЭЛ. ПОЧТА	initiativearchitects@gmail.com
ԼԻՑԵՆԶԻԱ՝ ЛИЦЕНЗИЯ	ՃԲԴ-Ա-0110

ՆԱԽԱԳԾԻ ԱՆՎԱՆՈՒՄԸ՝
НАЗВАНИЕ ПРОЕКТА:

ՀՀ, ԵՐԵՎԱՆ ՔԱՂԱՔԻ, ԿԵՆՏՐՈՆ ՎԱՐՉԱԿԱՆ ՇՐՋԱՆԻ ԲԱՅՐՈՆ ՓՈՂՈՑԻ ՀԻՄՆԱՆՈՐՈԳՄԱՆ ԱՇԽԱՏԱՆՔՆԵՐ

ՆԱԽԱԳԾԻ ՀԱՍՑԵ՝
АДРЕС ПРОЕКТА:

ՀՀ, քաղաք Երևան, Կենտրոն վարչական շրջան, Բայրոն փողոց

ՊԱՏՎԻՐԱՏՈՒ՝
КЛИЕНТ:

ԵՐԵՎԱՆԻ ՔԱՂԱՔԱՊԵՏԱՐԱՆ
МЭРИЯ ЕРЕВАНА

ՊԱՅՄԱՆԱԳՐԻ ՀԱՄԱՐ՝
НОМЕР ДОГОВОРА:

№ ԵՔ-ՀՄԱԽԱՇՁԲ-25/7

ՆԱԽԱԳԾԱՅԻՆ ՓՈՒԼ ԵՎ ՄԱՍ՝
РАЗДЕЛ:

Աշխատանքային նախագիծ
Ճարտարապետաշինարարական մաս
Рабочий проект
Архитектурно-строительный раздел

ԳԾԱԳՐԻ ԱՆՎԱՆՈՒՄԸ՝
НАЗВАНИЕ ЧЕРТЕЖА:

Ոռոգման համակարգի իրականացման հանգույցներ

ԹԵՐԹ՝ СТРАНИЦА:	ՁՁ-06
ՄԱՍՇՏԱԲ՝ МАСШТАБ:	1:10
ԹԵՐԹԵՐ՝ СТРАНИЦЫ:	44

ՊԱՇՏՈՆԸ՝ ДОЛЖНОСТЬ:	ԱՆՈՒՆ/ԱԶԳԱՆՈՒՆ՝ ИМЯ/ФАМИЛИЯ:	ՍՏՈՐ.՝ ПОДПИСИ:
ՏՆՕՐԵՆ՝ ДИРЕКТОР:	Վ. Խաչատրյան В. Хачатрян	
ՆԳԾ՝ ГАП:	Ա. Սահակյան А. Саакян	
ՆԱԽԱԳԾՈՂ՝ АРХИТЕКТОР:	Դ. Զալինյան Д. Залинян	
ՆԱԽԱԳԾՈՂ՝ АРХИТЕКТОР:	Ն. Խաչատրյան Н. Хачатрян	
ՆԱԽԱԳԾՈՂ՝ АРХИТЕКТОР:	Ս. Գրիգորյան С. Григорян	
ՍՏՈՒԳԵՑ՝ ПРОВЕРЕНО:	Ա. Սահակյան А. Саакян	

Սա համակարգչով իրականացված /CAD/ գծագիր է և չպետք է փոփոխվի ձեռքով
Этот чертёж выполнен на компьютере (CAD) и не подлежит ручным изменениям

ՈՌՈԳՄԱՆ ՀԱՄԱԿԱՐԳԻ ԻՐԱԿԱՆԱՑՄԱՆ ՀԱՆԳՈՒՅՑՆԵՐ

Նախագծվող ջրագիծի   խրամուղու լայնական կտրվածք

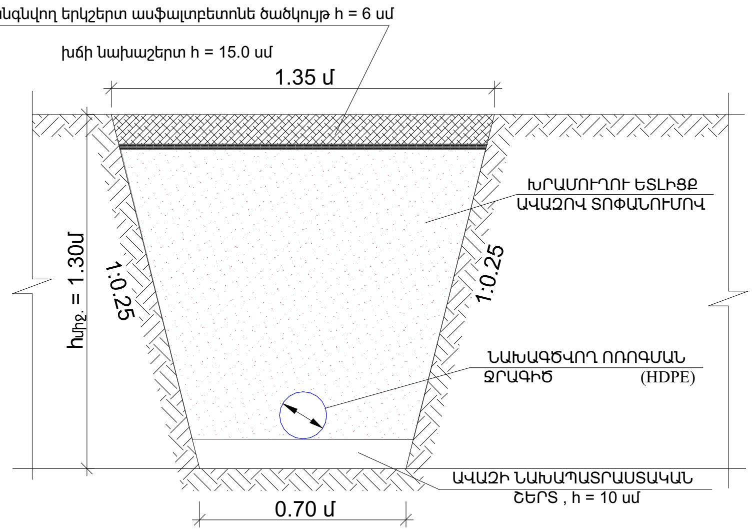

Նախագծվող ջրագիծի   խրամուղու լայնական կտրվածք

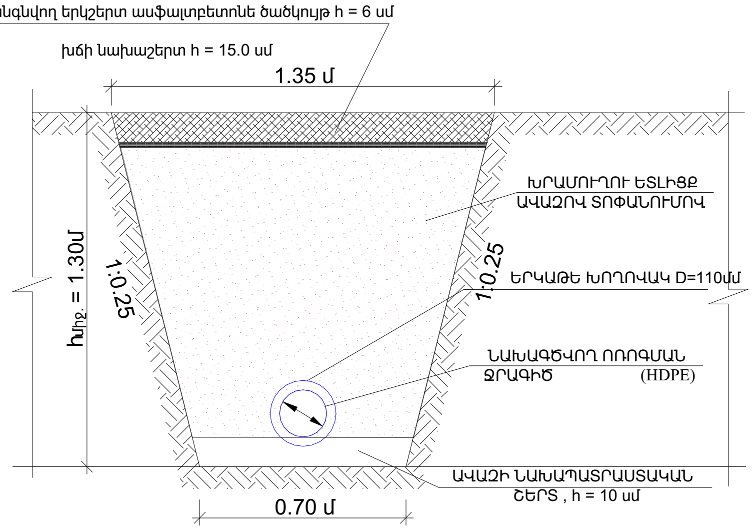

Նախագծվող ոռոգման ջրագծի   խրամուղու լայնական կտրվածք

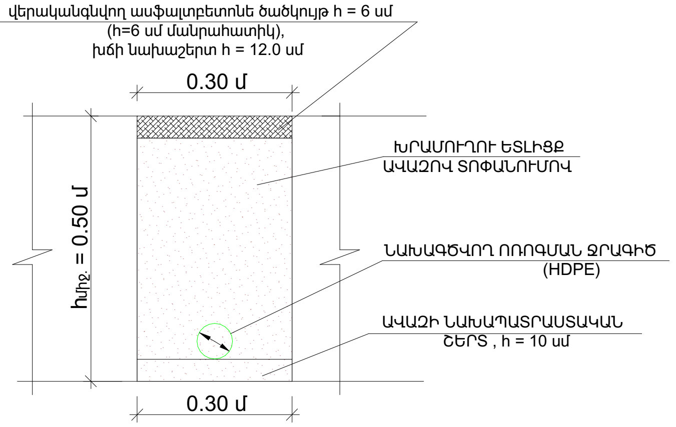

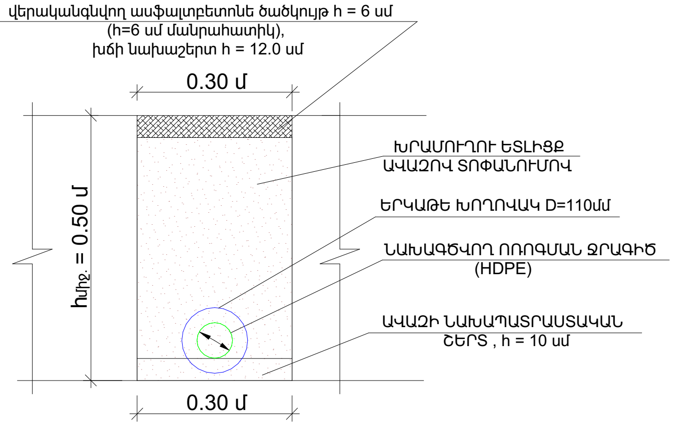

Նախագծվող ոռոգման ջրագծի (ՈՋ$_1$ - ՈՋ$_{22}$) խրամուղու լայնական կտրվածք

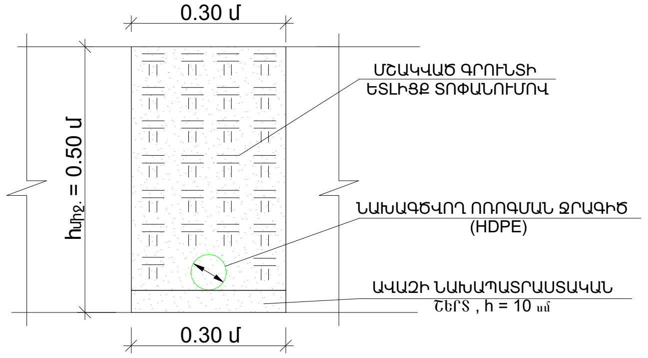

Դալան հատող ոռոգման գծերը իրականացնել հետևյալ հանգույցով

ՆԱԽԱԳԾԱՅԻՆ ԸՆԿԵՐՈՒԹՅՈՒՆ՝
ПРОЕКТИРУЮЩАЯ КОМПАНИЯ:
INITIATIVE ARCHITECTS

ՀԱՍՑԵ՝ АДРЕС:	Նոր Նորքի 7-րդ զանգված, 34 շենք, 36 բնակարան Нор Норк, 7-й массив, дом 34, квартира 36.
ՔԱՂԱՔ՝ ГОРОД:	ՀՀ, ԵՐԵՎԱՆ РА, ЕРЕВАН
ՓՈՍՏ. ԻՆԴԵՔՍ՝ ПОЧТ. ИНДЕКС	0092
ՀԵՌԱԽՈՍ ТЕЛЕФОН՝	+374094500038
ԷԼ. ՓՈՍՏ՝ ЭЛ. ПОЧТА	initiativearchitects@gmail.com
ԼԻՑԵՆԶԻԱ՝ ЛИЦЕНЗИЯ	ՃԲԴ-Ա-0110

ՆԱԽԱԳԾԻ ԱՆՎԱՆՈՒՄԸ՝
НАЗВАНИЕ ПРОЕКТА:

ՀՀ, ԵՐԵՎԱՆ ՔԱՂԱՔԻ, ԿԵՆՏՐՈՆ ՎԱՐՉԱԿԱՆ ՇՐՋԱՆԻ ԲԱՅՐՈՆ ՓՈՂՈՑԻ ՀԻՄՆԱՆՈՐՈԳՄԱՆ ԱՇԽԱՏԱՆՔՆԵՐ

ՆԱԽԱԳԾԻ ՀԱՍՑԵ՝
АДРЕС ПРОЕКТА:

ՀՀ, քաղաք Երևան, Կենտրոն վարչական շրջան, Բայրոն փողոց

ՊԱՏՎԻՐԱՏՈՒ՝
КЛИЕНТ:

ԵՐԵՎԱՆԻ ՔԱՂԱՔԱՊԵՏԱՐԱՆ
МЭРИЯ ЕРЕВАНА

ՊԱՅՄԱՆԱԳՐԻ ՀԱՄԱՐ՝
НОМЕР ДОГОВОРА:

№ ԵՔ-ՀՄԱԽԱՃՁԲ-25/7

ՆԱԽԱԳԾԱՅԻՆ ՓՈՒԼ ԵՎ ՄԱՍ՝
РАЗДЕЛ:

Աշխատանքային նախագիծ
Ճարտարապետաշինարարական մաս
Рабочий проект
Архитектурно-строительный раздел

ԳԾԱԳՐԻ ԱՆՎԱՆՈՒՄԸ՝
НАЗВАНИЕ ЧЕРТЕЖА:

Ոռոգման համակարգի իրականացման հանգույցներ

ԹԵՐԹ՝ СТРАНИЦА:	ՋՑ-07
ՄԱՍՇՏԱԲ՝ МАСШТАБ:	1:10
ԹԵՐԹԵՐ՝ СТРАНИЦЫ:	44

ՊԱՇՏՈՆԸ՝ ДОЛЖНОСТЬ:	ԱՆՈՒՆ/ԱԶԳԱՆՈՒՆ՝ ИМЯ/ФАМИЛИЯ:	ՍՏՈՐ.՝ ПОДПИСИ:
ՏՆՕՐԵՆ՝ ДИРЕКТОР:	Վ. Խաչատրյան В. Хачатрян	
ՆԳԾ՝ ГАП:	Ա. Սահակյան А. Саакян	
ՆԱԽԱԳԾՈՂ՝ АРХИТЕКТОР:	Դ. Զալինյան Д. Залинян	
ՆԱԽԱԳԾՈՂ՝ АРХИТЕКТОР:	Ն. Խաչատրյան Н. Хачатрян	
ՆԱԽԱԳԾՈՂ՝ АРХИТЕКТОР:	Ս. Գրիգորյան С. Григорян	
ՍՏՈՒԳԵՑ՝ ПРОВЕРЕНО:	Ա. Սահակյան А. Саакян	

Սա համակարգչով իրականացված /CAD/ գծագիր է և չպետք է փոփոխվի ձեռքով
Этот чертёж выполнен на компьютере (CAD) и не подлежит ручным изменениям

ՈՌՈԳՄԱՆ ՀԱՄԱԿԱՐԳԻ ԻՐԱԿԱՆԱՑՄԱՆ ՀԱՆԳՈՒՅՑՆԵՐ

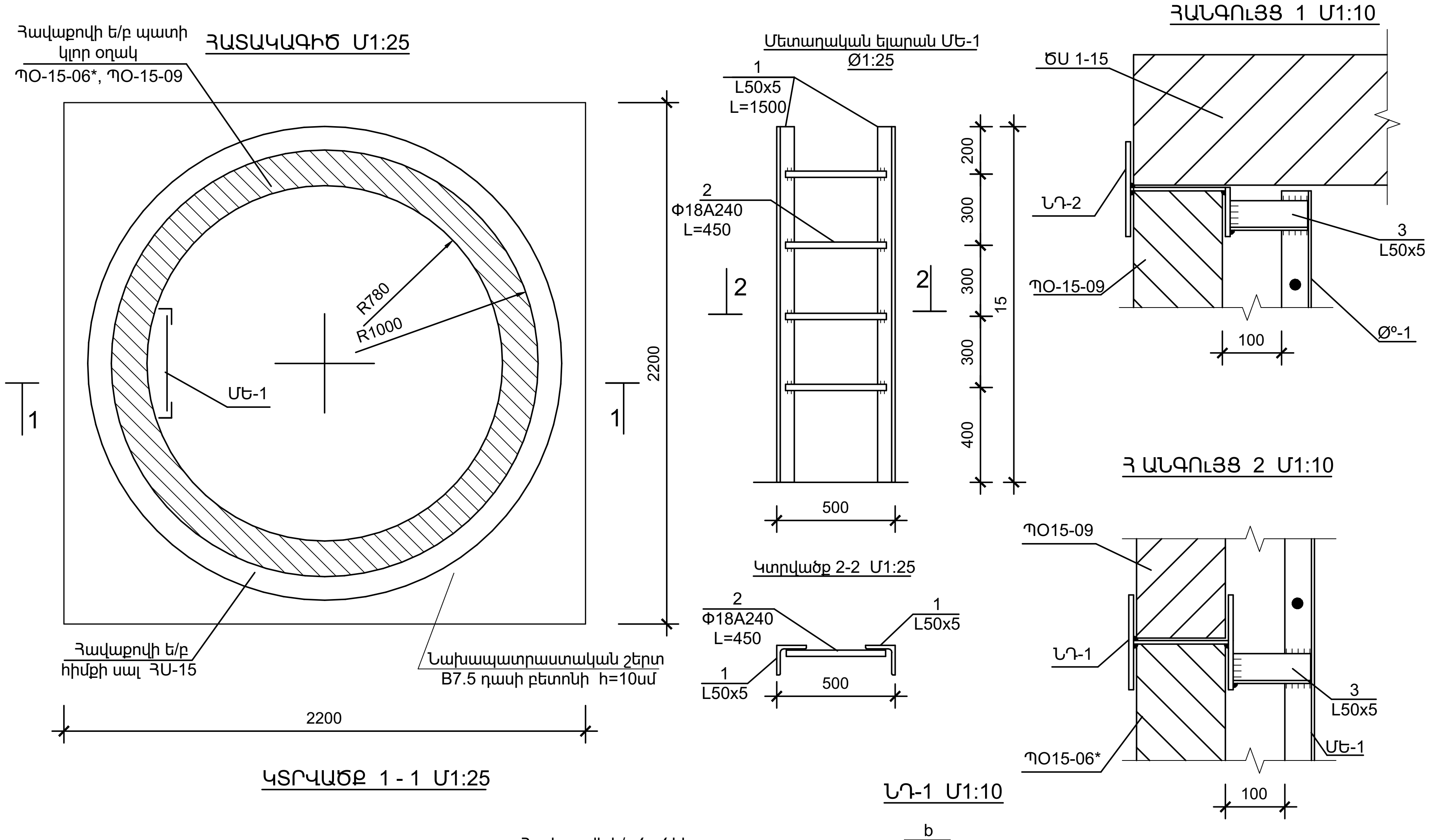

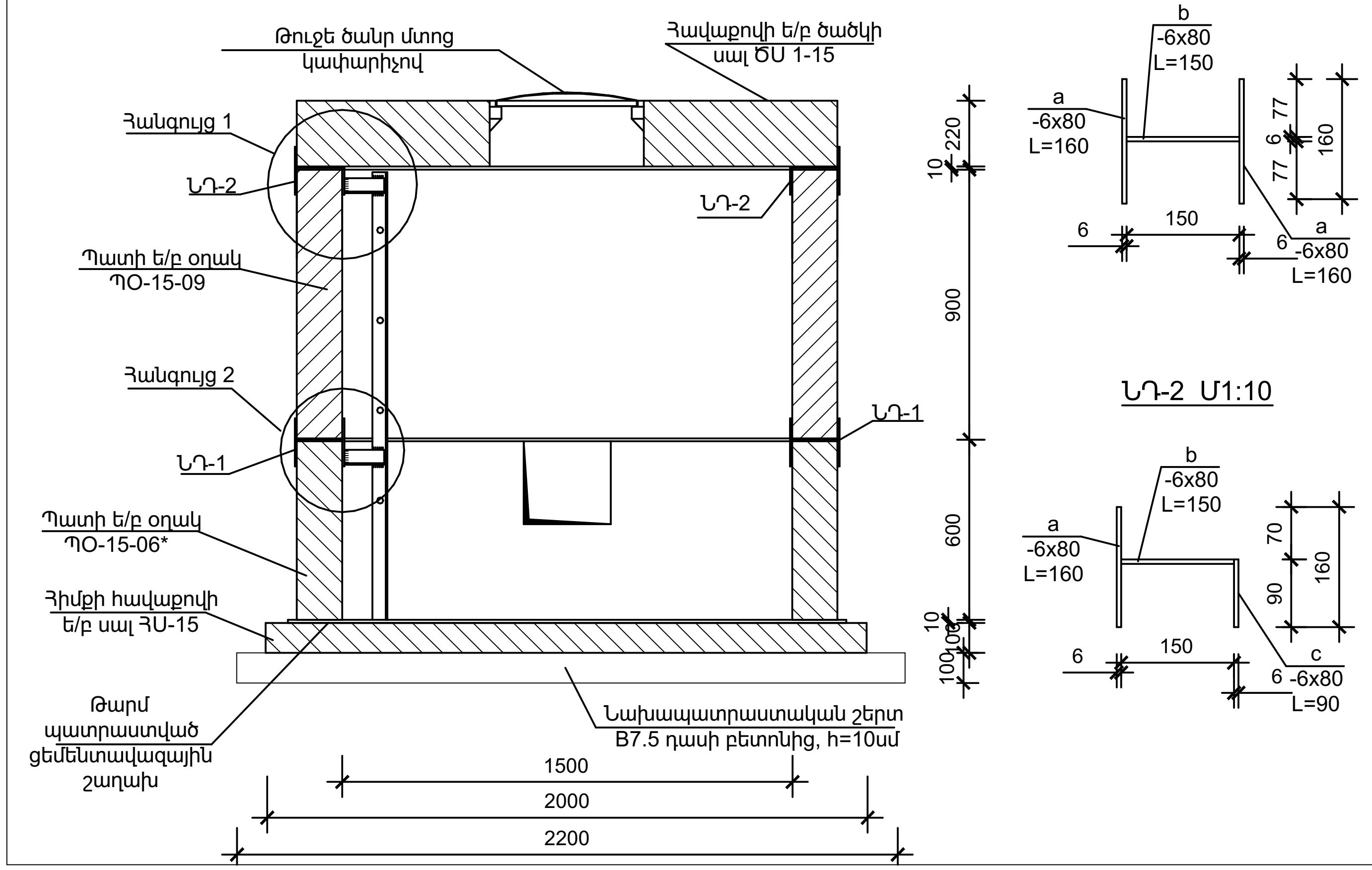

Մասնագիր

	Անվանումը		Քանակը հատ	Քաշը կգ
	Հոր D =1500 $H_{հաշ2}$=1500			
	Ներդիր դետալ ՆԴ - 1		4	7.2
a	- 6 x 80	L=160	2	1.2
b	- 6 x 80	L=150	1	0.6
	Ներդիր դետալ ՆԴ - 2		4	6.0
a	- 6 x 80	L=160	1	0.6
b	- 6 x 80	L=150	1	0.6
c	- 6 x 80	L=90	1	0.3
	Մետաղական ելարան Մե-1		1	17.2
1	L 50 x 5	L=1500	2	11.3
2	Φ18A240	L=450	4	3.6
3	L 50 x 5	L=150	4	2.3

	Անվանումը	Քանակը հատ	Բետոնի ծավալը $մ^3$
	Հոր D =1500 $H_{հաշ2}$=1500		
	Հիմքի սալ ՀՍ-15	1	0.31
	Պատի օղակ ՊՕ-15-09	1	0.40
	Պատի օղակ ՊՕ-15-06*	1	0.265
	Ծածկի սալ ԾՍ 1-15թուջե ծանր մուտք կափարիչով	1	0.56
	Բետոն B7.5 դասի		0.5 $մ^3$

ԾԱՆՈԹՈՒԹՅՈՒՆ

1. Հավաքովի ե/բ պատի օղակները և ծածկի սալը տեղադրվում են թարմ պատրաստված ցեմենտավազային շաղախի վրա:
2. Հորի բարձրությունը կարելի է կարգավորել հավաքովի ե/բ պատի կլոր օղակների համապատասխան չափի կտրումով կամ
հատակի սալի վրա B12.5 մակնիշի միաձույլ բետոնից իրականացված պատի բարձրացումով:
3. Հավաքովի ե/բ էլեմենտների համար տես տիպային նախագիծ 901-09.1184c:
4. Պատի օղակ ՊՕ-15-06* տարբերվում է խողովակների անցման համար նախատեսված գործարանային արտադրության անցքերով:

ՆԱԽԱԳԾԱՅԻՆ ԸՆԿԵՐՈՒԹՅՈՒՆ`
ПРОЕКТИРУЮЩАЯ КОМПАНИЯ:
INITIATIVE ARCHITECTS
ՀԱՍՑԵ` АДРЕС: Նոր Նորքի 7-րդ զանգված, 34 շենք, 36 բնակարան
Нор Норк, 7-й массив, дом 34, квартира 36.
ՔԱՂԱՔ` ГОРОД: ՀՀ, ԵՐԵՎԱՆ
РА, ЕРЕВАН
ՓՈՍՏ. ԻՆԴԵՔՍ` ПОЧТ. ИНДЕКС: 0092
ՀԵՌԱԽՈՍ` ТЕЛЕФОН: +374094500038
ԷԼ. ՓՈՍՏ` ЭЛ. ПОЧТА: initiativearchitects@gmail.com
ԼԻՑԵՆԶԻԱ` ЛИЦЕНЗИЯ: ՃԲԴ-Ա-0110

ՆԱԽԱԳԾԻ ԱՆՎԱՆՈՒՄԸ`
НАЗВАНИЕ ПРОЕКТА:
ՀՀ, ԵՐԵՎԱՆ ՔԱՂԱՔԻ, ԿԵՆՏՐՈՆ ՎԱՐՉԱԿԱՆ ՇՐՋԱՆԻ ԲԱՅՐՈՆ ՓՈՂՈՑԻ ՀԻՄՆԱՆՈՐՈԳՄԱՆ ԱՇԽԱՏԱՆՔՆԵՐ

ՆԱԽԱԳԾԻ ՀԱՍՑԵ`
АДРЕС ПРОЕКТА:
ՀՀ, քաղաք Երևան, Կենտրոն վարչական շրջան, Բայրոն փողոց

ՊԱՏՎԻՐԱՏՈՒ`
КЛИЕНТ:
ԵՐԵՎԱՆԻ ՔԱՂԱՔԱՊԵՏԱՐԱՆ
МЭРИЯ ЕРЕВАНА

ՊԱՅՄԱՆԱԳՐԻ ՀԱՄԱՐ`
НОМЕР ДОГОВОРА:
№ ԵՔ-ՀՄԱԽԱՇՁԲ-25/7

ՆԱԽԱԳԾԱՅԻՆ ՓՈՒԼ ԵՎ ՄԱՍ`
РАЗДЕЛ:
Աշխատանքային նախագիծ
Ճարտարապետաշինարարական մաս
Рабочий проект
Архитектурно-строительный раздел

ԳԾԱԳՐԻ ԱՆՎԱՆՈՒՄԸ`
НАЗВАНИЕ ЧЕРТЕЖА:
Ոռոգման համակարգի իրականացման հանգույցներ

ԹԵՐԹ` СТРАНИЦА: ՋՋ-08
ՄԱՍՇՏԱԲ` МАСШТАБ: 1:10
ԹԵՐԹԵՐ` СТРАНИЦЫ: 44

ՊԱՇՏՈՆԸ` ДОЛЖНОСТЬ:	ԱՆՈՒՆ/ԱԶԳԱՆՈՒՆ` ИМЯ/ФАМИЛИЯ:	ՍՏՈՐ.` ПОДПИСИ:
ՏՆՕՐԵՆ` ДИРЕКТОР:	Վ. Խաչատրյան В. Хачатрян	
ՆԳԾ` ГАП:	Ա. Սահակյան А. Саакян	
ՆԱԽԱԳԾՈՂ` АРХИТЕКТОР:	Դ. Զալինյան Д. Залинян	
ՆԱԽԱԳԾՈՂ` АРХИТЕКТОР:	Ն. Խաչատրյան Н. Хачатрян	
ՆԱԽԱԳԾՈՂ` АРХИТЕКТОР:	Ս. Գրիգորյան С. Григорян	
ՍՏՈՒԳԵՑ` ПРОВЕРЕНО:	Ա. Սահակյան А. Саакян	

Սա համակարգչով իրականացված /CAD/ գծագիր է և չպետք է փոփոխվի ձեռքով
Этот чертёж выполнен на компьютере (CAD) и не подлежит ручным изменениям

ՈՌՈԳՄԱՆ ՀԱՄԱԿԱՐԳԻ ԻՐԱԿԱՆԱՑՄԱՆ ՀԱՆԳՈՒՅՑՆԵՐ

Կտրվածք 1-1 Մ 1:25

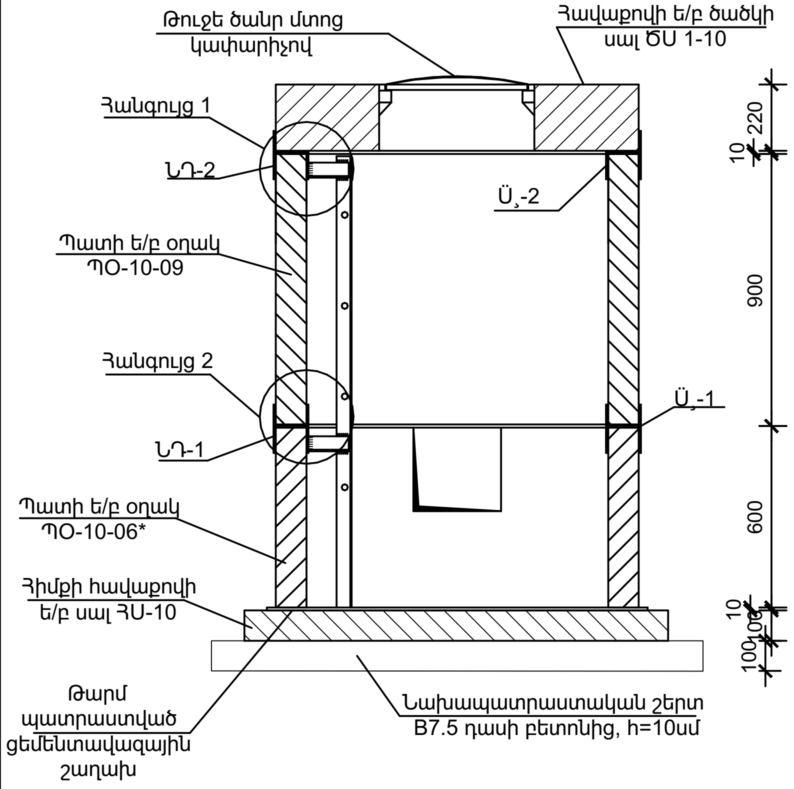

Հանգույց 1 Մ1:10

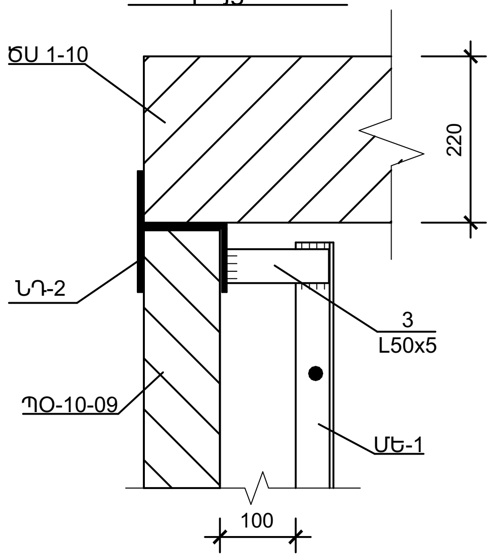

Հանգույց 2 Մ1:10

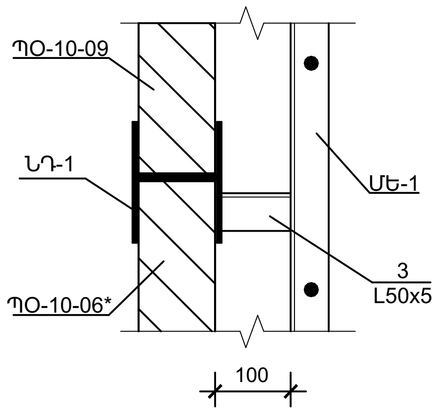

ՆԴ-1 Մ1:10

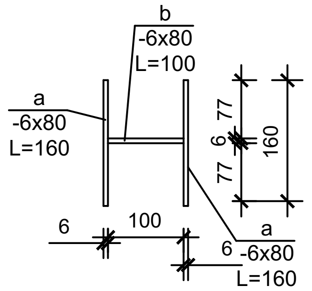

ՆԴ-2 Մ1:10

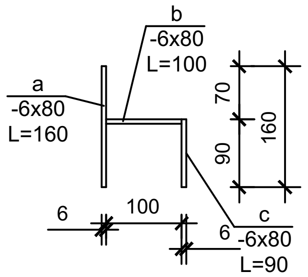

Հատակագիծ Մ 1:25

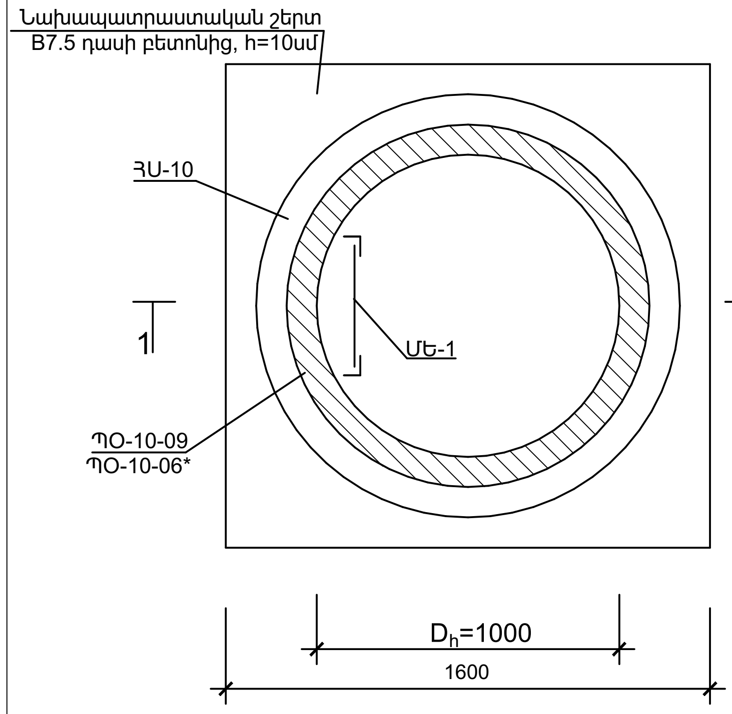

Մետաղական ելարան ՄԵ-1
Մ1:25

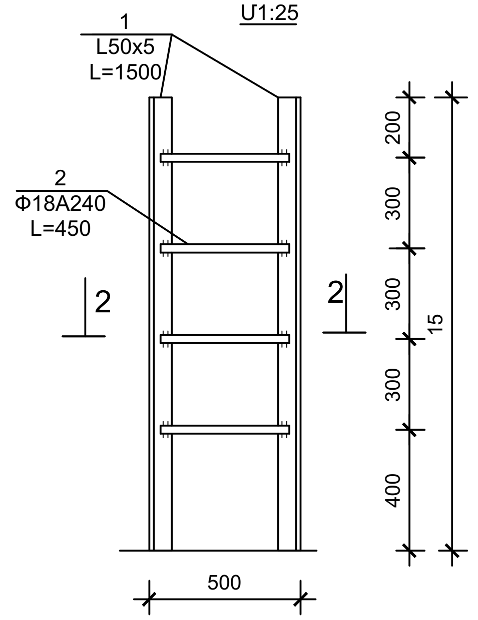

Կտրվածք 2-2 Մ1:25

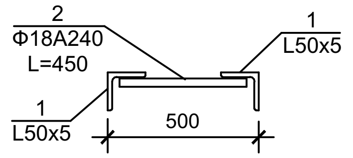

Մասնագիր

	Անվանումը		Քանակը հատ	Քաշը կգ
	Հոր D=1000 H $_{hա2}$=1500			
	Ներդիր դետալ ՆԴ - 1		4	6.4
a	- 6 x 80	L=160	2	1.2
b	- 6 x 80	L=100	1	0.4
	Ներդիր դետալ ՆԴ - 2		4	5.2
a	- 6 x 80	L=160	1	0.6
b	- 6 x 80	L=100	1	0.4
c	- 6 x 80	L=90	1	0.3
	Մետաղական ելարան ՄԵ-1		1	17.2
1	L 50 x 5	L=1500	2	11.3
2	ö18A240	L=450	4	3.6
3	L 50 x 5	L=150	4	2.3

	Անվանումը	Քանակը հատ	՛Բետոնի ծավալը մ^3
	Հոր D=1000 H $_{hա2}$=1500		
	Հիմքի սալ ՀՍ -10	1	0.15
	Պատի օղակ ՊՕ -10-09	1	0.24
	Պատի օղակ ՊՕ -10-06*	1	0.16
	Ծածկի սալ ԾՍ 1-10թուջե ծանր մտոց կափարիչով	1	0.25
	Բետոն B7.5 դասի		0.3 Ù^3

ՆԱԽԱԳԾԱՅԻՆ ԸՆԿԵՐՈՒԹՅՈՒՆ՝
ПРОЕКТИРУЮЩАЯ КОМПАНИЯ:

INITIATIVE ARCHITECTS

ՀԱՍՑԵ՝ / АДРЕС: Նոր Նորքի 7-րդ զանգված, 34 շենք, 36 բնակարան
Нор Норк, 7-й массив, дом 34, квартира 36.

ՔԱՂԱՔ՝ / ГОРОД: ՀՀ, ԵՐԵՎԱՆ
РА, ЕРЕВАН

ՓՈՍՏ. ԻՆԴԵՔՍ՝ / ПОЧТ. ИНДЕКС: 0092

ՀԵՌԱԽՈՍ՝ / ТЕЛЕФОН: +374094500038

ԷԼ. ՓՈՍՏ՝ / ЭЛ. ПОЧТА: initiativearchitects@gmail.com

ԼԻՑԵՆԶԻԱ՝ / ЛИЦЕНЗИЯ: ՃԲԴ-Ա-0110

ՆԱԽԱԳԾԻ ԱՆՎԱՆՈՒՄԸ՝
НАЗВАНИЕ ПРОЕКТА:

ՀՀ, ԵՐԵՎԱՆ ՔԱՂԱՔԻ, ԿԵՆՏՐՈՆ ՎԱՐՉԱԿԱՆ ՇՐՋԱՆԻ ԲԱՅՐՈՆ ՓՈՂՈՑԻ ՀԻՄՆԱՆՈՐՈԳՄԱՆ ԱՇԽԱՏԱՆՔՆԵՐ

ՆԱԽԱԳԾԻ ՀԱՍՑԵ՝
АДРЕС ПРОЕКТА:

ՀՀ, քաղաք Երևան, Կենտրոն վարչական շրջան, Բայրոն փողոց

ՊԱՏՎԻՐԱՏՈՒ՝
КЛИЕНТ:

ԵՐԵՎԱՆԻ ՔԱՂԱՔԱՊԵՏԱՐԱՆ
МЭРИЯ ЕРЕВАНА

ՊԱՅՄԱՆԱԳՐԻ ՀԱՄԱՐ՝
НОМЕР ДОГОВОРА:

№ ԵՔ-ՀՄԱԽԱՃՁԲ-25/7

ՆԱԽԱԳԾԱՅԻՆ ՓՈՒԼ ԵՎ ՄԱՍ՝
РАЗДЕЛ:

Աշխատանքային նախագիծ
Ճարտարապետաշինարարական մաս
Рабочий проект
Архитектурно-строительный раздел

ԳԾԱԳՐԻ ԱՆՎԱՆՈՒՄԸ՝
НАЗВАНИЕ ЧЕРТЕЖА:

Ոռոգման համակարգի իրականացման հանգույցներ

ԹԵՐԹ՝ / СТРАНИЦА:	ԳԳ-09
ՄԱՍՇՏԱԲ՝ / МАСШТАБ:	1:10
ԹԵՐԹԵՐ՝ / СТРАНИЦЫ:	44

ՊԱՇՏՈՆԸ՝ / ДОЛЖНОСТЬ:	ԱՆՈՒՆ/ԱԶԳԱՆՈՒՆ՝ / ИМЯ/ФАМИЛИЯ:	ՍՏՈՐ.՝ / ПОДПИСИ:
ՏՆՕՐԵՆ՝ / ДИРЕКТОР:	Վ. Խաչատրյան / В. Хачатрян	
ՆԳԾ՝ / ГАП:	Ա. Սահակյան / А. Саакян	
ՆԱԽԱԳԾՈՂ՝ / АРХИТЕКТОР:	Դ. Զալինյան / Д. Залинян	
ՆԱԽԱԳԾՈՂ՝ / АРХИТЕКТОР:	Ն. Խաչատրյան / Н. Хачатрян	
ՆԱԽԱԳԾՈՂ՝ / АРХИТЕКТОР:	Ս. Գրիգորյան / С. Григорян	
ՍՏՈՒԳԵՑ՝ / ПРОВЕРЕНО:	Ա. Սահակյան / А. Саакян	

Սա համակարգչով իրականացված /CAD/ գծագիր է և չպետք է փոփոխվի ձեռքով
Этот чертёж выполнен на компьютере (CAD) и не подлежит ручным изменениям

ԼՈՒՍԱՎՈՐՈՒԹՅԱՆ ԲԱՐԵԿԱՐԳՄԱՆ ԸՆԴՀԱՆՈՒՐ ՀԱՏԱԿԱԳԻԾ Մ 1:650

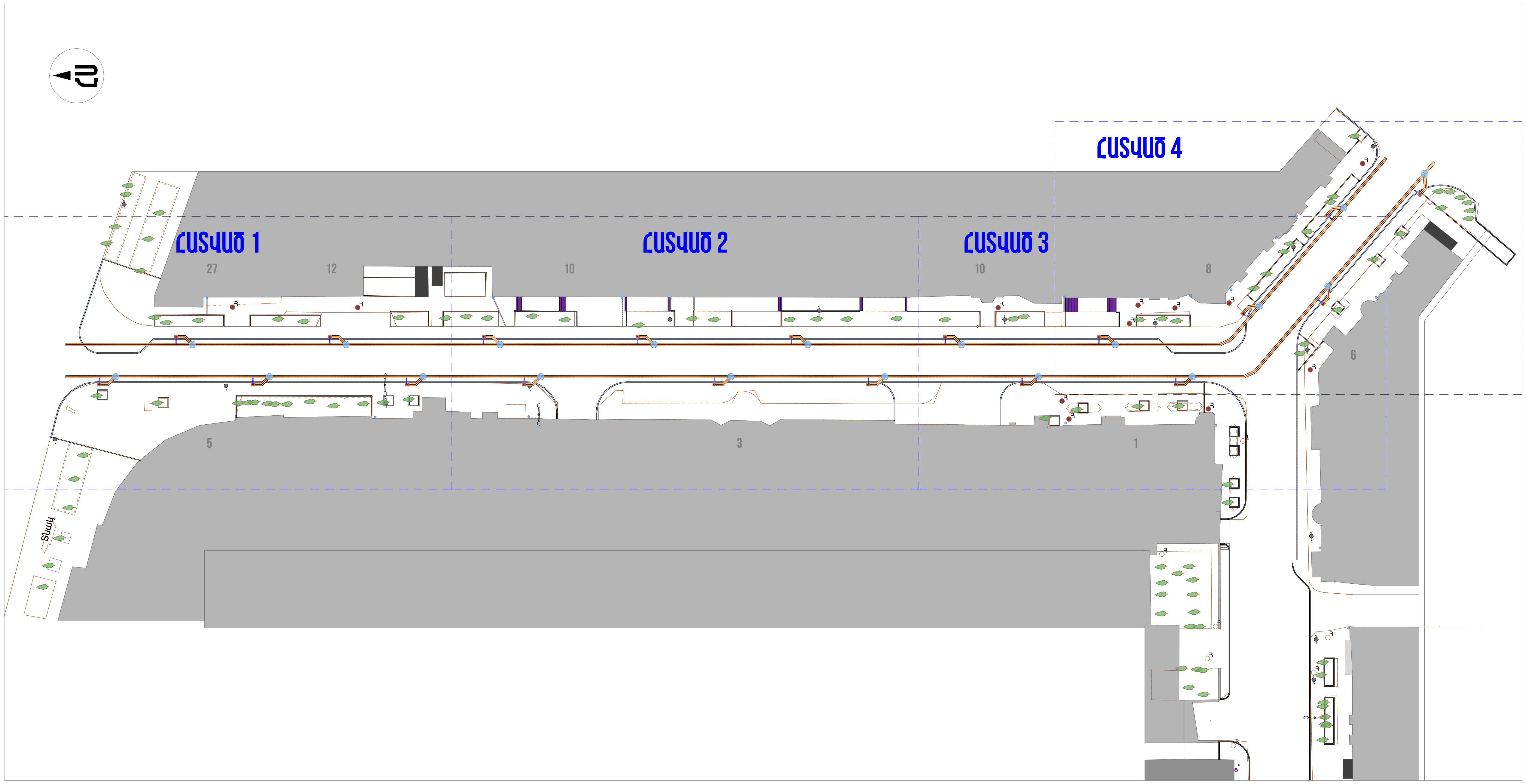

ՊԱՅՄԱՆԱԿԱՆ ՆՇԱՆՆԵՐ

Նշան	Նկարագրություն
(նարնջագույն ուղղանկյուն)	Լուսասյան Ե/Բ հիմք, 500x500x1000մմ
(գծանշված ուղղանկյուն)	Ե/Բ շերտ մալուխների փոսորակի համար
(սև գիծ)	Վինիլպլաստե խողովակ, Ø50մմ
(լուսասյան նշան)	Նոր լուսասյուն
(կապույտ շրջան)	Բաժանարար տուփ

ՈՒՇԱԴՐՈՒԹՅՈՒՆ.

Բարեկարգման աշխատանքների ժամանակ կարող են լինել նախագծային և ծավալային շտկումներ՝ ապամոնտաժման աշխատանքներից կախված
Մալուխների գծերի ճյուղավորման կետերում տեղադրել բաժանարար տուփեր:

ԾԱՆՈԹԱԳՐՈՒԹՅՈՒՆ.

Բոլոր չափերը տրված են միլիմետրով
Իրական չափերը և նշումները ճշգրտել տեղում

ՀՂՈՒՄՆԵՐ.

Լուսասյան իրականացումը ըստ թերթ 25-ի տրված գծագրի:
Լուսասյան հիմքի իրականացումը ըստ հանգույց 5-ի:
Լուսավորության էլ. մալուխի անկողնակի իրականացումը ըստ հանգույց 4-ի:

ՆԱԽԱԳԾԱՅԻՆ ԸՆԿԵՐՈՒԹՅՈՒՆ՝
ПРОЕКТИРУЮЩАЯ КОМПАНИЯ:

INITIATIVE ARCHITECTS

ՀԱՍՑԵ՝ АДРЕС:	Նոր Նորքի 7-րդ զանգված, 34 շենք, 36 բնակարան Нор Норк, 7-й массив, дом 34, квартира 36.
ՔԱՂԱՔ՝ ГОРОД:	ՀՀ, ԵՐԵՎԱՆ РА, ЕРЕВАН
ՓՈՍՏ. ԻՆԴԵՔՍ՝ ПОЧТ. ИНДЕКС	0092
ՀԵՌԱԽՈՍ ТЕЛЕФОН՝	+374094500038
ԷԼ. ՓՈՍՏ՝ ЭЛ. ПОЧТА	initiativearchitects@gmail.com
ԼԻՑԵՆԶԻԱ՝ ЛИЦЕНЗИЯ	ՃԲԴ-Ա-0110

ՆԱԽԱԳԾԻ ԱՆՎԱՆՈՒՄԸ՝
НАЗВАНИЕ ПРОЕКТА:

ՀՀ, ԵՐԵՎԱՆ ՔԱՂԱՔԻ, ԿԵՆՏՐՈՆ ՎԱՐՉԱԿԱՆ ՇՐՋԱՆԻ ԲԱՅՐՈՆ ՓՈՂՈՑԻ ՀԻՄՆԱՆՈՐՈԳՄԱՆ ԱՇԽԱՏԱՆՔՆԵՐ

ՆԱԽԱԳԾԻ ՀԱՍՑԵ՝
АДРЕС ПРОЕКТА:

ՀՀ, քաղաք Երևան, Կենտրոն վարչական շրջան, Բայրոն փողոց

ՊԱՏՎԻՐԱՏՈՒ՝
КЛИЕНТ:

ԵՐԵՎԱՆԻ ՔԱՂԱՔԱՊԵՏԱՐԱՆ
МЭРИЯ ЕРЕВАНА

ՊԱՅՄԱՆԱԳՐԻ ՀԱՄԱՐ՝
НОМЕР ДОГОВОРА:

№ ԵՔ-ՀՄԱԽԱՇՁԲ-25/7

ՆԱԽԱԳԾԱՅԻՆ ՓՈՒԼ ԵՎ ՄԱՍ՝
РАЗДЕЛ:

Աշխատանքային նախագիծ
Ճարտարապետաշինարարական մաս
Рабочий проект
Архитектурно-строительный раздел

ԳԾԱԳՐԻ ԱՆՎԱՆՈՒՄԸ՝
НАЗВАНИЕ ЧЕРТЕЖА:

Լուսավորության բարեկարգման ընդհանուր հատակագիծ

ԹԵՐԹ՝ СТРАНИЦА:	ԷL-01
ՄԱՍՇՏԱԲ՝ МАСШТАБ:	1:650
ԹԵՐԹԵՐ՝ СТРАНИЦЫ:	44

ՊԱՇՏՈՆԸ՝ ДОЛЖНОСТЬ:	ԱՆՈՒՆ/ԱԶԳԱՆՈՒՆ՝ ИМЯ/ФАМИЛИЯ:	ՍՏՈՐ.՝ ПОДПИСИ:
ՏՆՕՐԵՆ՝ ДИРЕКТОР:	Վ. Խաչատրյան В. Хачатрян	
ՆԳԾ՝ ГАП:	Ա. Սահակյան А. Саакян	
ՆԱԽԱԳԾՈՂ՝ АРХИТЕКТОР:	Դ. Զալինյան Д. Залинян	
ՆԱԽԱԳԾՈՂ՝ АРХИТЕКТОР:	Ն. Խաչատրյան Н. Хачатрян	
ՆԱԽԱԳԾՈՂ՝ АРХИТЕКТОР:	Ս. Գրիգորյան С. Григорян	
ՍՏՈՒԳԵՑ՝ ПРОВЕРЕНО:	Ա. Սահակյան А. Саакян	

Սա համակարգչով իրականացված /CAD/ գծագիր է և չպետք է փոփոխվի ձեռքով
Этот чертёж выполнен на компьютере (CAD) и не подлежит ручным изменениям

ԼՈՒՍԱՎՈՐՈՒԹՅԱՆ ԲԱՐԵԿԱՐԳՄԱՆ ՀԱՏԱԿԱԳԻԾ - ՀԱՏՎԱԾ 1

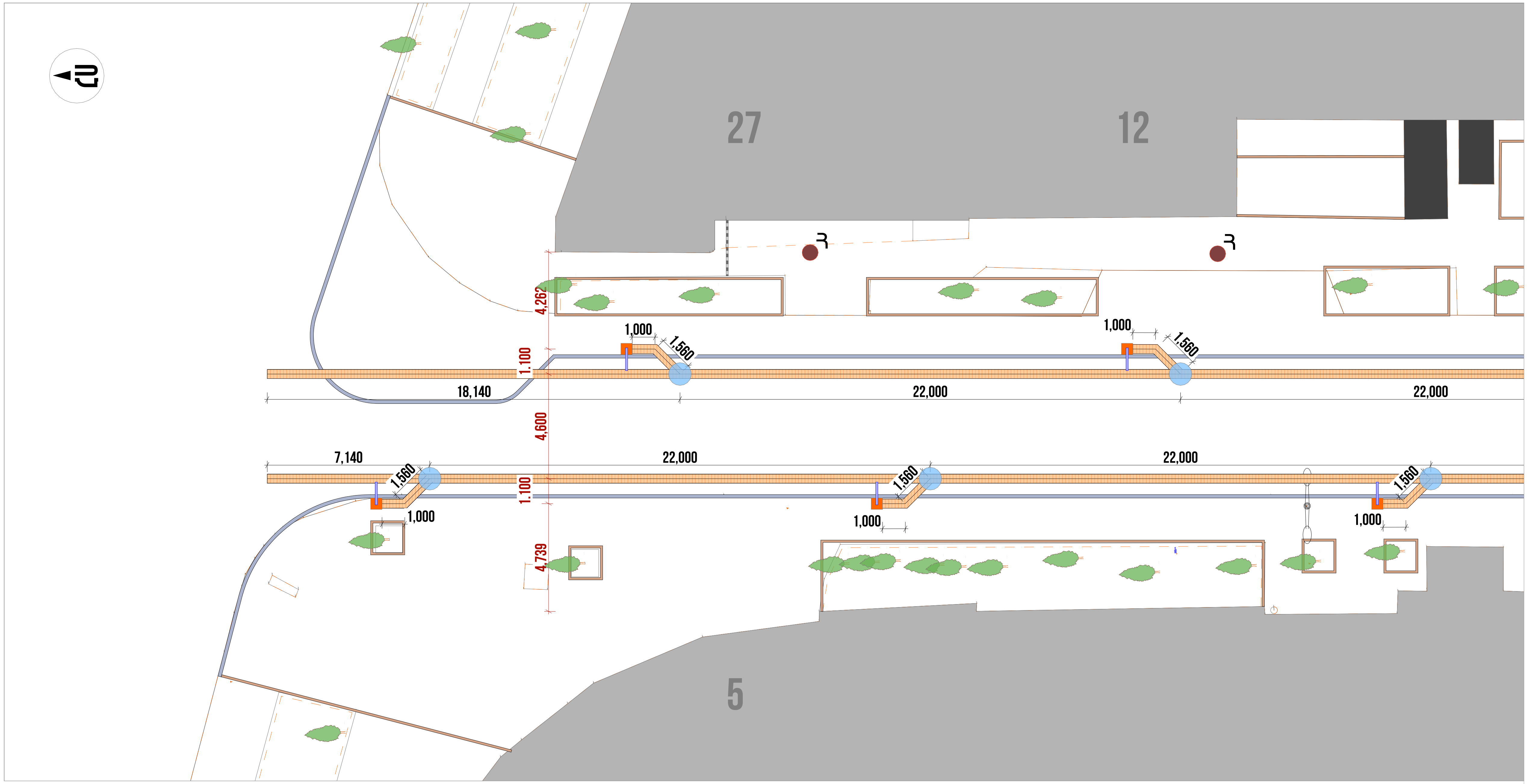

ՊԱՅՄԱՆԱԿԱՆ ՆՇԱՆՆԵՐ

- Լուսային Ե/Բ հիմք, 500x500x1000մմ
- Ե/Բ շերտ մալուխների փոսորակի համար
- Վինիլպլաստե խողովակ, Ø50մմ
- Նոր լուսային
- Բաժանարար տուփ

ՈՒՇԱԴՐՈՒԹՅՈՒՆ.

Բարեկարգման աշխատանքների ժամանակ կարող են լինել նախագծային և ծավալային շտկումներ՝ ապամոնտաժման աշխատանքներից կախված

ԾԱՆՈԹԱԳՐՈՒԹՅՈՒՆ.

Բոլոր չափերը տրված են միլիմետրով
Իրական չափերը և նշումները ճշգրտել տեղում

ՀՂՈՒՄՆԵՐ.

Լուսային իրականացումը ըստ թերթ 25-ի տրված գծագրի:
Լուսային հիմքի իրականացումը ըստ հանգույց 5-ի:
Լուսավորության էլ. մալուխի անկողնակի իրականացումը ըստ հանգույց 4-ի:

ՆԱԽԱԳԾԱՅԻՆ ԸՆԿԵՐՈՒԹՅՈՒՆ՝
ПРОЕКТИРУЮЩАЯ КОМПАНИЯ:

INITIATIVE ARCHITECTS

ՀԱՍՑԵ՝ АДРЕС:	Նոր Նորքի 7-րդ զանգված, 34 շենք, 36 բնակարան Нор Норк, 7-й массив, дом 34, квартира 36.
ՔԱՂԱՔ՝ ГОРОД:	ՀՀ, ԵՐԵՎԱՆ РА, ЕРЕВАН
ՓՈՍՏ. ԻՆԴԵՔՍ՝ ПОЧТ. ИНДЕКС	0092
ՀԵՌԱԽՈՍ ТЕЛЕФОН՝	+374094500038
ԷԼ. ՓՈՍՏ՝ ЭЛ. ПОЧТА	initiativearchitects@gmail.com
ԼԻՑԵՆԶԻԱ՝ ЛИЦЕНЗИЯ	ՃԲԴ-Ա-0110

ՆԱԽԱԳԾԻ ԱՆՎԱՆՈՒՄԸ՝
НАЗВАНИЕ ПРОЕКТА:

ՀՀ, ԵՐԵՎԱՆ ՔԱՂԱՔԻ, ԿԵՆՏՐՈՆ ՎԱՐՉԱԿԱՆ ՇՐՋԱՆԻ ԲԱՅՐՈՆ ՓՈՂՈՑԻ ՀԻՄՆԱՆՈՐՈԳՄԱՆ ԱՇԽԱՏԱՆՔՆԵՐ

ՆԱԽԱԳԾԻ ՀԱՍՑԵ՝
АДРЕС ПРОЕКТА:

ՀՀ, քաղաք Երևան, Կենտրոն վարչական շրջան, Բայրոն փողոց

ՊԱՏՎԻՐԱՏՈՒ՝
КЛИЕНТ:

ԵՐԵՎԱՆԻ ՔԱՂԱՔԱՊԵՏԱՐԱՆ
МЭРИЯ ЕРЕВАНА

ՊԱՅՄԱՆԱԳՐԻ ՀԱՄԱՐ՝
НОМЕР ДОГОВОРА:

№ ԵՔ-ՀՄԱԽԱՇՁԲ-25/7

ՆԱԽԱԳԾԱՅԻՆ ՓՈՒԼ ԵՎ ՄԱՍ՝
РАЗДЕЛ:

Աշխատանքային նախագիծ
Ճարտարապետաշինարարական մաս
Рабочий проект
Архитектурно-строительный раздел

ԳԾԱԳՐԻ ԱՆՎԱՆՈՒՄԸ՝
НАЗВАНИЕ ЧЕРТЕЖА:

Լուսավորության բարեկարգման հատակագիծ - հատված 1

ԹԵՐԹ՝ СТРАНИЦА:	ԷL-02
ՄԱՍՇՏԱԲ՝ МАСШТАБ:	1:200
ԹԵՐԹԵՐ՝ СТРАНИЦЫ:	44

ՊԱՇՏՈՆԸ՝ ДОЛЖНОСТЬ:	ԱՆՈՒՆ/ԱԶԳԱՆՈՒՆ՝ ИМЯ/ФАМИЛИЯ:	ՍՏՈՐ.՝ ПОДПИСИ:
ՏՆՕՐԵՆ՝ ДИРЕКТОР:	Վ. Խաչատրյան В. Хачатрян	
ՆԳԾ՝ ГАП:	Ա. Սահակյան А. Саакян	
ՆԱԽԱԳԾՈՂ՝ АРХИТЕКТОР:	Դ. Զալինյան Д. Залинян	
ՆԱԽԱԳԾՈՂ՝ АРХИТЕКТОР:	Ն. Խաչատրյան Н. Хачатрян	
ՆԱԽԱԳԾՈՂ՝ АРХИТЕКТОР:	Ս. Գրիգորյան С. Григорян	
ՍՏՈՒԳԵՑ՝ ПРОВЕРЕНО:	Ա. Սահակյան А. Саакян	

Սա համակարգչով իրականացված /CAD/ գծագիր է և չպետք է փոփոխվի ձեռքով
Этот чертёж выполнен на компьютере (CAD) и не подлежит ручным изменениям

ԼՈՒՍԱՎՈՐՈՒԹՅԱՆ ԲԱՐԵԿԱՐԳՄԱՆ ՀԱՏԱԿԱԳԻԾ - ՀԱՏՎԱԾ 2

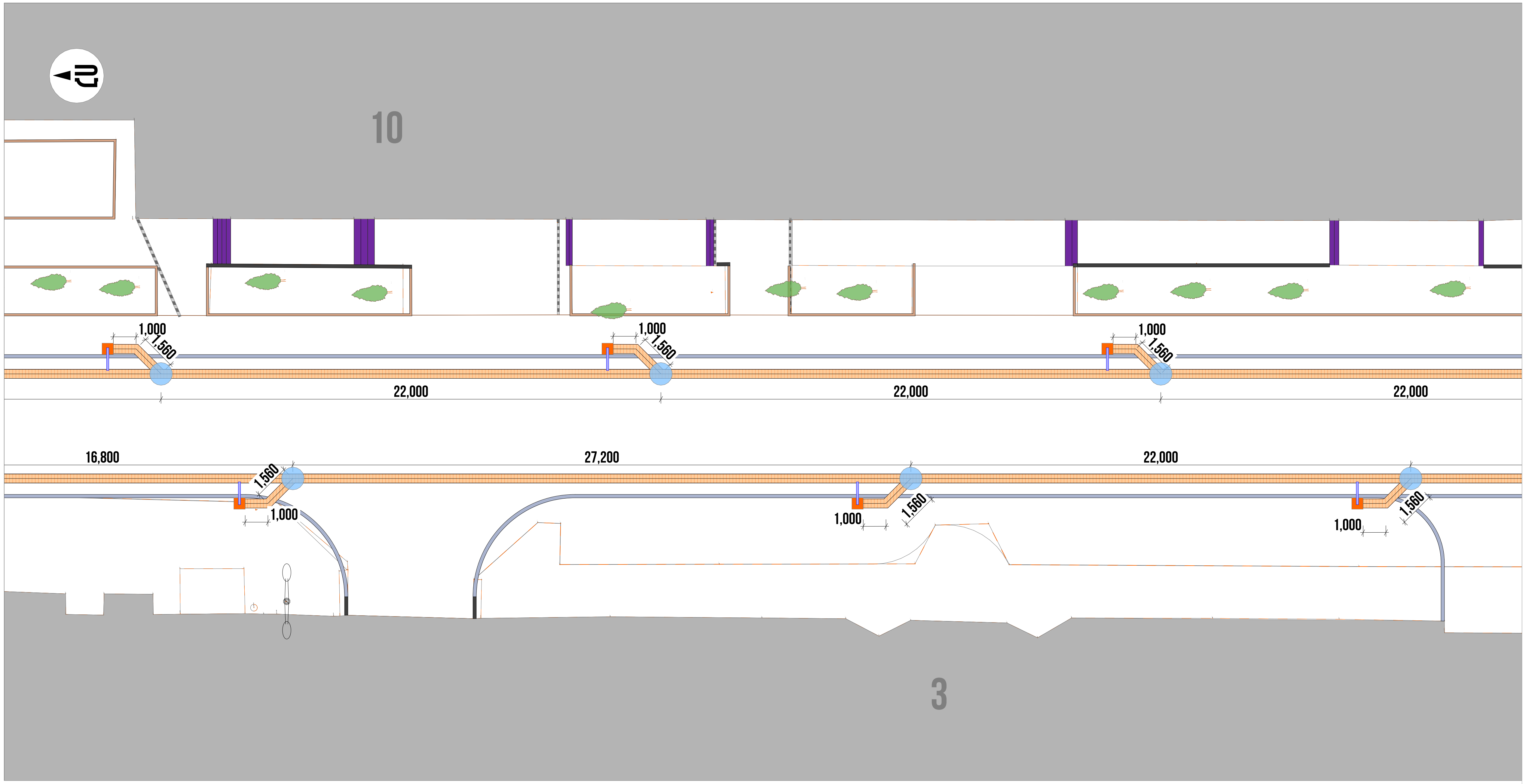

ՊԱՅՄԱՆԱԿԱՆ ՆՇԱՆՆԵՐ

- Լուսասյան Ե/Բ հիմք, 500x500x1000մմ
- Ե/Բ շերտ մալուխների փոսորակի համար
- Վինիլպլաստե խողովակ, Ø50մմ
- Նոր լուսասյուն
- Բաժանարար տուփ

ՈՒՇԱԴՐՈՒԹՅՈՒՆ.

Բարեկարգման աշխատանքների ժամանակ կարող են լինել նախագծային և ծավալային շտկումներ՝ ապամոնտաժման աշխատանքներից կախված

ԾԱՆՈԹԱԳՐՈՒԹՅՈՒՆ.

Բոլոր չափերը տրված են միլիմետրով
Իրական չափերը և նշումները ճշգրտել տեղում

ՀՂՈՒՄՆԵՐ.

Լուսասյան իրականացումը ըստ թերթ 25-ի տրված գծագրի:
Լուսասյան հիմքի իրականացումը ըստ հանգույց 5-ի:
Լուսավորության էլ. մալուխի անկողնակի իրականացումը ըստ հանգույց 4-ի:

ՆԱԽԱԳԾԱՅԻՆ ԸՆԿԵՐՈՒԹՅՈՒՆ՝
ПРОЕКТИРУЮЩАЯ КОМПАНИЯ:

INITIATIVE ARCHITECTS

ՀԱՍՑԵ՝ АДРЕС:	Նոր Նորքի 7-րդ զանգված, 34 շենք, 36 բնակարան Нор Норк, 7-й массив, дом 34, квартира 36.
ՔԱՂԱՔ՝ ГОРОД:	ՀՀ, ԵՐԵՎԱՆ РА, ЕРЕВАН
ՓՈՍՏ. ԻՆԴԵՔՍ՝ ПОЧТ. ИНДЕКС	0092
ՀԵՌԱԽՈՍ՝ ТЕЛЕФОН	+374094500038
ԷԼ. ՓՈՍՏ՝ ЭЛ. ПОЧТА	initiativearchitects@gmail.com
ԼԻՑԵՆԶԻԱ՝ ЛИЦЕНЗИЯ	ՃԲԴ-Ա-0110

ՆԱԽԱԳԾԻ ԱՆՎԱՆՈՒՄԸ՝
НАЗВАНИЕ ПРОЕКТА:

ՀՀ, ԵՐԵՎԱՆ ՔԱՂԱՔԻ, ԿԵՆՏՐՈՆ ՎԱՐՉԱԿԱՆ ՇՐՋԱՆԻ ԲԱՅՐՈՆ ՓՈՂՈՑԻ ՀԻՄՆԱՆՈՐՈԳՄԱՆ ԱՇԽԱՏԱՆՔՆԵՐ

ՆԱԽԱԳԾԻ ՀԱՍՑԵ՝
АДРЕС ПРОЕКТА:

ՀՀ, քաղաք Երևան, Կենտրոն վարչական շրջան, Բայրոն փողոց

ՊԱՏՎԻՐԱՏՈՒ՝
КЛИЕНТ:

ԵՐԵՎԱՆԻ ՔԱՂԱՔԱՊԵՏԱՐԱՆ
МЭРИЯ ЕРЕВАНА

ՊԱՅՄԱՆԱԳՐԻ ՀԱՄԱՐ՝
НОМЕР ДОГОВОРА:

№ ԵՔ-ՀՄԱԽԱՇՁԲ-25/7

ՆԱԽԱԳԾԱՅԻՆ ՓՈՒԼ ԵՎ ՄԱՍ՝
РАЗДЕЛ:

Աշխատանքային նախագիծ
Ճարտարապետաշինարարական մաս
Рабочий проект
Архитектурно-строительный раздел

ԳԾԱԳՐԻ ԱՆՎԱՆՈՒՄԸ՝
НАЗВАНИЕ ЧЕРТЕЖА:

Լուսավորության բարեկարգման հատակագիծ - հատված 2

ԹԵՐԹ՝ СТРАНИЦА:	ԷԼ-03
ՄԱՍՇՏԱԲ՝ МАСШТАБ:	1:200
ԹԵՐԹԵՐ՝ СТРАНИЦЫ:	44

ՊԱՇՏՈՆԸ՝ ДОЛЖНОСТЬ:	ԱՆՈՒՆ/ԱԶԳԱՆՈՒՆ՝ ИМЯ/ФАМИЛИЯ:	ՍՏՈՐ.՝ ПОДПИСИ:
ՏՆՕՐԵՆ՝ ДИРЕКТОР:	Վ. Խաչատրյան В. Хачатрян	
ՆԳԾ՝ ГАП:	Ա. Սահակյան А. Саакян	
ՆԱԽԱԳԾՈՂ՝ АРХИТЕКТОР:	Դ. Զալինյան Д. Залинян	
ՆԱԽԱԳԾՈՂ՝ АРХИТЕКТОР:	Ն. Խաչատրյան Н. Хачатрян	
ՆԱԽԱԳԾՈՂ՝ АРХИТЕКТОР:	Ս. Գրիգորյան С. Григорян	
ՍՏՈՒԳԵՑ՝ ПРОВЕРЕНО:	Ա. Սահակյան А. Саакян	

Սա համակարգչով իրականացված /CAD/ գծագիր է և չպետք է փոփոխվի ձեռքով
Этот чертёж выполнен на компьютере (CAD) и не подлежит ручным изменениям

ԼՈՒՍԱՎՈՐՈՒԹՅԱՆ ԲԱՐԵԿԱՐԳՄԱՆ ՀԱՏԱԿԱԳԻԾ - ՀԱՏՎԱԾ 3

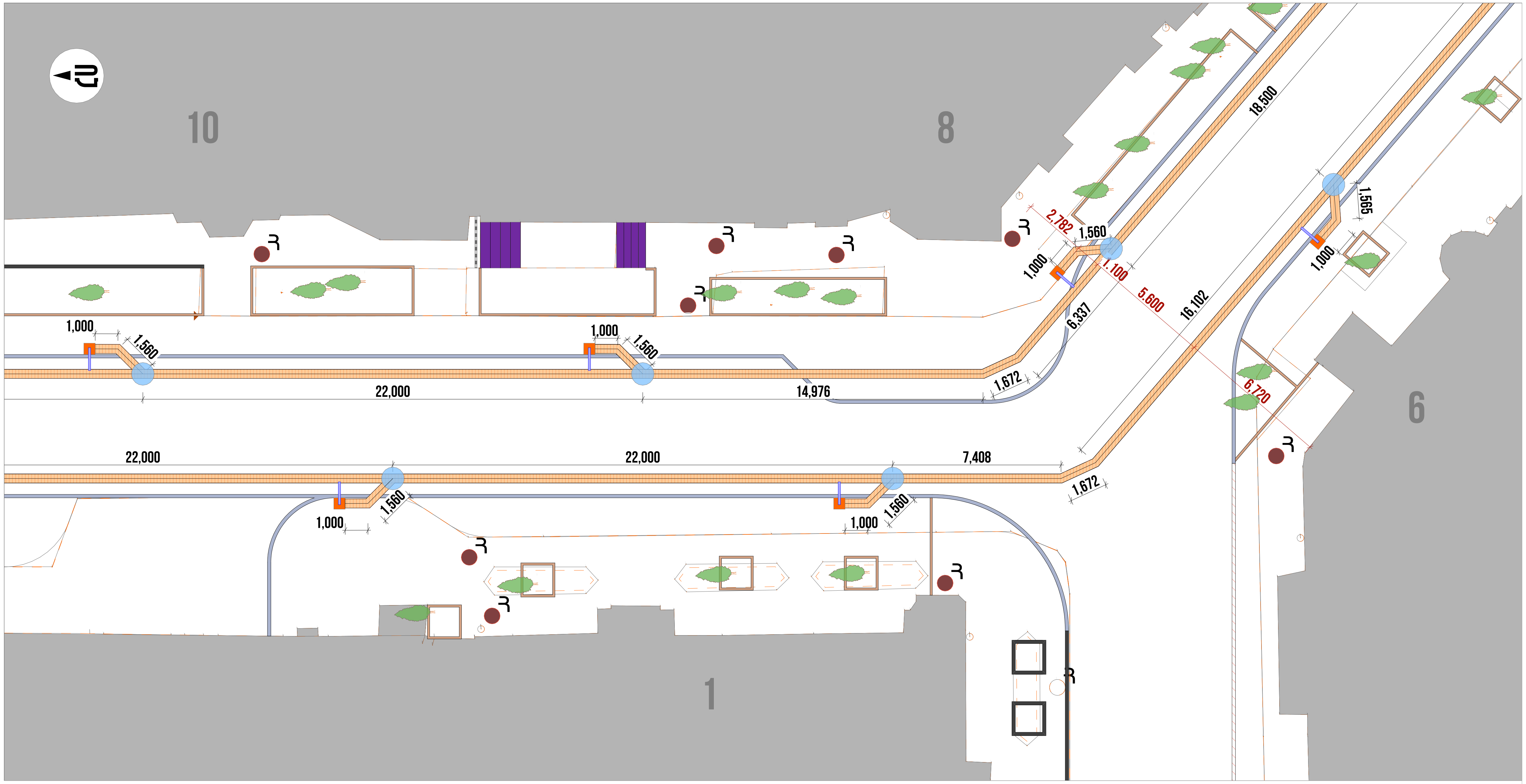

ՊԱՅՄԱՆԱԿԱՆ ՆՇԱՆՆԵՐ

(orange fill)	Լուսային Ե/Բ հիմք, 500x500x1000մմ
(hatched)	Ե/Բ շերտ մալուխների փոսորակի համար
(dark bar)	Վինիպլաստե խողովակ, Ø50մմ
(lamp symbol)	Նոր լուսայուն
(blue circle)	Բաժանարար տուփ

ՈՒՇԱԴՐՈՒԹՅՈՒՆ.

Բարեկարգման աշխատանքների ժամանակ կարող են լինել նախագծային և ծավալային շտկումներ՝ ապամոնտաժման աշխատանքներից կախված

ԾԱՆՈԹԱԳՐՈՒԹՅՈՒՆ.

Բոլոր չափերը տրված են միլիմետրով
Իրական չափերը և նշումները ճշգրտել տեղում

ՀՂՈՒՄՆԵՐ.

Լուսային իրականացումը ըստ թերթ 25-ի տրված գծագրի:
Լուսային հիմքի իրականացումը ըստ հանգույց 5-ի:
Լուսավորության էլ. մալուխի անկողնակի իրականացումը ըստ հանգույց 4-ի:

ՆԱԽԱԳԾԱՅԻՆ ԸՆԿԵՐՈՒԹՅՈՒՆ՝
ПРОЕКТИРУЮЩАЯ КОМПАНИЯ:

INITIATIVE ARCHITECTS

ՀԱՍՑԵ՝ АДРЕС:	Նոր Նորքի 7-րդ զանգված, 34 շենք, 36 բնակարան Нор Норк, 7-й массив, дом 34, квартира 36.
ՔԱՂԱՔ՝ ГОРОД:	ՀՀ, ԵՐԵՎԱՆ РА, ЕРЕВАН
ՓՈՍՏ. ԻՆԴԵՔՍ՝ ПОЧТ. ИНДЕКС	0092
ՀԵՌԱԽՈՍ ТЕЛЕФОН՝	+374094500038
ԷԼ. ՓՈՍՏ՝ ЭЛ. ПОЧТА	initiativearchitects@gmail.com
ԼԻՑԵՆԶԻԱ՝ ЛИЦЕНЗИЯ	ՃԲԴ-Ա-0110

ՆԱԽԱԳԾԻ ԱՆՎԱՆՈՒՄԸ՝
НАЗВАНИЕ ПРОЕКТА:

ՀՀ, ԵՐԵՎԱՆ ՔԱՂԱՔԻ, ԿԵՆՏՐՈՆ ՎԱՐՉԱԿԱՆ ՇՐՋԱՆԻ ԲԱՅՐՈՆ ՓՈՂՈՑԻ ՀԻՄՆԱՆՈՐՈԳՄԱՆ ԱՇԽԱՏԱՆՔՆԵՐ

ՆԱԽԱԳԾԻ ՀԱՍՑԵ՝
АДРЕС ПРОЕКТА:

ՀՀ, քաղաք Երևան, Կենտրոն վարչական շրջան, Բայրոն փողոց

ՊԱՏՎԻՐԱՏՈՒ՝
КЛИЕНТ:

ԵՐԵՎԱՆԻ ՔԱՂԱՔԱՊԵՏԱՐԱՆ
МЭРИЯ ЕРЕВАНА

ՊԱՅՄԱՆԱԳՐԻ ՀԱՄԱՐ՝
НОМЕР ДОГОВОРА:

№ ԵՔ-ՀՄԱԽԱՇՁԲ-25/7

ՆԱԽԱԳԾԱՅԻՆ ՓՈՒԼ ԵՎ ՄԱՍ՝
РАЗДЕЛ:

Աշխատանքային նախագիծ
Ճարտարապետաշինարարական մաս
Рабочий проект
Архитектурно-строительный раздел

ԳԾԱԳՐԻ ԱՆՎԱՆՈՒՄԸ՝
НАЗВАНИЕ ЧЕРТЕЖА:

Լուսավորության բարեկարգման հատակագիծ - հատված 3

ԹԵՐԹ՝ СТРАНИЦА:	ԷL-04
ՄԱՍՇՏԱԲ՝ МАСШТАБ:	1:200
ԹԵՐԹԵՐ՝ СТРАНИЦЫ:	44

ՊԱՇՏՈՆԸ՝ ДОЛЖНОСТЬ:	ԱՆՈՒՆ/ԱԶԳԱՆՈՒՆ՝ ИМЯ/ФАМИЛИЯ:	ՍՏՈՐ.՝ ПОДПИСИ:
ՏՆՕՐԵՆ՝ ДИРЕКТОР:	Վ. Խաչատրյան В. Хачатрян	
ՆԳՃ՝ ГАП:	Ա. Սահակյան А. Саакян	
ՆԱԽԱԳԾՈՂ՝ АРХИТЕКТОР:	Դ. Զալինյան Д. Залинян	
ՆԱԽԱԳԾՈՂ՝ АРХИТЕКТОР:	Ն. Խաչատրյան Н. Хачатрян	
ՆԱԽԱԳԾՈՂ՝ АРХИТЕКТОР:	Ս. Գրիգորյան С. Григорян	
ՍՏՈՒԳԵՑ՝ ПРОВЕРЕНО:	Ա. Սահակյան А. Саакян	

Սա համակարգչով իրականացված /CAD/ գծագիր է և չպետք է փոփոխվի ձեռքով
Этот чертёж выполнен на компьютере (CAD) и не подлежит ручным изменениям

ԼՈՒՍԱՎՈՐՈՒԹՅԱՆ ԲԱՐԵԿԱՐԳՄԱՆ ՀԱՏԱԿԱԳԻԾ - ՀԱՏՎԱԾ 4

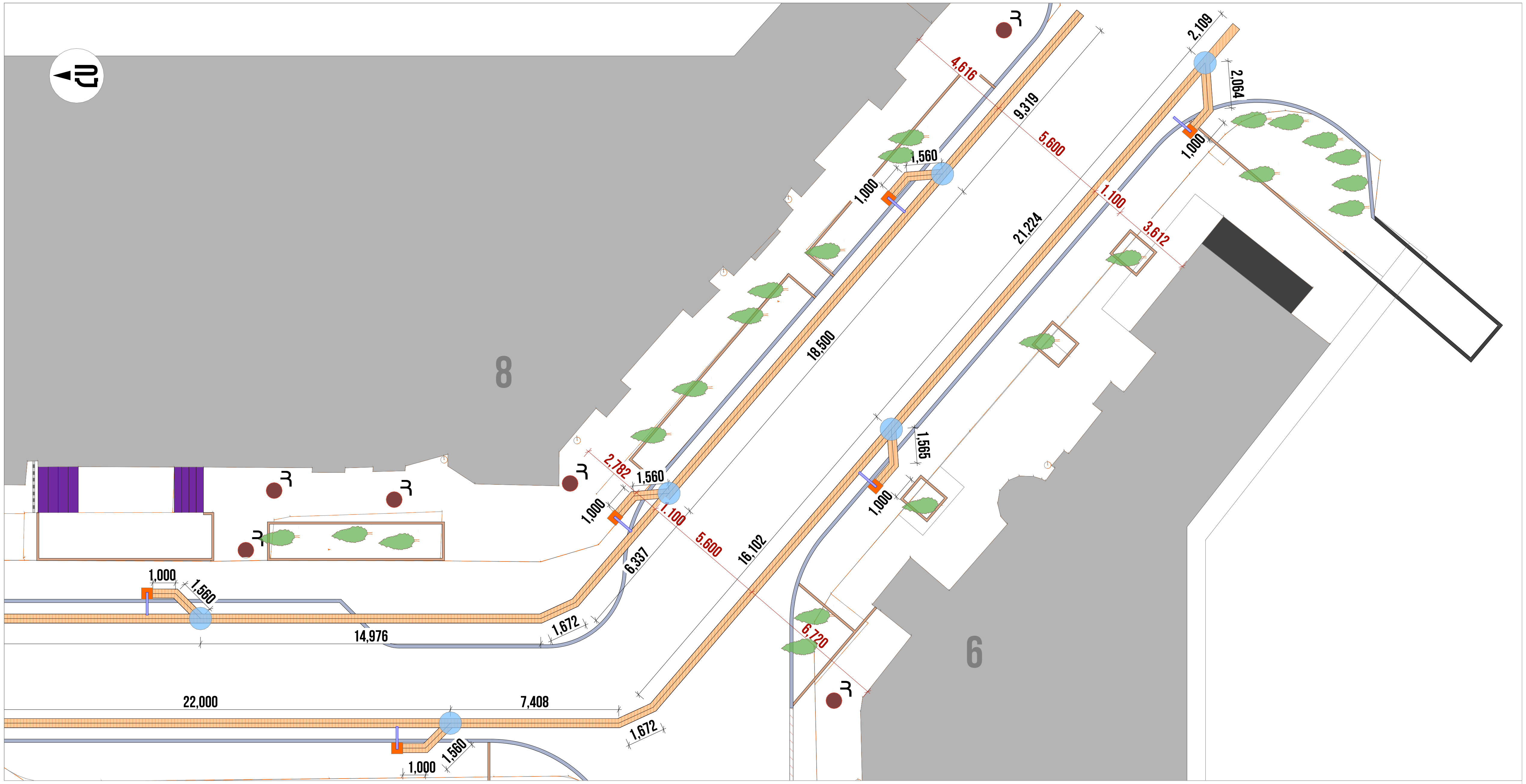

ՊԱՅՄԱՆԱԿԱՆ ՆՇԱՆՆԵՐ

- Լուսասյան Ե/Բ հիմք, 500x500x1000մմ
- Ե/Բ շերտ մալուխների փոտրակի համար
- Վինիլպլաստե խողովակ, Ø50մմ
- Նոր լուսասյուն
- Բաժանարար տուփ

ՈՒՇԱԴՐՈՒԹՅՈՒՆ.

Բարեկարգման աշխատանքների ժամանակ կարող են լինել նախագծային և ծավալային շտկումներ՝ ապամոնտաժման աշխատանքներից կախված

ԾԱՆՈԹԱԳՐՈՒԹՅՈՒՆ.

Բոլոր չափերը տրված են միլիմետրով
Իրական չափերը և նշումները ճշգրտել տեղում

ՀՂՈՒՄՆԵՐ.

Լուսասյան իրականացումը ըստ թերթ 25-ի տրված գծագրի:
Լուսասյան հիմքի իրականացումը ըստ հանգույց 5-ի:
Լուսավորության էլ. մալուխի անկողնակի իրականացումը ըստ հանգույց 4-ի:

ՆԱԽԱԳԾԱՅԻՆ ԸՆԿԵՐՈՒԹՅՈՒՆ՝
ПРОЕКТИРУЮЩАЯ КОМПАНИЯ:

INITIATIVE ARCHITECTS

ՀԱՍՑԵ՝ АДРЕС:	Նոր Նորքի 7-րդ զանգված, 34 շենք, 36 բնակարան Нор Норк, 7-й массив, дом 34, квартира 36.
ՔԱՂԱՔ՝ ГОРОД:	ՀՀ, ԵՐԵՎԱՆ РА, ЕРЕВАН
ՓՈՍՏ. ԻՆԴԵՔՍ՝ ПОЧТ. ИНДЕКС	0092
ՀԵՌԱԽՈՍ՝ ТЕЛЕФОН	+374094500038
ԷԼ. ՓՈՍՏ՝ ЭЛ. ПОЧТА	initiativearchitects@gmail.com
ԼԻՑԵՆԶԻԱ՝ ЛИЦЕНЗИЯ	ՃԲԴ-Ա-0110

ՆԱԽԱԳԾԻ ԱՆՎԱՆՈՒՄԸ՝ НАЗВАНИЕ ПРОЕКТА:

ՀՀ, ԵՐԵՎԱՆ ՔԱՂԱՔԻ, ԿԵՆՏՐՈՆ ՎԱՐՉԱԿԱՆ ՇՐՋԱՆԻ ԲԱՅՐՈՆ ՓՈՂՈՑԻ ՀԻՄՆԱՆՈՐՈԳՄԱՆ ԱՇԽԱՏԱՆՔՆԵՐ

ՆԱԽԱԳԾԻ ՀԱՍՑԵ՝ АДРЕС ПРОЕКТА:

ՀՀ, քաղաք Երևան, Կենտրոն վարչական շրջան, Բայրոն փողոց

ՊԱՏՎԻՐԱՏՈՒ՝ КЛИЕНТ:

ԵՐԵՎԱՆԻ ՔԱՂԱՔԱՊԵՏԱՐԱՆ
МЭРИЯ ЕРЕВАНА

ՊԱՅՄԱՆԱԳՐԻ ՀԱՄԱՐ՝ НОМЕР ДОГОВОРА:

№ ԵՔ-ՀՄԱԽԱՇՁԲ-25/7

ՆԱԽԱԳԾԱՅԻՆ ՓՈՒԼ ԵՎ ՄԱՍ՝ РАЗДЕЛ:

Աշխատանքային նախագիծ
Ճարտարապետաշինարարական մաս
Рабочий проект
Архитектурно-строительный раздел

ԳԾԱԳՐԻ ԱՆՎԱՆՈՒՄԸ՝ НАЗВАНИЕ ЧЕРТЕЖА:

Լուսավորության բարեկարգման հատակագիծ - հատված 4

ԹԵՐԹ՝ СТРАНИЦА:	EL-05
ՄԱՍՇՏԱԲ՝ МАСШТАБ:	1:200
ԹԵՐԹԵՐ՝ СТРАНИЦЫ:	44

ՊԱՇՏՈՆԸ՝ ДОЛЖНОСТЬ:	ԱՆՈՒՆ/ԱԶԳԱՆՈՒՆ՝ ИМЯ/ФАМИЛИЯ:	ՍՏՈՐ.՝ ПОДПИСИ:
ՏՆՕՐԵՆ՝ ДИРЕКТОР:	Վ. Խաչատրյան В. Хачатрян	
ՆԳՃ՝ ГАП:	Ա. Սահակյան А. Саакян	
ՆԱԽԱԳԾՈՂ՝ АРХИТЕКТОР:	Դ. Զալինյան Д. Залинян	
ՆԱԽԱԳԾՈՂ՝ АРХИТЕКТОР:	Ն. Խաչատրյան Н. Хачатрян	
ՆԱԽԱԳԾՈՂ՝ АРХИТЕКТОР:	Ս. Գրիգորյան С. Григорян	
ՍՏՈՒԳԵՑ՝ ПРОВЕРЕНО:	Ա. Սահակյան А. Саакян	

Սա համակարգչով իրականացված /CAD/ գծագիր է և չպետք է փոփոխվի ձեռքով
Этот чертёж выполнен на компьютере (CAD) и не подлежит ручным изменениям

ՇԻՆՀՐԱՊԱՐԱԿԻ ԿԱԶՄԱԿԵՐՊՄԱՆ ՀԱՏԱԿԱԳԻԾ - ՀԱՏՎԱԾ 1

!!!ՈՒՇԱԴՐՈՒԹՅՈՒՆ!!!

Մետաղական պատնեշների տեղադրման աշխատանքները պետք է իրականացվեն պաշտպանիչ ցանցի կիրառմամբ՝ նվազագույնը 50 մետր տարածության վրա, հատկապես այն վայրերում, որտեղ ընթանում են ակտիվ շինարարական աշխատանքներ:

Բոլոր փոշոտ աշխատանքները պարտադիր պետք է իրականացնել փոշեկուլով՝ շրջակա միջավայրի աղտոտումը նվազեցնելու նպատակով:

Ավազային և նմանատիպ այլ նյութը պետք է պահեստավորվեն պատշաճ կերպով, համապատասխան ծածկերով, օդափոխման և փոշու տարածման ռիսկը նվազագույնի հասնելու համար:

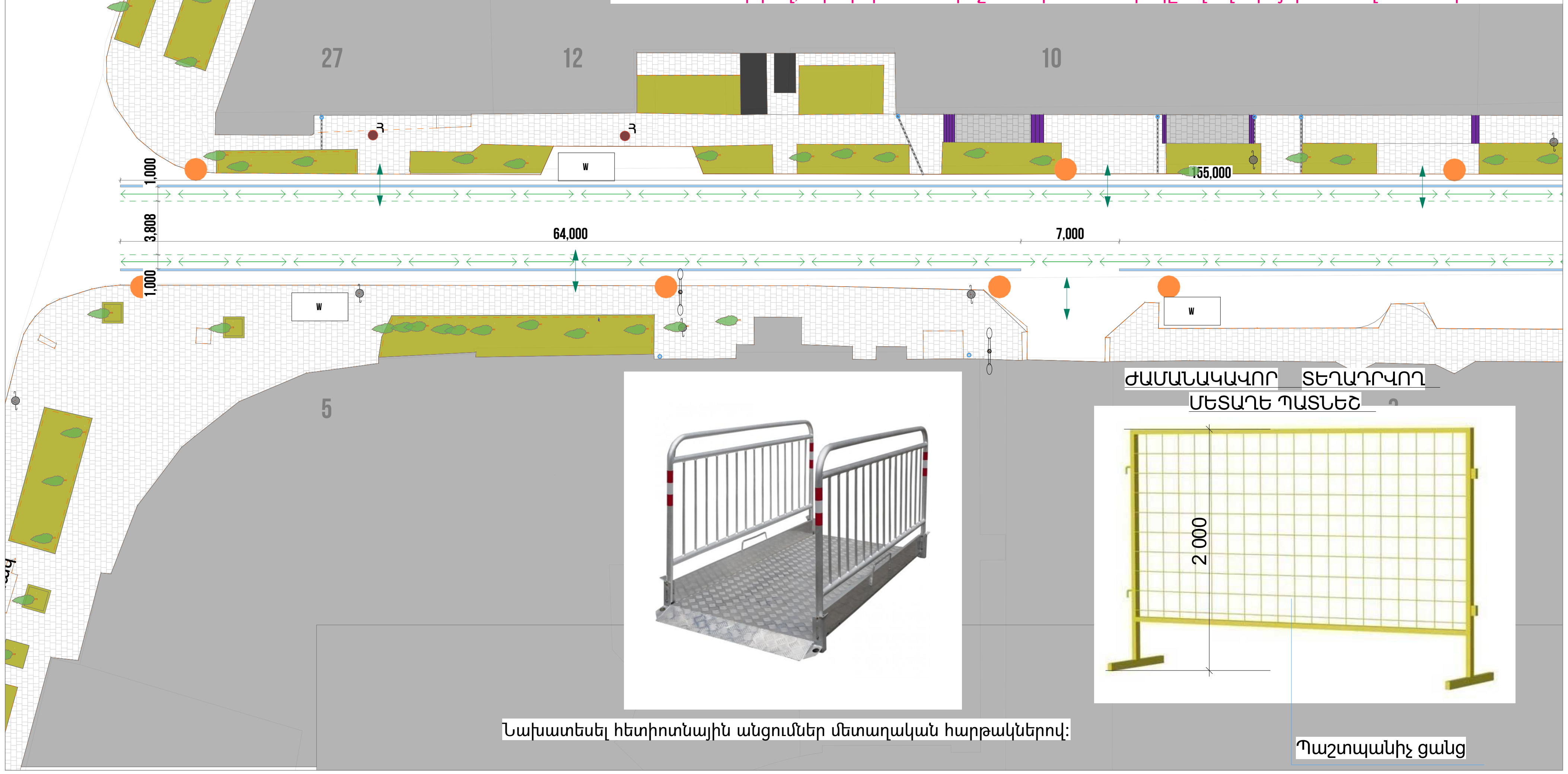

Նախատեսել հետիոտնային անցումներ մետաղական հարթակներով:

Պաշտպանիչ ցանց

Տեղեկատվական ցուցանակի բովանդակություն

1) օբյեկտի վերջնական տեսքի պատկեր
2) ՃՀԱ տրամադրման ամսաթիվը և համարը
3) Շին. թույլտվության ամսաթիվը և համարը
4) Շին. աշխատանքների սկիզբը և ավարտը
5) Կառուցապատողի (պատվիրատուի) տվյալները
6) Կառուցապատման օբյեկտի նախագծի հեղինակի տվյալները
7) Շին. աշխատանքներ իրականացնող կազմակերպության տվյալները
8) Տեխնիկական հսկողություն իրականացնող կազմակերպության տվյալները

ԾԱՆՈԹԱԳՐՈՒԹՅՈՒՆ.

Բոլոր չափերը տրված են միլիմետրով
Իրական չափերը և նշումները ճշգրտել տեղում

Շինարարական տրանսպորտները օբյեկտ պետք է մտնեն և դուրս գան մաքուր վիճակով՝ չաղտոտելով ճանապարհները շին. աղբով:
Շինարարական աշխատանքների կազմակերպումը և անվտանգության ապահովումը պետք է համապատասխանի ''Правила охраны труда при строительстве ремонте и содержании автомобильных дорог 1993-01-01'' նորմատիվային փաստաթղթին:
Ճանապարհային նշանների նշագծումն ու տեղադրումն իրականացնել համաձայն ГОСТ Р 52289-2000:

- Շինաշխատանքները սկսելուց առաջ անհրաժեշտ է կազմել աշխատանքների կատարման նախագիծ:
- Շինհրապարակը կոմպլեկտավորել հակահրդեհային գույքով, շինհրապարակի հակահրդեհային անվտանգության պատասխանատվությունը կրում է անմիջապես շինարարության ղեկավարը կամ նրան փոխարինող անձը:
- Ամբողջ շինարարության ընթացքում կատարել միջոցառումներ շրջակա միջավայրի պահպանության վերաբերյալ:
- Տարածքի օգտագործումը համաձայնեցնել համապատասխան մարմինների և սեփականատերերի հետ:

ՊԱՅՄԱՆԱԿԱՆ ՆՇԱՆՆԵՐ

Նշան	Նկարագրություն
W	Շինարարական աղբ
(նարնջագույն շրջան)	Շարժական լուսարձակ
(սլաք)	Մուտք / ելք
(ծառ)	Անվադողերի լվացման ծորակ
(գիծ)	Շինհրապարակի սահմանագիծ
(կետագիծ)	Հնարավոր անվտանգ հետիոտնային ճանապարհ

NԱԽԱԳԾԱՅԻՆ ԸՆԿԵՐՈՒԹՅՈՒՆ՝
ПРОЕКТИРУЮЩАЯ КОМПАНИЯ:

INITIATIVE ARCHITECTS

ՀԱՍՑԵ՝ АДРЕС:	Նոր Նորքի 7-րդ զանգված, 34 շենք, 36 բնակարան Нор Норк, 7-й массив, дом 34, квартира 36.
ՔԱՂԱՔ՝ ГОРОД:	ՀՀ, ԵՐԵՎԱՆ РА, ЕРЕВАН
ՓՈՍՏ. ԻՆԴԵՔՍ՝ ПОЧТ. ИНДЕКС	0092
ՀԵՌԱԽՈՍ ТЕЛЕФОН՝	+374094500038
ԷԼ. ՓՈՍՏ՝ ЭЛ. ПОЧТА	initiativearchitects@gmail.com
ԼԻՑԵՆԶԻԱ՝ ЛИЦЕНЗИЯ	ՃԲԴ-Ա-0110

ՆԱԽԱԳԾԻ ԱՆՎԱՆՈՒՄԸ՝ НАЗВАНИЕ ПРОЕКТА:
ՀՀ, ԵՐԵՎԱՆ ՔԱՂԱՔԻ, ԿԵՆՏՐՈՆ ՎԱՐՉԱԿԱՆ ՇՐՋԱՆԻ ԲԱՅՐՈՆ ՓՈՂՈՑԻ ՀԻՄՆԱՆՈՐՈԳՄԱՆ ԱՇԽԱՏԱՆՔՆԵՐ

ՆԱԽԱԳԾԻ ՀԱՍՑԵ՝ АДРЕС ПРОЕКТА:
ՀՀ, քաղաք Երևան, Կենտրոն վարչական շրջան, Բայրոն փողոց

ՊԱՏՎԻՐԱՏՈՒ՝ КЛИЕНТ:
ԵՐԵՎԱՆԻ ՔԱՂԱՔԱՊԵՏԱՐԱՆ
МЭРИЯ ЕРЕВАНА

ՊԱՅՄԱՆԱԳՐԻ ՀԱՄԱՐ՝ НОМЕР ДОГОВОРА:
№ ԵՔ-ՀՄԱԽԱՇՁԲ-25/7

ՆԱԽԱԳԾԱՅԻՆ ՓՈՒԼ ԵՎ ՄԱՍ՝ РАЗДЕЛ:
Աշխատանքային նախագիծ
Ճարտարապետաշինարարական մաս
Рабочий проект
Архитектурно-строительный раздел

ԳԾԱԳՐԻ ԱՆՎԱՆՈՒՄԸ՝ НАЗВАНИЕ ЧЕРТЕЖА:
Շինհրապարակի կազմակերպում - Հատված 1

ԹԵՐԹ՝ СТРАНИЦА:	ՇԿ-01
ՄԱՍՇՏԱԲ՝ МАСШТАБ:	1:400
ԹԵՐԹԵՐ՝ СТРАНИЦЫ:	44

ՊԱՇՏՈՆԸ՝ ДОЛЖНОСТЬ:	ԱՆՈՒՆ/ԱԶԳԱՆՈՒՆ՝ ИМЯ/ФАМИЛИЯ:	ՍՏՈՐ.՝ ПОДПИСИ:
ՏՆՕՐԵՆ՝ ДИРЕКТОР:	Վ. Խաչատրյան В. Хачатрян	
ՆԳՃ՝ ГАП:	Ա. Սահակյան А. Саакян	
ՆԱԽԱԳԾՈՂ՝ АРХИТЕКТОР:	Դ. Զալինյան Д. Залинян	
ՆԱԽԱԳԾՈՂ՝ АРХИТЕКТОР:	Ն. Խաչատրյան Н. Хачатрян	
ՆԱԽԱԳԾՈՂ՝ АРХИТЕКТОР:	Ս. Գրիգորյան С. Григорян	
ՍՏՈՒԳԵՑ՝ ПРОВЕРЕНО:	Ա. Սահակյան А. Саакян	

Սա համակարգչով իրականացված /CAD/ գծագիր է և չպետք է փոփոխվի ձեռքով
Этот чертёж выполнен на компьютере (CAD) и не подлежит ручным изменениям

ՇԻՆՀՐԱՊԱՐԱԿԻ ԿԱԶՄԱԿԵՐՊՄԱՆ ՀԱՏԱԿԱԳԻԾ - ՀԱՏՎԱԾ 2

Տեղեկատվական ցուցանակի բովանդակություն

1) օբյեկտի վերջնական տեսքի պատկեր
2) ՃՀԱ տրամադրման ամսաթիվը և համարը
3) Շին. թույլտվության ամսաթիվը և համարը
4) Շին. աշխատանքների սկիզբը և ավարտը
5) Կառուցապատողի (պատվիրատուի) տվյալները
6) Կառուցապատման օբյեկտի նախագծի հեղինակի տվյալները
7) Շին. աշխատանքներ իրականացնող կազմակերպության տվյալները
8) Տեխնիկական հսկողություն իրականացնող կազմակերպության տվյալները

ԾԱՆՈԹԱԳՐՈՒԹՅՈՒՆ.

Բոլոր չափերը տրված են միլիմետրով
Իրական չափերը և նշումները ճշգրտել տեղում

Շինարարական տրանսպորտները օբյեկտ պետք է մտնեն և դուրս գան մաքուր վիճակով՝ չաղտոտելով ճանապարհները շին. աղբով:
Շինարարական աշխատանքների կազմակերպումը և անվտանգության ապահովումը պետք է համապատասխանի ''Правила охраны труда при строительстве ремонте и содержании автомобильных дорог 1993-01-01'' նորմատիվային փաստաթղթին:
Ճանապարհային նշանների նշագծումն ու տեղադրումն իրականացնել համաձայն ГОСТ Р 52289-2000:

- Շինաշխատանքները սկսելուց առաջ անհրաժեշտ է կազմել աշխատանքների կատարման նախագիծ:
- Շինհրապարակը կոմպլեկտավորել հակահրդեհային գույքով, շինհրապարակի հակահրդեհային անվտանգության պատասխանատվությունը կրում է անմիջապես շինարարության ղեկավարը կամ նրան փոխարինող անձը:
- Ամբողջ շինարարության ընթացքում կատարել միջոցառումներ շրջակա միջավայրի պահպանության վերաբերյալ:
- Տարածքի օգտագործումը համաձայնեցնել համապատասխան մարմինների և սեփականատերերի հետ:

ՊԱՅՄԱՆԱԿԱՆ ՆՇԱՆՆԵՐ

W	Շինարարական աղբ
(նարնջագույն շրջան)	Շարժական լուսարձակ
(սլաք)	Մուտք / ելք
(նշան)	Անվադողերի լվացման ծորակ
(գիծ)	Շինհրապարակի սահմանագիծ
(կետագիծ)	Հնարավոր անվտանգ հետիոտնային ճանապարհ

ՆԱԽԱԳԾԱՅԻՆ ԸՆԿԵՐՈՒԹՅՈՒՆ՝
ПРОЕКТИРУЮЩАЯ КОМПАНИЯ:

INITIATIVE ARCHITECTS

ՀԱՍՑԵ՝ АДРЕС:	Նոր Նորքի 7-րդ զանգված, 34 շենք, 36 բնակարան Нор Норк, 7-й массив, дом 34, квартира 36.
ՔԱՂԱՔ՝ ГОРОД:	ՀՀ, ԵՐԵՎԱՆ РА, ЕРЕВАН
ՓՈՍՏ. ԻՆԴԵՔՍ՝ ПОЧТ. ИНДЕКС	0092
ՀԵՌԱԽՈՍ՝ ТЕЛЕФОН	+374094500038
ԷԼ. ՓՈՍՏ՝ ЭЛ. ПОЧТА	initiativearchitects@gmail.com
ԼԻՑԵՆԶԻԱ՝ ЛИЦЕНЗИЯ	ՃԲԴ-Ա-0110

ՆԱԽԱԳԾԻ ԱՆՎԱՆՈՒՄԸ՝
НАЗВАНИЕ ПРОЕКТА:

ՀՀ, ԵՐԵՎԱՆ ՔԱՂԱՔԻ, ԿԵՆՏՐՈՆ ՎԱՐՉԱԿԱՆ ՇՐՋԱՆԻ ԲԱՅՐՈՆ ՓՈՂՈՑԻ ՀԻՄՆԱՆՈՐՈԳՄԱՆ ԱՇԽԱՏԱՆՔՆԵՐ

ՆԱԽԱԳԾԻ ՀԱՍՑԵ՝
АДРЕС ПРОЕКТА:

ՀՀ, քաղաք Երևան, Կենտրոն վարչական շրջան, Բայրոն փողոց

ՊԱՏՎԻՐԱՏՈՒ՝
КЛИЕНТ:

ԵՐԵՎԱՆԻ ՔԱՂԱՔԱՊԵՏԱՐԱՆ
МЭРИЯ ЕРЕВАНА

ՊԱՅՄԱՆԱԳՐԻ ՀԱՄԱՐ՝
НОМЕР ДОГОВОРА:

№ ԵՔ-ՀՄԱԽԱՇՁԲ-25/7

ՆԱԽԱԳԾԱՅԻՆ ՓՈՒԼ ԵՎ ՄԱՍ՝
РАЗДЕЛ:

Աշխատանքային նախագիծ
Ճարտարապետաշինարարական մաս
Рабочий проект
Архитектурно-строительный раздел

ԳԾԱԳՐԻ ԱՆՎԱՆՈՒՄԸ՝
НАЗВАНИЕ ЧЕРТЕЖА:

Շինհրապարակի կազմակերպում - Հատված 2

ԹԵՐԹ՝ СТРАНИЦА:	ՃԿ-02
ՄԱՍՇՏԱԲ՝ МАСШТАБ:	1:400
ԹԵՐԹԵՐ՝ СТРАНИЦЫ:	44

ՊԱՇՏՈՆԸ՝ ДОЛЖНОСТЬ:	ԱՆՈՒՆ/ԱԶԳԱՆՈՒՆ՝ ИМЯ/ФАМИЛИЯ:	ՍՏՈՐ.՝ ПОДПИСИ:
ՏՆՕՐԵՆ՝ ДИРЕКТОР:	Վ. Խաչատրյան В. Хачатрян	
ՆԳՃ՝ ГАП:	Ա. Սահակյան А. Саакян	
ՆԱԽԱԳԾՈՂ՝ АРХИТЕКТОР:	Դ. Զալինյան Д. Залинян	
ՆԱԽԱԳԾՈՂ՝ АРХИТЕКТОР:	Ն. Խաչատրյան Н. Хачатрян	
ՆԱԽԱԳԾՈՂ՝ АРХИТЕКТОР:	Ս. Գրիգորյան С. Григорян	
ՍՏՈՒԳԵՑ՝ ПРОВЕРЕНО:	Ա. Սահակյան А. Саакян	

Սա համակարգչով իրականացված /CAD/ գծագիր է և չպետք է փոփոխվի ձեռքով
Этот чертёж выполнен на компьютере (CAD) и не подлежит ручным изменениям